MEFA

CATALOGO PRODOTTI

SOLUZIONI DI MONTAGGIO TUBAZIONI 2025



» MEFA in Italia

MEFA Italia SpA
Via G. B. Morgagni 16/B
I - 20005 Pogliano Milanese (MI)
Tel.: +39 02 93540195
Fax: +39 02 93543208
info@mefa.it
www.mefa.it

» MEFA in Europa

Germania
MEFA Befestigungs -
und Montagesysteme GmbH
Schillerstraße 15 | D-74635 Kupferzell

Tel.: +49 (0) 7944-64-0
Fax: +49 (0) 7944-64-37
info@mefa.de
www.mefa.de

Magazzino/ Produzione/ Spedizione
Kubacher Straße 2
D-74635 Kupferzell

Polonia
MEFA-Polska Sp. z o. o.
ul. Sloneczna 52 G
PL - 05-500 Stara Iwiczna
Tel.: +48-22-737 209 0
Fax: +48-22-737 208 9
poczta@mefa-polska.com.pl
www.mefa-polska.com.pl

Danimarca
MEFA Nordic A/S
Nyholmsvey 11
DK - 8930 Randers
Tel.: +45-879-150 00
Fax: +45-879-150 01
info@mefanordic.dk
www.mefanordic.dk

Ungheria
MEFA-Promt Hungária Kft
Szentlászlói u. 160
H - 2000 Szentendre
Tel.: +36-06-26-300 499
Fax: +36-06-26-311 634
info@mefahungaria.hu
www.mefahungaria.hu

» Attenzione!

MEFA Italia si riserva il diritto di modificare le informazioni tecniche, le disponibilità e i prezzi.
MEFA Italia non è responsabile per eventuali errori di stampa.

MEFA

BENVENUTI IN **VETTA**

PRODOTTI ECCELLENTI E **SERVIZIO** AL **TOP**



IN VETTA con **MEFA**

MEFA è considerata dai suoi Clienti e Fornitori un partner **affidabile**, rispettabile e solido che propone a Progettisti ed Installatori una gamma completa di Soluzioni dedicate al fissaggio e supporto degli impianti.
Soluzioni di prodotto **eccellenti** e versatili, nonché il valore dato ai rapporti sia personali che commerciali, garantiscono un elevatissimo livello di qualità.
Queste promesse sono racchiuse nell'espressione tedesca "**OBEN** SEIN" (Essere in Vetta).



GAMMA DI **PRODOTTI** COMPLETA

Soluzioni di fissaggio per impianti HVAC e per impianti industriali con carichi pesanti.

- Dai collari, per i più svariati utilizzi nei sistemi di montaggio, alle strutture modulari per applicazioni industriali (Sistema CENTUM®).
- La produzione propria e ampi magazzini di deposito sono le basi per garantire la piena disponibilità dei prodotti.



SOLUZIONI TECNICHE **PERSONALIZZATE**

La caratteristica di MEFA: sviluppare e implementare soluzioni tecniche personalizzate.

- Produzione di componentistica adatta a qualsiasi applicazione.
- Sviluppo e realizzazione di prodotti e soluzioni su misura anche su specifica del Cliente.



SUPPORTO ALLA **PROGETTAZIONE**

I nostri tecnici vi assistono lungo tutte le fasi del progetto.

- Raccolta dati ed elaborazione di soluzioni tecniche, anche direttamente in loco.
- Realizzazione dei layout con posizionamento dei supporti delle linee di tubazioni e dei condotti di ventilazione, calcolo dei punti fissi.
- Elaborazione dei calcoli statici, degli elenchi materiale e dei disegni.



RISPARMIO DI TEMPO CON IL **SISTEMA PREASSEMBLATO**

Funzionalità di ogni componente ed efficienza dei moduli preassemblati.

» Nessun sovradimensionamento.
» Sicurezza della pianificazione grazie ad una consegna scandita in base allo svolgimento dei lavori.
» Riduzione dei tempi di montaggio.
» Chiara identificazione e imballaggio separato dei vari prodotti.



LOGISTICA PUNTUALE E AFFIDABILE

La merce al momento giusto nel posto giusto!

» Spedizione collettame espressa.
» Spedizione pallettizzata standard.
» Consegna diretta in cantiere tramite corriere di fiducia.



IL NOSTRO CLAIM **GREENPLUS**

Il nostro impegno per la tutela dell'ambiente e la sostenibilità. Dai materiali alla produzione fino all'impiego da parte del cliente.

» Sostenibilità fin dalle origini: prodotti MEFA in acciaio e inserti isolanti in TPE.
» Riciclabilità degli imballi e ottimizzazione dei percorsi all'interno dell'azienda e verso il cliente.
» Riscaldamento e condizionamento sostenibili con multiQ nel nostro stabilimento produttivo e logistico.

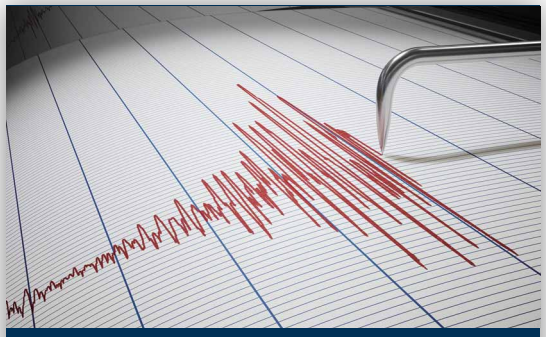

PROTEZIONE **ANTISISMICA**

MEFA realizza supporti sismo-resistenti per impianti. Binari, barre filettate e cavi metallici, con relativi accessori di montaggio, permettono la creazione di sostegni antisismici adatti alle più svariate situazioni impiantistiche.

» Per nuove installazioni e per retrofit di supporti esistenti.
» Disponibilità di prodotti provvisti di approvazione FM e UL.
» Soluzioni ottimizzate per quanto concerne l'impiego dei materiali.
» Facilità e rapidità di installazione.

Condizioni generali di fornitura

Art. 1 - GENERALITÀ
Le Condizioni Generali di vendita qui di seguito riportate si intendono valide ed efficaci per qualsiasi ordine pervenuto a MEFA Italia.
Le stesse costituiscono l'unica disciplina contrattuale del rapporto di fornitura e non potranno essere derogate da eventuali Condizioni Generali di acquisto predisposte dal cliente, in assenza di specifica pattuizione scritta recante la sottoscrizione di MEFA Italia.

Art. 2 – CONDIZIONI PER L'EVASIONE DELL'ORDINE
MEFA Italia si riserva, a proprio insindacabile giudizio, il diritto di accettare gli ordinativi alla stessa inoltrati dai clienti.
In nessun caso, fatta salva l'ipotesi di separata pattuizione scritta, potranno essere evasi ordinativi non rispondenti ai requisiti di cui ai punti da 2.1 a 2.3 che seguono.
2.1 - MEFA Italia commercializza i propri prodotti rivolgendosi esclusivamente ad una clientela professionale.
Pertanto, con la sottoscrizione del proprio ordine di acquisto, il cliente garantisce che lo stesso avviene a fini esclusivamente attinenti alla propria attività lavorativa e che, conseguentemente, il rapporto tra il cliente e MEFA non sarà soggetto alle norme previste dall'ordinamento vigente a tutela dei consumatori tra le quali (in via esemplificativa ma non esaustiva) il D.L. n. 185/99 (contratti conclusi a distanza), il D.L. n. 50/1992 (diritto di recesso), il D. L.vo 24/2002 e gli artt. 33/37 del D. L.vo 6.9.2005 n. 206 (c.d. "*Codice del Consumo*"). Detta garanzia costituisce condizione per l'evasione degli ordini inoltrati a MEFA.
2.2 – Costituisce ulteriore condizione per l'evasione degli ordini inoltrati dai clienti, la restituzione della conferma d'ordine che sarà predisposta e trasmessa da MEFA (da considerarsi pertanto quale controproposta contrattuale, ai sensi e per gli effetti di cui all'art. 1326 V comma c.c.), debitamente sottoscritta negli spazi appositamente previsti ai fini dell'approvazione delle presenti Condizioni Generali e della specifica approvazione di quelle tra esse rientranti nelle previsioni di cui all'art. 1341 II comma c.c.
2.3 – Infine, costituisce condizione ai fini della validità dell'ordine inoltrato dal cliente, la previsione di un quantitativo minimo di merci, per un corrispettivo non inferiore ad € 100,00 (cento), ovvero CHF 100,00.
Conseguentemente, ordini recanti quantitativi inferiori, non saranno riscontrati da MEFA Italia, intendendosi tacitamente rifiutati.

Art. 3 – PREZZI
I prezzi del listino MEFA Italia sono espressi in EURO oppure in CHF, si intendono a confezione (ove non diversamente indicato) e non ricomprendono l'I.V.A.

Art. 4 – CERTIFICATI
I certificati dei materiali forniti da MEFA Italia dovranno essere richiesti, a pena di decadenza, contestualmente all'invio dell'ordine di acquisto.
Il rilascio degli stessi comporterà l'applicazione dei sovraprezzi previsti dal Listino MEFA Italia.

Art. 5 – PAGAMENTI
I pagamenti dovranno essere effettuati dal cliente in favore di MEFA Italia alla scadenza stabilita dalla conferma d'ordine inviata dalla stessa al cliente e, comunque, risultante dalla relativa fattura.
Il mancato rispetto di detta scadenza, darà luogo all'applicazione degli interessi moratori di cui al D. Lgs. n. 231/2002 con decorrenza dalla medesima data e comporterà la sospensione di ogni successiva fornitura, anche in applicazione dell'art. 1460 c.c., sino ad intervenuto saldo del dovuto.

Art. 6 – SPEDIZIONE E TERMINI DI RESA
6.1 – La merce si intende venduta da MEFA Italia con resa franco-magazzino della stessa in Pogliano Milanese – Via G.B. Morgagni n. 16/B (Incoterm: EXW).
Eventuali termini di consegna menzionati dalla conferma d'ordine inviata da MEFA Italia al cliente, devono intendersi come puramente indicativi.
Conseguentemente, il mancato rispetto degli stessi da parte di MEFA Italia non potrà per i primi 30 (trenta) giorni dar luogo all'annullamento dell'ordine o diritto a pretendere il risarcimento dei danni conseguenti.
A seguito del ricevimento dell' "avviso merce pronta per il ritiro" inviato da MEFA Italia, il cliente sarà tenuto al ritiro della merce ordinata entro i 5 (cinque) giorni lavorativi successivi.
Decorso inutilmente tale termine, MEFA Italia sarà autorizzata, alternativamente ed a proprio insindacabile giudizio, all'invio della merce al cliente addebitando allo stesso i relativi costi, ovvero all'applicazione di una penale giornaliera in misura pari all'1% dell'importo dell'ordine, da considerarsi anche quale rimborso dei costi di stoccaggio.
6.2 – L'eventuale consegna delle merci presso la sede del cliente o altro luogo dallo stesso indicato, potrà aver luogo solo ove espressamente e separatamente pattuita tra le parti.
Per tale ipotesi il mezzo di spedizione, qualora non indicato dall'acquirente, sarà prescelto da MEFA Italia a proprio insindacabile giudizio e con esonero da qualsiasi conseguente responsabilità (Incoterm: CPT).
Durante il tragitto dal magazzino di MEFA Italia al luogo indicato dall'acquirente, la merce viaggerà a rischio e pericolo dell'acquirente.

Art. 7 – CONTESTAZIONI E RECLAMI
Eventuali contestazioni e reclami relativi alla fornitura dovranno essere comunicati per iscritto a MEFA Italia entro il termine di 8 (otto) giorni dal ricevimento delle merci da parte del cliente, per l'ipotesi di vizi non riconoscibili, ai sensi e per gli effetti di cui all'art. 1698 c.c.
Eventuali difetti riconoscibili o afferenti l'integrità degli imballaggi delle merci dovranno, a pena di decadenza, essere denunciati dal cliente per iscritto al momento del ritiro delle merci per l'ipotesi di cui all'art. 6.1 che precede, ovvero del ricevimento delle stesse per l'ipotesi di cui all'art. 6.2 che precede.
Per tali ipotesi la contestazione dovrà essere formulata anche nei confronti del vettore ed annotata sul relativo documento di trasporto.

Art. 8 – RESI
La restituzione delle merci fornite da parte del cliente potrà aver luogo solo ove preventivamente autorizzata in forma scritta da MEFA Italia, ed a condizione del ricevimento di nuovo ordine di pari importo.
I resi autorizzati dovranno essere inviati al magazzino di MEFA Italia in Pogliano Milanese – Via G.B. Morgagni n. 16/B a cura e spese del cliente e corredati di bolla di reso recante l'indicazione della bolla di riferimento MEFA Italia, dell'ordine d'acquisto e della relativa fattura.
Salvo patto contrario, da provarsi in forma scritta, le merci rese verranno accreditate al cliente al prezzo d'acquisto ridotto del 25%, forfettariamente calcolato a titolo di rimborso degli oneri amministrativi e del costo di magazzinaggio, nonché del deprezzamento dei beni avuto riguardo alla loro specificità per le esigenze del singolo cliente.

Art. 9 – GARANZIA
La qualità dei prodotti distribuiti da MEFA (ma dalla stessa non realizzati) è garantita contro eventuali vizi di fabbricazione per un periodo 12 (dodici) mesi, decorrente dalla data di ricevimento delle merci da parte del cliente.
Detta garanzia ricomprende esclusivamente la sostituzione dei prodotti riconosciuti come difettosi da MEFA Italia, con esclusione dei costi di installazione, smontaggio e rispedizione degli stessi, nonché di ogni ulteriore costo accessorio e del risarcimento di qualsiasi pregiudizio ulteriore.
La garanzia si intende valida ed operante, solo ove concorrano congiuntamente tutte le seguenti condizioni:

- l'impiego del prodotto sia corretto e conforme alle indicazioni operative fornite da MEFA Italia;
- il prodotto non sia stato modificato dal cliente o da terzi;
- il prodotto vanga reso completo di tutte le parti costitutive e non altrimenti manomesso;
- il difetto del prodotto non sia dovuto a cadute, manomissioni, atti vandalici, urti violenti o fenomeni atmosferici
- il difetto sia contestato in forma scritta e a mezzo di lettera raccomandata, fax o e-mail, entro e non oltre 8 (otto) giorni dal suo manifestarsi.

Art. 10 – SERVIZI TECNICI E PROFESSIONALI
I sevizi tecnici, professionali e di progettazione previsti nell'apposita sezione del listino MEFA Italia si intendono forniti alla clientela anche per il tramite di professionisti prescelti ed incaricati da quest'ultima.
Conseguentemente MEFA Italia garantisce esclusivamente l'idoneità ed esperienza dei professionisti incaricati, restando a carico di questi ultimi ogni responsabilità nei confronti del cliente a norma degli artt. 2224 e segg.ti c.c.

Art. 11 – RESPONSABILITÀ
Fermo l'obbligo di garanzia previsto dall'art. 9 che precede, nei limiti ed alle condizioni ivi disciplinate, il cliente si obbliga a mantenere manlevata MEFA Italia da qualsiasi responsabilità per danni diretti e/o indiretti che dovessero essere arrecati a chiunque, in conseguenza dell'utilizzo del materiale fornito da MEFA Italia.

Art. 12 – FORO COMPETENTE
Per qualsiasi controversia che possa insorgere in relazione all'interpretazione od esecuzione del presente contratto, le parti riconoscono, anche in deroga agli artt. 19 e 20 c.p.c., la competenza esclusiva del Foro di Milano.

INDICE GENERALE



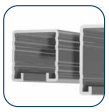









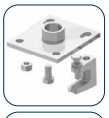

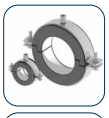





	CAPITOLO
COLLARI	S01
SISTEMI DI MONTAGGIO	S02
PUNTI FISSI	S03a
GIUNTI DI COLLEGAMENTO SIMA	S03b
MOLLE ANTIVIBRANTI	S03c
ELEMENTI DI SCORRIMENTO	S04
ACCESSORI PER SOSPENSIONE	S05
COLLARI ISOLATI	S06
ANCORANTI	S07
SISTEMI DI MONTAGGIO VENTILAZIONE	S08
SOSPENSIONE CON CAVI	S09
ACCESSORI PER LA LAVORAZIONE	S10
TARGHETTE	S11
SISTEMI PER SPRINKLER	S12
SISTEMI IN ACCIAIO INOX	S13
INGEGNERIA INDUSTRIALE CENTUM®	S14
SISTEMI ANTISISMICI	S15
INFORMAZIONI TECNICHE	S16

















Indice generale

Articolo	Capitolo / Pagina
A	
ACCIAIO INOX - SISTEMI	
Asta a doppio filetto	13/33
Barra filettata	13/29
Base per mensola	13/21
Binari di montaggio, asolati	13/11
Binari di montaggi doppi, forati	13/11
Collare Inox	13/7
Collare Inox, fonoassorbente	13/5
Collare per canali, fonoassorbente	13/9
Collare Trabant Inox, fonoassorbente	13/3
Collare Trabant Inox	13/4
Dado esagonale DIN EN ISO 4032	13/31
Distanziale scorrevole pensile	13/28
Griffa di fissaggio	13/17
Manicotto di giunzione	13/30
Mensola Profilo-C 35/21/2,0mm	13/22
Mensola Profilo-C 45/40/2,5mm	13/22
Mensola saettata	13/21
Morsetto TKM	13/23
Nodo triangolare 40/5	13/19
Nodo universale	13/18
Piastra a Z	13/26
Piastra dentata S	13/12
Piastra di base	13/20
Piastra filettata	13/13
Piastra filettata 2 fori	13/13
Piastra filettata quadrangolare	13/14
Piastra filettata	13/27
Piastra forata	13/15
Piastra di montaggio Stex 45 MP-X	13/12
Piastra a T / a L / a croce	13/17
Piastra a U	13/15
Piastra a Z	13/27
Piastra snodata	13/20
Ponte di collegamento 45/40	13/14
Punto Fisso Tipo A (a saldare)	13/25
Rampone	13/24
Rondella	13/32
Saetta di rinforzo 45° a T	13/23
Set morsetto	13/24
Slitta a piatto	13/26
Slitta GL 100	13/26
Squadretta 40/5	13/18
Supporto fonoassorbente	13/33
Supporto a trapezio	13/28
Tronchetto filettato	13/29
Tubo filettato	13/31
U-Bolt filettato, senza dadi	13/10
Vite a brugola con testa cilindrica DIN EN ISO 4762	13/31
Vite a testa esagonale DIN EN ISO 4017	13/32
Adattatore per saetta	2/60
Adattatore di filetto	5/12

Articolo	Capitolo / Pagina
ANCORANTI	
Accessori per chimico ad iniezione VMU plus / VMZ	7/34
Ancorante a espansione B in Acciaio Inox A4	7/15
Ancorante a espansione B in Acciaio Zincato	7/12
Ancorante a espansione B in Acciaio Zincato a caldo	7/13
Ancorante a espansione BZ Plus in Acciaio Inox A4	7/19
Ancorante a espansione BZ Plus in Acciaio Zincato	7/17
Ancorante BZ-IG	7/23
Ancorante LE e LE/B	7/44
Ancorante E / ES	7/21
Ancorante Easy	7/42
Ancorante ELM	7/45
Ancorante per chimico V	7/26
Ancorante per chimico VMU plus	7/32
Ancorante per chimico VMZ	7/28
Ancorina	7/46
Chimico per iniezione VMU plus	7/33
Chimico per iniezione VMZ e Accessori	7/29
Fiala chimica V-P e Accessori	7/26
Guaina forata VMU plus	7/33
Kit di fissaggio MEFA-A	7/48
Kit di fissaggio MEFA-B	7/48
Kit di fissaggio MEFA-L	7/47
Kit di fissaggio MEFA-WC	7/49
Kit di fissaggio MEFA-Lavabi	7/49
Tassello GKD	7/4
Tassello K2	7/3
Tassello MS	7/3
Tassello UD-K	7/5
Utensile di espansione per Ancorante BZ-IG	7/23
Utensile di espansione per Ancorante E / ES	7/21
Vite BSZ per calcestruzzo	7/6
Angolare di costruzione per binari (nodi triangolari)	2/33
Angolari 40/5	2/34
ANTISISMICI - SISTEMI	
Aggancio a putrella antisismico	15/16
Cavo di rinforzo sismico	15/3
Collare antisismico universale	15/16
Connettore multiplo	15/17
Crimpatrice	15/8
Kit Sistema Antisismico SB-W	15/9
Manicotto ovale	15/4
Piastra LPF	15/7
Snodo antisismico universale	15/16
Squadretta SAF/SAFR	15/5
Squadretta SAF2/SAF2R	15/6
Tagliacavo	15/10
Asta a doppio filetto	5/18
B	
Banda forata di montaggio	5/20
Barra filettata	5/9
Bullone di montaggio MTB Stex 45	2/23
Binario di montaggio Profilo-C 22/16	2/9

Indice generale

Articolo	Capitolo / Pagina
Binario di montaggio Profilo-C 27/18	2/9
Binario di montaggio Profilo-C 35/21	2/9
Binario di montaggio Profilo-C 45/26	2/20
Binario di montaggio Profilo-C 45/45	2/20
Binario di montaggio Profilo-C 45/60	2/20
Binario di montaggio Profilo-C 45/75	2/20
Binario di montaggio Profilo-C 45/52	2/21
Binari di montaggio Profilo-C 45/90	2/21
Binario di montaggio Profilo-C 45/120	2/21
Binario di montaggio Profilo-C 45/150	2/21
Binario di montaggio Stex 35	2/3
Bullone dentato	2/24
Bullone filettato GB Stex 35	2/4
Bullone filettato GB Stex 45	2/22
C	
CENTUM® - INGEGNERIA INDUSTRIALE	
Adattatore per ancorante M16 CENTUM®	14/10
Adattatore CENTUM®	14/10
Angolare CENTUM®	14/13
Angolare trasversale CENTUM®	14/13
Applicazioni per muri e tetti CENTUM®	14/38
Attacco a parete CENTUM®	14/26
Base con collegamento CENTUM® per supporto a rullo doppio	14/66
Collare a Omega, DIN 1593	14/74
Collare Form A, DIN 3567	14/71
Collare Form A, tipo Maxima / Titan HD	14/67
Collare Form A, tipo Maxima / Titan HD, fonoassorbente	14/68
Collare Form A, tipo TGA	14/69
Collare Form A, tipo TGA, fonoassorbente	14/70
Connessione tirante CENTUM®	14/25
Connessione filettata CENTUM®	14/20
Connessione filettata doppia CENTUM®	14/21
Connettore CENTUM®	14/8
Connettore Ala-Collare	14/78
Connettore diretto CENTUM®	14/19
Connettore IB CENTUM®	14/18
Elemento di scorrimento come punto fisso	14/58
Elemento di sostegno	14/40
Elemento di sostegno regolabile	14/41
FixBob	14/7
Forcella a Norma DIN 71752	14/22
Guida di scorrimento per carpenteria	14/32
Guida a piastra per slitta di scorrimento	14/62
Guida di scorrimento sospesa CENTUM®	14/30
Guida di scorrimento sospesa leggera CENTUM®	14/30
Guida di scorrimento in appoggio CENTUM®	14/31
Mensola in Profilo CENTUM®	14/12
Morsetto rapido CENTUM®	14/33
Morsetto di serraggio CENTUM®	14/34
Perno filettato destro e sinistro	14/27
Perno forato con testa filettata	14/25
Perno richiudibile per Forcella a Norma DIN 71752	14/25
Piastra autobloccante per travi CENTUM®	14/38

Articolo	Capitolo / Pagina
Piastra filettata CENTUM®	14/32
Piastra spessorante AF CENTUM®	14/40
Piastra spessorante per morsetto CENTUM®	14/36
Piastre a croce CENTUM®	14/17
Piastre a T CENTUM®	14/17
Piastra ad angolo CENTUM®	14/16
Piastra di base CENTUM®	14/10
Piastra di collegamento snodata CENTUM®	14/20
Piastra snodata CENTUM®	14/19
Piatto di collegamento 2-Fori per catena pendente	14/78
Piastra di connessione XL100	14/18
Profili CENTUM®	14/5
Punto Fisso tipo A	14/81
Punto Fisso tipo B	14/82
Rampone tipo CF CENTUM®	14/42
Rampone tipo LR CENTUM®	14/42
Set accessori per morsetto di serraggio CENTUM®	14/37
Set morsetto di scorrimento	14/62
Set Piastra a Z CENTUM® e U-Bolt CENTUM®	14/31
Set Piastre a Z CENTUM®	14/30
Sistema di connessione CENTUM®, con rondella in acciaio	14/8
Sistema tirante	14/24
Slitta di scorrimento	14/53
Slitta di scorrimento, fonoassorbente	14/55
Slitta di scorrimento regolabile in altezza	14/57
Slitta di scorrimento regolabile in altezza, fonoassorbente	14/59
Squadretta CENTUM®	14/16
Striscia di scorrimento PA 6	14/30
Supporto per tubo CENTUM®	14/32
Supporto a rullo doppio, assiale	14/68
Supporto a rullo doppio, assiale-radiale	14/69
Supporto CENTUM®	14/21
Supporto scorrevole Polar Plus U120 / U140	14/63
Supporto scorrevole T	14/45
Supporto scorrevole T, fonoassorbente	14/46
Supporto scorrevole T, HV1 con 2 Collari	14/47
Supporto scorrevole T, HV2 con 2 Collari	14/48
Supporto scorrevole T, HV3 con 2 Collari	14/49
Supporto scorrevole T, HV1 con 2 Collari fonoassorbenti	14/50
Supporto scorrevole T, HV2 con 2 Collari fonoassorbenti	14/51
Supporto scorrevole T, HV3 con 2 Collari fonoassorbenti	14/52
T-Lock CENTUM®	14/7
T-Lock Plus CENTUM®	14/6
Tappo di finitura CENTUM®	14/34
Tenditore a Norma DIN 1478 (acciaio)	14/26
Tenditore a Norma DIN 1480 (forgiato, forma aperta)	14/26
Chiave a 4 filetti	10/6
Chiave di presa	10/7
Clip catenaria CC-W	9/9
COLLARI	
Adattatore di fissaggio Duplo	1/28
Adattatore di fissaggio	1/29
Adattatore per connesione dei collari	1/32

T. +39 02 93540195

info@mefa.it

Indice generale

Articolo	Capitolo / Pagina
Collare Beta	1/6
Collare Beta, con asta e tassello	1/7
Collare Clipmaster	1/29
Collare Clipstar, fonoassorbente	1/27
Collare estetico Duplo	1/28
Collare Maxima PSM	1/16
Collare Maxima PSM, fonoassorbente	1/14
Collare Omnia MB di scorrimento, fonoassorbente	1/13
Collare Omnia MB, fonoassorbente	1/9
Collare Omnia MB-3G	1/10
Collare Omnia, fonoassorbente	1/8
Collare Plastik	1/30
Collare Sigma di scorrimento, fonoassorbente	1/12
Collare Sigma, fonoassorbente	1/2
Collare Talis, fonoassorbente	1/3
Collare Titan HD	1/22
Collare Titan HD, fonoassorbente	1/18
Collare Trabant	1/5
Collare Trabant, fonoassorbente	1/4
Collare Universale, due pezzi zincato	1/31
Profilo isolante fonoassorbente	1/33
COLLARI ISOLATI	
Collare isolato ALU/PU >80<	6/9
Collare isolato ALU/PU >80< s	6/12
Collare isolato Foamglass®	6/14
Collare isolato Husky	6/6
Collare isolato Polar Plus	6/2
Punto fisso isolato	6/14
Supporto scorrevole Polar Plus U120 / U140	6/5
Connessione a snodo	5/7
Connettore K	2/31
Connettore ad angolo	2/46
Connettore snodato	2/47
Connettore piatto 35/4	2/15
Connettore piatto 45	2/33
D	
Dado a cuneo per soffitto composito	2/64
Dado esagonale	5/15
Dado flangiato	5/15
Disco flessibile MEFAFLEX PLUS	10/4
Distanziale angolare	5/8
Distanziale per piastra a Z	4/3
Distanziale scorrevole pensile L	4/5
E	
Elemento di riduzione	5/12
Elemento scorrevole	4/4
Elemento scorrevole assiale/radiale	4/4
Elemento scorrevole 35 mm, pensile	4/11
G	
Gancio per tasselli	9/16
Gancio filettato	5/8
Giunto SIMA >G<	3b/2
Giunto SIMA >CV<	3b/2
Giunto SIMA RAPID	3b/3
Giunto ridotto SIMA-CON	3b/6
Golfare maschio per tasselli	9/17
Griffa di fissaggio	2/12
Griffa di fissaggio kombi	2/38
Guida scorrevole 45	4/10
I	
Inserto isolante Stex 35	2/8
K	
Kit rampone di fissaggio	2/62
Kit cavi di supporto	9/6
M	
Manicotto di giunzione	5/11
Manicotto di riduzione	5/11
Mensola Profilo-C 27/18/1,25mm	2/52
Mensola Profilo-C 35/21/2,0mm	2/53
Mensola Profilo-C 45/26/1,5mm	2/54
Mensola Profilo-C 45/45/2,0mm	2/55
Mensola Profilo-C 45/45/2,0mm piastra orizzontale	2/56
Mensola Profilo-C 45/45/2,5mm SP	12/10
Mensola Profilo-C 45/60/3,0mm	2/57
Mensola Profilo-C doppio 45/52/1,5mm	2/58
Mensola Profilo-C doppio 45/90/2,0mm	2/59
Mensola saettata 45/45/2,0mm	2/51
Mensola Stex 35	2/6
Mensola Stex 35/42 piatto orizzontale	2/7
Mensola con saetta	2/50
Mensola universale	2/50
Molla in appoggio FL	3c/3
Molla pensile FH1, con 1 molla	3c/2
Molla pensile FH2, con 2 molle	3c/2
Morsetto di serraggio	2/61
Morsetto F3, a due pezzi	5/22
Morsetto F9	5/23
Morsetto in ghisa	5/21
Morsetto PK/PKB	5/20
Morsetto per profilato	2/62
Morsetto per trave verticale	2/61
Morsetto per binari SG-W	9/3
Morsetto per cavo LG-W	9/2
Morsetto per collari CG-W	9/3
N	
Nipplo filettato	5/13
Nodo universale	2/32
P	
Pasta sigillante 2000	10/2
Perno filettato	5/4
Piastra a croce / a L / a T	2/35
Piastra a gradino 40/5 3-fori	2/37
Piastra a U	2/38
Piastra a Z	4/3
Piastra autobloccante per travi	2/64
Piastra BIG FOOT® per costruzioni in copertura	2/42

Indice generale

Articolo	Capitolo / Pagina
Piastra con base gommata per costruzioni in copertura	2/41
Piastra dentata 2-Fori	2/26
Piastra dentata S	2/24
Piastra dentata S Zinco-Nickel	2/24
Piastra di base	2/39
Piastra di base 35	2/5
Piastra di montaggio MP Stex 45	2/23
Piastra di sicurezza	5/22
Piastra filettata	2/11
Piastra filettata Tipo 0,I, II, III, IV, V	5/2 - 5/3
Piastra filettata per profilo C 45	2/25
Piastra filettata 2-Fori	2/14
Piastra filettata GP Stex 35	2/4
Piastra filettata GP Stex 45	2/22
Piastra forata	2/31
Piastra forata 35/4 2-Fori	2/14
Piastra frontale 35	2/16
Piastra frontale 45	2/36
Piastra quadrangolare filettata	2/11
Piastra quadrangolare filettata per profilo C 45	2/26
Piastra snodata	2/49
Piastra snodata con foro di collegamento	2/49
Piastre di base	2/39
Piastra di base 35	2/5
Piastra di base snodata	2/48
Piastra di sicurezza	5/21
Piastra filettata	5/2
Piastra frontale 35	2/16
Pinza per foratura lamiera	10/6
Ponte di collegamento 45	2/37
Punte SDS-Plus per trapano a percussione	10/5
Protezione spigoli CP-W	9/9
PUNTI FISSI	
Collare FGL	3a/12
Mensola per Punto Fisso	3a/8
Morsetto di montaggio per punti fissi	3a/7
Punto Fisso a morsa	3a/11
Punto Fisso FGL (a stringere)	3a/12
Punto Fisso isolato	3a/10
Punto Fisso Tipo A (a saldare)	3a/2
Punto fisso Tipo A con supporti snodati (a saldare)	3a/4
Punto Fisso Tipo A/K (a stringere)	3a/5
Punto Fisso Tipo A/K-MD (a stringere)	3a/6
Punto Fisso Tipo B (a saldare)	3a/3
Set per isolamento acustico K	3a/11
Supporto per Punto Fisso HV	3a/9
R	
Rampone di fissaggio	2/62
Regolatore in altezza	2/39 - 5/6
Rinforzo per barre	2/32
Rocchetto di cavo WR-W	9/8
Rondella	5/17

Articolo	Capitolo / Pagina
S	
Saetta 45°	2/60
Set Morsetto	2/63
Set per isolamento acustico	2/40
Slitta a piatto	4/2
Slitta a rulli	4/11
Slitta a rulli doppia	4/12
Slitta assiale/radiale GL 37	4/7
Slitta assiale /radiale GL 100 e GL 200	4/9
Slitta GL 37	4/6
Slitta GL 100 e GL 200	4/8
Spray zincante (Zinc Primer)	10/3
Spray zincante riparatore, argento lucido	10/3
Squadretta angolare / Connessione angolare	2/35
Squadretta snodata	2/42
Squadretta universale Stex 35	2/5
Squadrette di giunzione	2/36
Squadretta 35/4	2/15
Snodo sferico	5/6
Sospensione regolabile in altezza	5/5
Supporto a trapezio	5/7
Supporto multiplo per coperture piane	2/43
Supporto snodato	5/5 -2/44
SPRINKLER - SISTEMI	
Angolare Sprinkler	12/8
Collare Omega	12/6
Collare SLH	12/3
Collare HDC	12/4
Collare tipo SP	12/5
Mensola Profilo-C 45/45/2,5mm SP	12/7
Striscia di scorrimento PA 6	4/3
Supporti a trapezio	5/7
Supporto doppio	5/4
Supporto doppio regolabile	5/5
Supporto fisso per tubi montanti	3b/5
Supporto scorrevole pensile TF	4/5
Supporto scorrevole 35	4/11
T	
Tagliacavo	9/9
Tappo di protezione Stex 35	2/8
Tappo di protezione 27/18, 35/21	2/12
Tappo di protezione 45	2/31
Tappo protettivo, tondo	5/9
TARGHETTE	
Coperchio in plastica, sfuso	11/3
Piastra portascritta da compilare	11/2
Reggia	11/3
Targhette	11/2
Tenditore esagonale	2/44
Tenditore occhio e gancio	9/15
Tronchese tagliacavo	9/17
Tronchetto filettato	5/10
Tronchetto filettato destro/sinistro	2/45

Indice generale

Articolo	Capitolo / Pagina
Tubo di tubo filettato	5/13
Tubo filettato	5/14
U	
U-Bolt corto filettato	1/26
U-Bolt	1/25
V	
VENTILAZIONE - SISTEMI DI MONTAGGIO	
Collare con elemento fonoassorbente	8/7
Collare per canali	8/5
Collare per canali, fonoassorbente	8/3
Collare Ventus, fonoassorbente	8/2
Composto sigillante	8/17
Elemento fonoassorbente	8/13
Elemento fonoassorbente DHL	8/10
Fascetta isolante LK, autoadesiva	8/17
Fascetta sigillante	8/14
Inserti isolanti in gomma per Binari	8/15
Piastra quadrangolare	8/9
Morsetto per canali	8/16
Nastro astringente a freddo	8/17
Profilo Signum LP50	8/7
Set mensole, con elementi fonoassorbenti	8/13
Inserto isolante Signum LP50	8/8
Supporto fonoassorbente per canali	8/12
Supporto a trapezio	8/14
Supporti fonoassorbenti per canali	8/10
Tappi di protezione Signum LP50	8/8
Vite DIN 7504K	8/16
Vite a brugola con testa cilindrica	5/14
Vite a taglio con testa cilindrica	5/14
Vite a testa esagonale	5/16
Vite ad occhiello ovale	5/19
Vite autofilettante con rondella	5/18
Vite con doppio filetto	5/17
Vite con testa a martello	2/25
Vite con testa a martello 35	2/10
Vite per legno a testa svasata	5/19

Definizione dei termini utilizzati nel catalogo

Resistenza al fuoco (B1)	B1 = componente costruttivo difficilmente infiammabile – componente costruttivo combustibile I componenti costruttivi sono classificati in base alla loro infiammabilità e combustibilità sulla base di un codice nazionale in accordo con la DIN 4102 “Comportamento al fuoco di componenti costruttivi” o sulla base di una Norma Europea DIN EN 13501 “Classificazione di componenti costruttivi e tipi di costruzioni con riferimento al loro comportamento al fuoco”. Le classi di comportamento al fuoco dei componenti costruttivi sono divise in non-infiammabile (A) e infiammabile (B) in accordo alla DIN 4102; la classificazione europea DIN EN 13501 fornisce 7 Euro Classi (A1, A2, B, C, D, E, F) e altre classi per il comportamento al fumo (s = fumo): classi s1, s2 e s3, colatura (d = colatura).
FWD 30,60,90	FWD = durata della resistenza al fuoco La resistenza al fuoco o la classe di resistenza di un componente costruttivo è valida per il tempo in cui il componente stesso mantiene la sua funzione sotto incendio standard. I requisiti definiti sono stabiliti sulla base del componente testato. FWD30 = resistenza al fuoco oltre 30 minuti FWD60 = resistenza al fuoco oltre 60 minuti FWD90 = resistenza al fuoco oltre 90 minuti
Coefficiente di sicurezza globale Y	Il coefficiente di sicurezza globale indica il fattore per il quale il valore di rottura di una struttura, componente o materiale è più alto rispetto a quanto determinato per via teorica (ad esempio attraverso un calcolo statico).
Conducibilità termica	La conducibilità termica indica il flusso di calore che passa attraverso un foglio largo 1m2 e spesso 1m con una differenza di temperatura di 1 Kelvin (K). L’unità di misura della conducibilità termica è W/(m·k). Più è piccolo il valore di λ, migliore è la capacità di isolamento di un componente costruttivo.
Momento Limite MG	Momento flettente, che descrive il massimo momento che è possibile sopportare. Per supporti o altri componenti, il momento limite è limitato dalla massima deformazione ammissibile.
Max. deformazione f	La massima deformazione, ad esempio per un binario, è la deformazione tra la situazione sotto carico e la situazione priva di carico, che avviene quando i carichi flettenti sono applicati trasversalmente rispetto agli assi longitudinali.
Modulo di elasticità	Il modulo di elasticità è un parametro del materiale. Descrive la relazione esistente tra le sollecitazioni e gli sforzi durante la deformazione di un materiale in campo elastico-lineare. Il modulo di elasticità è indicato con il simbolo E, con l’unità di misura di uno sforzo.
Utilizzo multiplo per applicazioni non-strutturali	Nel caso di fissaggio multiplo, si assume che se un ancorante o punto di fissaggio cede, il carico è trasferito agli adiacenti punti di fissaggio. Questo richiede un numero di punti di fissaggio sufficiente (almeno 3) e una possibilità di trasferire i carichi ai punti di fissaggio più prossimi (ad esempio una tubazione). Questo supporto deve continuare a funzionare anche a seguito del cedimento di un suo punto di ancoraggio. Per questo scopo, il supporto deve avere una sufficiente capacità portante e non ci devono essere deformazioni eccessive a seguito della rottura di un fissaggio. Classici esempi di fissaggio multiplo sono le tubazioni, i controsoffitti e pareti.
Disaccoppiamento acustico	La protezione dal rumore fa riferimento agli accorgimenti che riducono la trasmissione di un suono da una sorgente di suoni a un ricevitore. Lo scopo principale di misure adeguate (ad esempio superfici elastiche, masse, separazione dei componenti) è quello di evitare o ridurre la trasmissione del suono. Uno di questi accorgimenti è l’utilizzo di materiali in gomma da utilizzare come disaccoppiamento acustico in un supporto.
Carichi statici	Nella statica delle forze, occorre fare una distinzione tra i differenti tipi di sollecitazioni che possono agire su un componente. I carichi sono indotti da forze agenti su un componente. Il tipo di carico applicato dipende dalla direzione di azione della forza, dalla sua posizione, dalla sua distribuzione e dalla sua durata nel tempo. Durata temporale di un carico significa che se una forza può agente in modo permanente oppure ha una variazione di tipo dinamico e quindi è variabile nel tempo. Carico statico: la forza agente e la sua direzione di azione rimangono costanti.
Reazione vincolare FAX	Ogni componente è solitamente fissato ad una struttura di sostegno. La reazione vincolare al supporto rappresenta il carico richiesto per fissare in sicurezza un componente alla struttura di sostegno. Per componenti come i supporti, la reazione vincolare è quella forza che, se superata, comporterebbe la deformazione del componente stesso.
Coppia di serraggio	Per viti e dadi, il termine “coppia di serraggio” fa riferimento alla torsione con cui una vite di connessione è serrata o può essere serrata.
Inserto TX 25	TX (da “torcente”) è la denominazione del marchio registrato per un avvitatore la cui denominazione standard è esagono incassato. Le dimensioni delle chiavi sono indicate con “T”, “TX” o “Tx” (dipende dal Produttore), seguito da un numero. Il range con le dimensioni disponibili è da T1 a T100.
Diffusività al vapore acqueo	La diffusività al vapore acqueo descrive il passaggio di umidità sotto forma di vapore acqueo attraverso un componente.
Tensione di snervamento σ_{adm}	La tensione di snervamento Re (σ) è un parametro del materiale e indica lo sforzo fino al quale il materiale non mostra alcuna deformazione plastica permanente sotto, ad esempio, un carico flessionale: se la tensione di snervamento non è ancora raggiunta, il materiale ritorna elasticamente alla sua forma originale a seguito della rimozione del carico, se la tensione di snervamento è superata, le deformazioni sono permanenti.

COLLARI

Collari per tubazioni,
U-Bolt e accessori



Collari per tubazioni - MEFA


Tubo Ø da 12 a 60 mm

Collare Sigma
fonoassorbente
Pagina 1/2


Tubo Ø da 12 a 220 mm

Collare Talis
fonoassorbente
Pagina 1/3


Tubo Ø da 12 a 169 mm

Collare Trabant
fonoassorbente
Pagina 1/4


Tubo Ø da 21 a 171 mm

Collare Trabant
Pagina 1/5

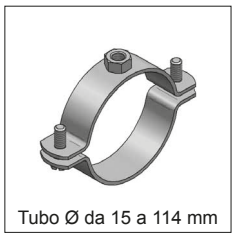
Tubo Ø da 15 a 114 mm

Collare Beta
Pagina 1/6

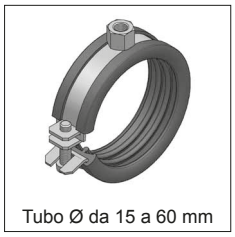
Tubo Ø da 15 a 60 mm

Collare Omnia
fonoassorbente
Pagina 1/8

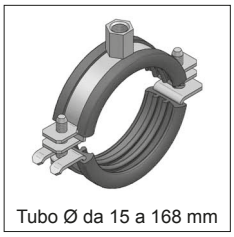
Tubo Ø da 15 a 168 mm

Collare Omnia MB
fonoassorbente
Pagina 1/9

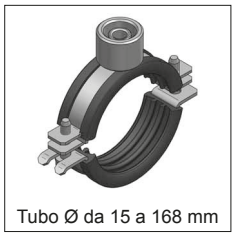
Tubo Ø da 15 a 168 mm

Collare Omnia MB-3G
Pagina 1/11


Tubo Ø da 12 a 46 mm

Collare Sigma
di scorrimento
Pagina 1/12


Tubo Ø da 50 a 116 mm

Collare Omnia MB di
scorrimento
Pagina 1/13


Tubo Ø da 15 a 630 mm

Collare Maxima PSM
fonoassorbente
Pagina 1/14

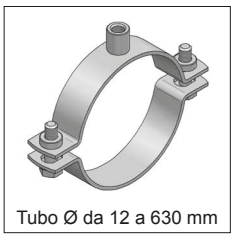
Tubo Ø da 12 a 630 mm

Collare Maxima PSM
Pagina 1/16

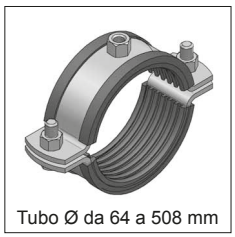
Tubo Ø da 64 a 508 mm

Collare Titan HD
fonoassorbente
Pagina 1/18

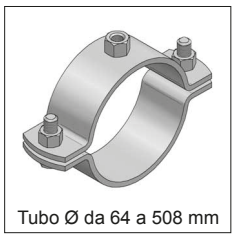
Tubo Ø da 64 a 508 mm

Collare Titan HD
Pagina 1/22


Tubo Ø da 21 a 324 mm

U-Bolt
Pagina 1/25


Tubo Ø da 10 a 42 mm

Collare Clipstar
Pagina 1/27

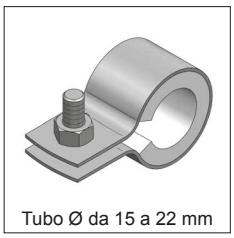
Tubo Ø da 15 a 22 mm

Collare estetico Duplo
Pagina 1/28

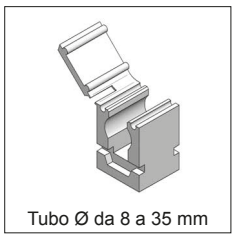
Tubo Ø da 8 a 35 mm

Collare Clipmaster
Pagina 1/29


Tubo Ø da 40 a 315 mm

Collare Plastik
Pagina 1/30

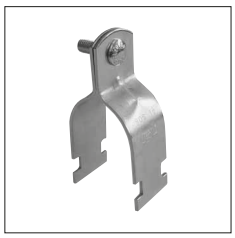

Collare Universale
Pagina 1/31

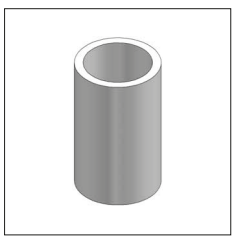

Adattatore per connessione
dei collari
Pagina 1/32



Profilo isolante
fonoassorbente
Pagina 1/33

ⓘ Coppia di serraggio delle viti dei collari vedi Cap. 16

ⓘ Collari:

isolati	vedi Cap. 6
per Canali d'Aria	vedi Cap. 8
per Sprinkler	vedi Cap. 12
in Acciaio Inox	vedi Cap. 13
Industriali	vedi Cap. 14

Collare Sigma, fonoassorbente

01



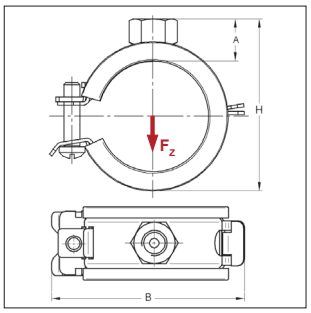

Collare Sigma

RAL GÜTEZEICHEN ROHRBEFESTIGUNG RAL-GZ 655-B

Anti-acustico DIN 4109

Classe Antifuoco ●B2● "Normal flamability" acc. to DIN 4102

TX 25

Modello/Montaggio:

Applicazione:	impianti residenziali e commerciali
Chiusura:	Sigma chiusura sicura e veloce
Tipo di costruzione:	pezzo unico
Diametro esterno del tubo:	da 6 a 60 mm
Connessione:	M8
Isolamento acustico:	secondo DIN 4109

Dati Tecnici:

Materiale:	Acciaio
Tipo materiale:	DC01-A, DD11
Finitura:	Zincatura galvanica (GALV)
Inserto fonoassorbente:	Gomma EPDM
Resistenza alla Temperatura:	da - 35 °C a + 100 °C
Spessore isolamento:	3 mm

Connessione: filetto M8						**inserto fonoassorbente Gomma**				**nero**
Diametro est.		Fascetta	Vite di chiusura	Max. carico ammissibile F_z	$H_{(min-max)}$	A	B	Peso	Conf.	Articolo
[mm]	[pollici]	[mm]		[kN]	[mm]	[mm]	[mm]	[kg/pz]	[pz]	
6 - 10		20x1,0	M5	0,60	23-27	12	33	0,022	100	14510150
12 - 15	1/4	20x1,0	M5	0,60	30-33	12	41	0,026	100	14510151
16 - 19	3/8	20x1,0	M5	0,60	34-37	12	45	0,029	100	14510191
20 - 23	1/2	20x1,0	M5	0,60	38-41	12	51	0,033	100	14510231
25 - 29	3/4	20x1,0	M5	0,60	43-47	12	56	0,036	100	14510291
32 - 35	1	20x1,0	M5	0,60	50-53	12	62	0,042	100	14510351
40 - 44	$1^{1/4}$	20x1,0	M5	0,60	58-62	12	71	0,058	50	14510441
48 - 52	$1^{1/2}$	20x1,5	M5	1,10	66-70	12	80	0,079	50	14510521
53 - 57		20x1,5	M5	1,10	71-75	12	85	0,086	50	14510571
58 - 60	2	20x1,5	M5	1,10	76-79	12	89	0,091	50	14510601

Nota: Il massimo carico ammissibile è stato calcolato utilizzando l'applicazione del metodo statico dei carichi di rottura, mantenendo una massima deformazione ammissibile di 1,5 mm o 2% della massima tensione del diametro del collare.

Questi prodotti sono certificati con "Gütezeichen Rohrbefestingung" e secondo RAL-GZ 655.

NOTA: MEFA Italia si riserva il diritto di modificare senza preavviso le informazioni contenute nel presente catalogo e non è responsabile di eventuali errori di stampa e trascrizione.

Collare Talis, fonoassorbente



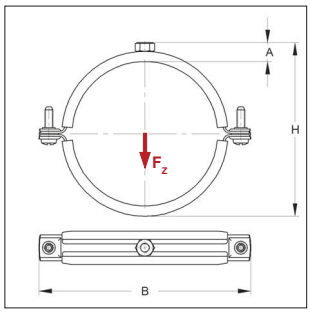

Anti-acustico DIN 4109

Classe Antifuoco B2 "Normal flamability" acc. to DIN 4102

Collare Talis, fonoassorbente

Modello/Montaggio:

Chiusura:	Chiusura a vite
Tipo di costruzione:	2 pezzi
Diametro esterno del tubo:	da 12 a 169 mm
Connessione:	M8, M8/M10, M10/M12
Isolamento acustico:	secondo DIN 4109

Dati Tecnici:

Materiale:	Acciaio
Tipo materiale:	DD11
Finitura:	Zincatura galvanica (GALV)
Inserto fonoassorbente:	Gomma EPDM
Resistenza alla Temperatura:	da - 35 °C a + 100 °C

Connessione: filetto M8					inserto fonoassorbente		Gomma
Diametro est.		Fascetta	Vite di chiusura	Max. carico ammissibile F_z [1)]	Peso	Conf.	Articolo
[mm]	[pollici]	[mm]		[kN]	[kg/pz]	[pz]	
12 - 14	1/4	20x1,0	M5	1,25	0,031	100	101234012
15 - 19	3/8	20x1,0	M5	1,25	0,033	100	101234015
20 - 23	1/2	20x1,0	M5	1,25	0,037	100	101234020
24 - 28	3/4	20x1,0	M5	1,25	0,040	100	101234026
31 - 35	1	20x1,0	M5	1,25	0,044	100	101234032
38 - 43	1 1/4	20x1,0	M5	1,25	0,048	50	101234040
48 - 51	1 1/2	20x1,2	M5	1,30	0,054	50	101234048
52 - 56		20x1,2	M6	1,30	0,063	50	101234052

Connessione: doppio filetto M8/M10					inserto fonoassorbente		Gomma
20 - 23	1/2	20x1,0	M5	1,25	0,037	100	10123402001
24 - 28	3/4	20x1,0	M5	1,25	0,040	100	10123402601
31 - 35	1	20x1,0	M5	1,25	0,044	100	10123402201
38 - 43	1 1/4	20x1,0	M5	1,25	0,048	50	10123404001
48 - 51	1 1/2	20x1,0	M5	1,25	0,054	50	10123404801
57 - 63	2	20x1,2	M6	1,30	0,068	50	101234057
63 - 67		20x1,5	M6	1,50	0,085	50	101234063
70 - 73		20x1,5	M6	1,50	0,091	50	101234070
74 - 80	2 1/2	20x1,5	M6	1,50	0,097	50	101234074
83 - 91	3	20x1,5	M6	1,50	0,105	50	101234083
108 - 114	4	25x1,5	M6	2,00	0,171	50	101234108

Connessione: doppio filetto M10/M12					inserto fonoassorbente		Gomma
120 - 125		25x2,0	M6	3,00	0,222	25	101234125
130 - 136		25x2,0	M6	3,00	0,238	25	101234130
136 - 142	5	25x2,0	M6	3,00	0,250	25	101234136
159 - 163		25x2,0	M6	3,00	0,280	25	101234159
165 - 169	6	25x2,0	M6	3,00	0,292	25	101234165

NOTA: MEFA Italia si riserva il diritto di modificare senza preavviso le informazioni contenute nel presente catalogo e non è responsabile di eventuali errori di stampa e trascrizione.

Collare Trabant, fonoassorbente

01

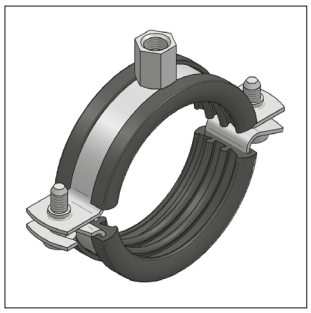

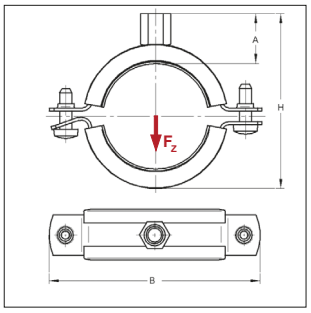

Collare Trabant

RAL GÜTEZEICHEN ROHRBEFESTIGUNG RAL-GZ 655-□

RAL GÜTEZEICHEN BRANDGEPRÜFTE ROHRBEFESTIGUNG RAL-GZ 656

Anti-acustico DIN 4109

Classe Antifuoco ●B2● "Normal flamability" acc. to DIN 4102

TSP®-3 [1)]

Modello/Montaggio:

Applicazione:	impianti residenziali e commerciali
Chiusura:	Doppia vite di serraggio
Tipo di costruzione:	2 pezzi
Diametro esterno del tubo:	da 12 a 168 mm
Connessione:	M8/M10 e M10/M12
Isolamento acustico:	secondo DIN 4109

Dati Tecnici:

Materiale:	Acciaio
Tipo materiale:	DD11
Finitura:	Zincatura galvanica (GALV)
Inserto fonoassorbente:	Gomma TPE/EPDM
Resistenza alla Temperatura:	da - 35 °C a + 100 °C
Spessore isolamento:	4,5 mm

[1)] Disponibile anche nella versione TSP, con finitura in Dacromet per applicazioni in ambienti esterni (classe di corrosione C3 secondo ISO 9227). Non approvato RAL.

Connessione: doppio filetto M8/M10								inserto fonoassorbente		Gomma
Diametro est.		Fascetta	Vite di chiusura	Max. carico ammissibile F_z	$H_{(min-max)}$	A	B	Peso	Conf.	Articolo
[mm]	[pollici]	[mm]		[kN]	[mm]	[mm]	[mm]	[kg/pz]	[pz]	
12 - 15		20x1,0	M6	0,29	36-39	22	58	0,048	100	042615101
16 - 20	3/8	20x1,0	M6	0,29	39-44	22	61	0,050	100	042620101
21 - 25	1/2	20x1,0	M6	0,29	44-49	22	64	0,052	100	042625101
26 - 30	3/4	20x1,0	M6	0,29	49-54	22	69	0,057	100	042630101
32 - 37	1	20x1,0	M6	0,29	56-61	22	77	0,064	100	042637101
42 - 46	1 1/4	20x1,5	M6	0,89	66-70	23	88	0,088	50	042646101
48 - 52	1 1/2	20x1,5	M6	0,89	72-77	23	94	0,095	50	042652101
54 - 58		20x1,5	M6	0,89	78-83	23	102	0,102	50	042658101
60 - 65	2	20x1,5	M6	0,89	84-90	23	109	0,103	50	042665101
70 - 76	2 1/2	25x1,5	M6	0,89	92-97	23	121	0,138	50	042672101
76 - 83		25x1,5	M6	0,89	98-103	23	124	0,152	50	042677101
86 - 90	3	25x2,0	M6	1,50	108-116	23	134	0,202	50	0426901
108 - 114	4	25x2,5	M6	1,90	134-140	24	165	0,268	50	0427141

Connessione: doppio filetto M10/M12								inserto fonoassorbente		Gomma
121 - 125*		25x2,5	M6	2,20	156-162	27	176	0,313	25	04272251
132 - 136*		25x2,5	M6	2,20	167-173	27	187	0,332	25	04272361
137 - 141*	5	25x2,5	M6	2,20	172-178	27	192	0,343	25	04272411
159 - 163*		25x2,5	M6	2,20	194-200	27	215	0,388	25	04272631
164 - 168*	6	25x2,5	M6	2,20	199-205	27	220	0,401	25	04272681
196 - 202*		25x3,0	M6	2,30	222	28	257	0,526	25	04273021
212 - 220*	8	25x3,0	M6	2,30	240	29	270	0,568	25	04273202

* Senza certificazione RAL GZ-656

Disponibile Adattatore di Filetto a pag. 1/32

Nota: Il massimo carico ammissibile è stato calcolato utilizzando l'applicazione del metodo statico dei carichi di rottura, mantenendo una massima deformazione ammissibile di 1,5 mm o 2% della massima tensione del diametro del collare.
Questi prodotti hanno ottenuto il marchio RAL e sono soggetti a monitoraggio esterno secondo RAL-GZ 655-B.

NOTA: MEFA Italia si riserva il diritto di modificare senza preavviso le informazioni contenute nel presente catalogo e non è responsabile di eventuali errori di stampa e trascrizione.

Collare Trabant

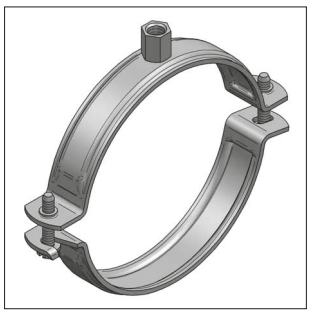

Collare Trabant

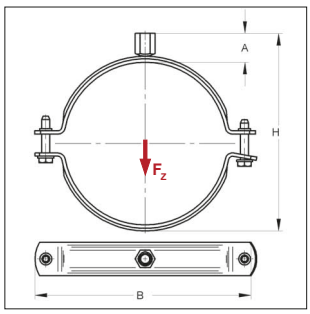

RAL-GZ 655-B

RAL-GZ 656

Modello/Montaggio:

Applicazione:	impianti residenziali e commerciali
Chiusura:	Doppia vite di serraggio
Tipo di costruzione:	2 pezzi
Diametro esterno del tubo:	da 21 a 171mm
Connessione:	M8/M10 e M10/M12

Dati tecnici:

Materiale:	Acciaio
Finitura:	Zincatura galvanica (GALV)

Connessione: doppio filetto M8/M10

Diametro est. [mm]	Fascetta [mm]	Vite di chiusura	Max. carico ammissibile F_z [kN]	H (min-max) [mm]	A [mm]	B [mm]	Peso [kg/pz]	Conf. [pz]	Articolo
21 - 24	20x1,0	M6	0,29	40-43	18	59	0,05	100	042615201
25 - 29	20x1,0	M6	0,29	44-48	18	64	0,05	100	042620201
30 - 34	20x1,0	M6	0,29	49-53	18	69	0,05	100	042625201
35 - 39	20x1,0	M6	0,29	54-58	18	75	0,06	100	042630201
41 - 48	20x1,0	M6	0,29	60-67	18	91	0,06	100	042637201
51 - 55	20x1,5	M6	0,89	71-75	18	92	0,08	50	042646201
57 - 61	20x1,5	M6	0,89	77-81	18	98	0,09	50	042652201
63 - 67	20x1,5	M6	0,89	83-87	18	104	0,09	50	042658201
69 - 74	20x1,5	M6	0,89	89-94	18	111	0,10	50	042665201
76 - 85	25x1,5	M6	0,89	95-104	18	122	0,13	50	042672201
84 - 90	25x1,5	M6	0,89	103-109	18	127	0,14	50	042677201
94 - 97	25x2,0	M6	1,50	114-119	18	134	0,16	50	0426902
106 - 110	25x2,5	M6	1,90	132-136	22	153	0,23	50	0427022
114 - 122	25x2,5	M6	1,90	140-148	22	166	0,25	50	04272142

Connessione: doppio filetto M10/M12

139 - 144	25x2,5	M6	1,90	166-171	22,5	127	0,30	25	04272362
167 - 171	25x2,5	M6	1,90	194-198	22,5	215	0,34	25	04272632

NOTA: MEFA Italia si riserva il diritto di modificare senza preavviso le informazioni contenute nel presente catalogo e non è responsabile di eventuali errori di stampa e trascrizione.

Collare Beta

01

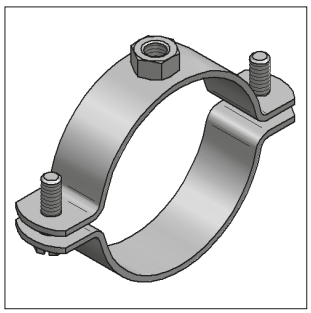

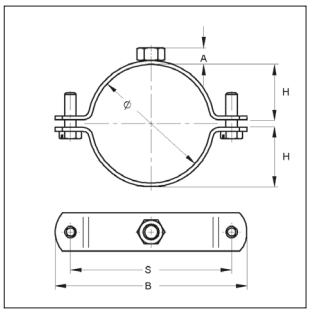

Collare Beta

Modello/Montaggio:

Applicazione:	impianti residenziali e commerciali
Chiusura:	2 viti di serraggio M6x16 e M6x20
Tipo di costruzione:	2 pezzi
Connessione:	con dado elettrosaldato

Dati tecnici:

Materiale:	Acciaio St 37-2
Finitura:	Zincatura galvanica (GALV)

Connessione: filetto M8

Diametro [pollici]	Fascetta [mm]	Carico in trazione [kN]	A [mm]	B [mm]	H [mm]	S [mm]	Peso [kg/pz]	Conf. [pz]	Articolo
3/8	19x2,4	1,00	7,9	53,10	8,30	36,70	0,046	100	3205018
1/2	19x2,4	1,00	7,9	58,50	12,20	39,50	0,053	100	3205021
3/4	19x2,4	1,25	7,9	64,25	16,00	45,80	0,059	100	3205027
1	19x2,4	1,25	7,9	71,00	18,35	52,70	0,067	100	3205034
1 1/4	19x2,4	1,25	7,9	79,50	23,00	61,00	0,077	100	3205042
1 1/2	19x2,4	1,25	7,9	85,65	25,55	67,80	0,086	100	3205048
2	19x2,4	1,25	7,9	99,30	31,15	81,10	0,094	100	3205060

Connessione: filetto M10

2 1/2	19x2,4	1,40	9,8	131,30	39,25	111,50	0,128	50	3206076
3	19x2,4	1,60	9,8	140,50	44,65	121,00	0,143	50	3206090
4	19x2,4	1,60	9,8	168,60	57,50	148,85	0,160	50	3206110

NOTA: MEFA Italia si riserva il diritto di modificare senza preavviso le informazioni contenute nel presente catalogo e non è responsabile di eventuali errori di stampa e trascrizione.

Collare Beta, con asta e tassello

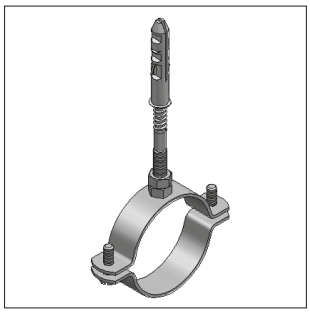

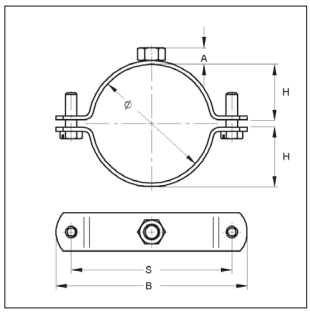

Collare Beta con asta e tassello

Modello/Montaggio:

Applicazione:	impianti residenziali e commerciali
Chiusura:	2 viti di serraggio M6x16 e M6x20
Connessione:	con dado elettrosaldato
Attacco filettato:	provvisto di asta filettata M8x90 oppure M10x12 e tassello in nylon Ø 10x60 oppure Ø 14

Dati tecnici:

Materiale:	Acciaio St 37-2
Finitura:	Zincatura galvanica (GALV)

Connessione: filetto M8 — **Senza profilo isolante**

Diametro [pollici]	Fascetta [mm]	Carico in trazione [kN]	A [mm]	B [mm]	H [mm]	S [mm]	Peso [kg/pz]	Conf. [pz]	Articolo
3/8	19x2,4	1,00	7,9	53,10	8,30	36,70	0,078	100	3200018
1/2	19x2,4	1,00	7,9	58,50	12,20	39,50	0,085	100	3200021
3/4	19x2,4	1,25	7,9	64,25	16,00	45,80	0,091	100	3200027
1	19x2,4	1,25	7,9	71,00	18,35	52,70	0,099	100	3200034
1 1/4	19x2,4	1,25	7,9	79,50	23,00	61,00	0,109	100	3200042
1 1/2	19x2,4	1,25	7,9	85,65	25,55	67,80	0,118	100	3200048
2	19x2,4	1,25	7,9	99,30	31,15	81,10	0,130	100	3200060
Connessione: filetto M10									
2 1/2	19x2,4	1,40	9,8	131,30	39,25	111,50	0,160	50	3201076
3	19x2,4	1,60	9,8	140,50	44,65	121,00	0,176	50	3201090
4	19x2,4	1,60	9,8	168,60	57,50	148,85	0,193	50	3201110

NOTA: MEFA Italia si riserva il diritto di modificare senza preavviso le informazioni contenute nel presente catalogo e non è responsabile di eventuali errori di stampa e trascrizione.

Collare Omnia, fonoassorbente

01

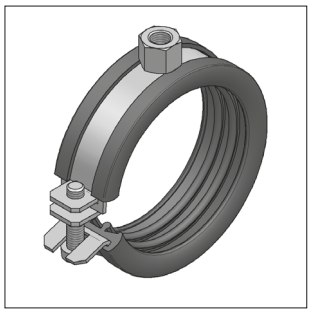

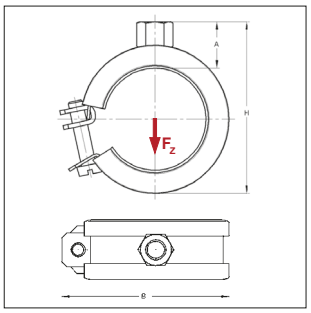

Anti-acustico DIN 4109

Classe Antifuoco ● B2 ● "Normal flamability" acc. to DIN 4102

Collare Omnia

Modello/Montaggio:

Chiusura:	vite di serraggio a scatto rapido
Tipo di costruzione:	pezzo unico
Diametro esterno del tubo:	da 15 a 60 mm
Connessione:	M8, M10
Isolamento acustico:	secondo DIN 4109

Dati Tecnici:

Materiale:	Acciaio	
Tipo materiale:	DC01-A, DD11	
Finitura:	Zincatura galvanica (GALV)	
Inserto fonoassorbente:	Gomma TPE	Silicone
Resistenza alla Temperatura:	da - 35 °C a + 100 °C	da - 50 °C a + 250 °C
Spessore isolamento:	6 mm	6 mm

Connessione: filetto M8											inserto fonoassorbente	Silicone	Gomma
Diametro est. [mm]	Tipo	[pollici]	Fascetta [mm]	Vite di chiusura	Max. carico ammissibile F_z [1] [kN]	H [mm]	A [mm]	B [mm]	Peso [kg/pz]	Conf. [pz]	Articolo	Articolo
15 - 17	15		20x0,8	M6	0,80	40	19	39	0,040	100	0380652	0380156
18 - 20	18	3/8	20x0,8	M6	0,80	43	19	43	0,042	100	0380687	0380180
22 - 24	22	1/2	20x0,8	M6	0,80	46	19	47	0,045	100	0380725	0380229
28 - 30	28	3/4	20x0,8	M6	0,80	52	19	55	0,051	100	0380784	0380288
35 - 37	35	1	20x1,0	M6	1,00	60	19	61	0,062	100	0380822	0380350
42 - 43	42	1 1/4	20x1,0	M6	1,00	67	19	68	0,067	50	0380911	0380423
44 - 47	44		20x1,0	M6	1,00	69	19	70	0,067	50	0380946	0380431
48 - 49	48	1 1/2	20x1,0	M6	1,00	73	19	75	0,076	50	0380989	0380482
50 - 52	50		20x1,5	M6	1,20	78	20	85	0,093	50	0381012	0380512
54	54		20x1,5	M6	1,20	80	20	89	0,103	50	0381047	0380547
60	60	2	20x1,5	M6	1,20	86	20	95	0,109	50	0381098	0380601

Connessione: filetto M10											inserto fonoassorbente	Silicone	Gomma
15 - 17	15		20x0,8	M6	0,80	42	21	39	0,049	100	0381659	0381152
18 - 20	18	3/8	20x0,8	M6	0,80	45	21	43	0,051	100	0381683	0381187
22 - 24	22	1/2	20x0,8	M6	0,80	48	21	47	0,054	100	0381721	0381225
28 - 30	28	3/4	20x0,8	M6	0,80	54	21	55	0,060	100	0381780	0381284
35 - 37	35	1	20x1,0	M6	1,00	62	21	61	0,073	100	0381829	0381357
42 - 43	42	1 1/4	20x1,0	M6	1,00	69	21	68	0,077	50	0381926	0381411
48 - 49	48	1 1/2	20x1,0	M6	1,00	75	21	75	0,082	50	0381985	0381489
50 - 52	50		20x1,5	M6	1,20	80	22	85	0,093	50	0382019	0381519
54	54		20x1,5	M6	1,20	82	22	89	0,094	50	0382043	0381543
57	57		20x1,5	M6	1,20	86	22	91	0,097	50	0382078	0381578

Nota: Il massimo carico ammissibile è stato calcolato utilizzando l'applicazione del metodo statico dei carichi di rottura, mantenendo una massima deformazione ammissibile di 1,5 mm o 2% della massima tensione del diametro del collare.

NOTA: MEFA Italia si riserva il diritto di modificare senza preavviso le informazioni contenute nel presente catalogo e non è responsabile di eventuali errori di stampa e trascrizione.

Collare Omnia MB, fonoassorbente

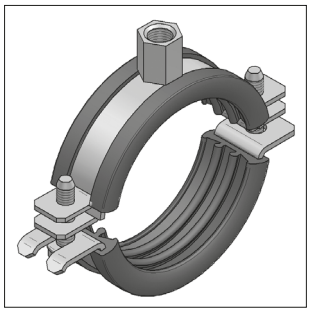

Collare Omnia MB

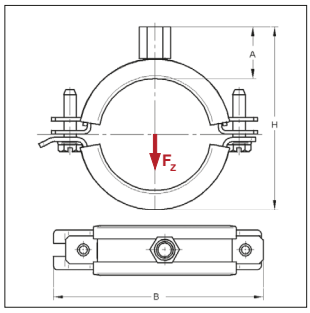

RAL-GZ 655-B

RAL-GZ 656

Anti-acustico DIN 4109

Classe Antifuoco B2 "Normal flamability" acc. to DIN 4102

Per i carichi in caso di incendio vedere capitolo 16

Modello/Montaggio:

Applicazione:	impianti commerciali e industriali
Chiusura:	doppia vite di serraggio a scatto rapido
Tipo di costruzione:	2 pezzi
Diametro esterno del tubo:	da 15 a 168 mm
Connessione:	M8/M10, M10/M12, M12
Isolamento acustico:	secondo DIN 4109
Su richiesta:	per sospensioni di più collari sovrapposti in cascata, disponibile la versione con due connessioni filettate

Dati Tecnici:

Materiale:	Acciaio	
Tipo materiale:	DD11	
Finitura:	Zincatura galvanica (GALV)	
Inserto fonoassorbente:	Gomma TPE	Silicone[1)]
Resistenza alla Temperatura:	da - 35 °C a + 100 °C	da - 50 °C a + 250 °C
Spessore isolamento:	6 mm	6 mm

[1)] I massimi carichi ammessi sono validi anche per collari con profilo isolante in silicone, non approvati RAL

Connessione: doppio filetto M8/M10										inserto fonoassorbente	Silicone	Gomma
Diametro est.		Fascetta	Vite di chiusura	Max. carico ammissibile F_z [1)]	H (min-max)	A	B	Peso	Conf.		Articolo	Articolo
[mm]	[pollici]	[mm]		[kN]	[mm]	[mm]	[mm]	[kg/pz]	[pz]			
15 - 20	3/8	20x1,5	M6	1,00	42-47	24	61	0,078	100		0398220	0398020
22 - 28	1/2-3/4	20x1,5	M6	1,00	49-56	24	68	0,086	100		0398228	0398028
30 - 35	1	20x1,5	M6	1,00	57-62	24	78	0,096	100		0398235	0398035
38 - 42	1 1/4	20x2,0	M6	1,60	66-70	24	89	0,117	50		0398242	0398042
44 - 48	1 1/2	20x2,0	M6	1,60	72-76	24	92	0,127	50		0398248	0398048
50 - 54		20x2,0	M6	1,60	78-82	24	101	0,137	50		0398254	0398054
56 - 60	2	20x2,0	M6	1,60	84-88	24	108	0,146	50		0398260	0398060
61 - 65		20x2,0	M6	1,60	91-92	24	113	0,154	50		0398264	0398064
70 - 73		20x2,0	M6	1,60	98-101	24	117	0,169	50		0398273	0398073
75 - 83	2 1/2	20x2,0	M6	1,60	103-108	24	124	0,177	50		0398278	0398078
84 - 90	3	25x2,5	M6	1,80	113-118	25	136	0,259	50		0398289	0398089
90 - 95		25x2,5	M6	1,80	119-124	25	143	0,270	50		0398295	0398095
100 - 105		25x2,5	M6	1,80	129-134	25	152	0,289	50		0398305	0398105
108 - 112		25x2,5	M6	1,80	137-141	25	158	0,304	50		0398312	0398112
114 - 116	4	25x2,5	M6	1,80	143-145	25	165	0,316	25		0398316	0398116
121 - 125		25x2,5	M6	1,80	150-154	25	175	0,329	25		0398325	0398125
Connessione: doppio filetto M10/M12										**inserto fonoassorbente**	**Silicone**	**Gomma**
132 - 136		25x3,0	M8	2,30	171-175	30	192	0,446	25		1418336	03981362
137 - 141	5	25x3,0	M8	2,30	176-180	30	197	0,459	25		1418341	03981412
159 - 163		25x3,0	M8	2,30	193-197	30	219	0,514	25		1418363	03981632
164 - 168	6	25x3,0	M8	2,30	198-202	30	225	0,526	25		1418368	03981682

NOTA: MEFA Italia si riserva il diritto di modificare senza preavviso le informazioni contenute nel presente catalogo e non è responsabile di eventuali errori di stampa e trascrizione.

Collare Omnia MB, fonoassorbente

01

Connessione: filetto M12									inserto fonoassorbente	Silicone	Gomma
Diametro est.		Fascetta	Vite di chiusura	Max. carico ammissibile F_Z 1)	$H_{(min-max)}$	A	B	Peso	Conf.	Articolo	Articolo
[mm]	[pollici]	[mm]		[kN]	[mm]	[mm]	[mm]	[kg/pz]	[pz]		
15 - 20	3/8	20x1,5	M6	1,00	43-48	24	61	0,095	100	0392227	0392014
22 - 28	1/2-3/4	20x1,5	M6	1,00	50-56	24	68	0,103	100	0392235	0392030
30 - 35	1	20x1,5	M6	1,00	58-63	24	78	0,113	100	0392243	0392049
38 - 42	$1^{1/4}$	20x2,0	M6	1,60	67-71	24	89	0,134	50	0392251	0392057
44 - 48	$1^{1/2}$	20x2,0	M6	1,60	73-77	24	92	0,144	50	0397448	0398448
50 - 54		20x2,0	M6	1,60	79-83	24	101	0,154	50	0397454	0398454
56 - 60	2	20x2,0	M6	1,60	85-89	24	108	0,163	50	0397460	0398460
63 - 64		20x2,0	M6	1,60	92-93	24	113	0,171	50	0397464	0398464
70 - 73		20x2,0	M6	1,60	99-102	24	117	0,186	50	0397473	0398473
75 - 83	$2^{1/2}$	20x2,0	M6	1,60	104-109	24	124	0,194	50	0397480	0398480
84 - 90	3	25x2,5	M6	1,80	114-119	25	136	0,276	50	0397489	0398489
90 - 95		25x2,5	M6	1,80	120-125	25	143	0,287	50	0397495	0398495
100 - 105		25x2,5	M6	1,80	130-135	25	152	0,306	50	0397505	0398505
108 - 112		25x2,5	M6	1,80	138-142	25	158	0,321	50	0392405	0392219
114 - 116	4	25x2,5	M6	1,80	144-146	25	165	0,333	25	0397516	0398516
121 - 125		25x2,5	M6	1,80	151-155	25	175	0,346	25	0397525	0398525

Disponibile Adattatore di Filetto a pag. 1/32

Nota: Il massimo carico ammissibile è stato calcolato utilizzando l'applicazione del metodo statico dei carichi di rottura, mantenendo una massima deformazione ammissibile di 1,5 mm o 2% della massima tensione del diametro del collare.

Questi prodotti sono certificati con "Gütezeichen Rohrbefestingung" e secondo RAL-GZ 655.

NOTA: MEFA Italia si riserva il diritto di modificare senza preavviso le informazioni contenute nel presente catalogo e non è responsabile di eventuali errori di stampa e trascrizione.

Collare Omnia MB-3G

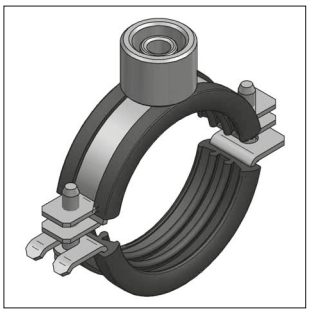

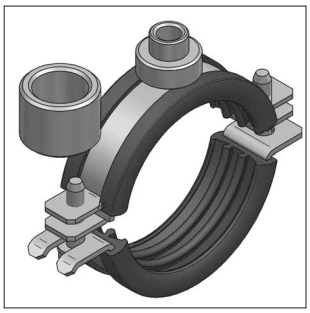

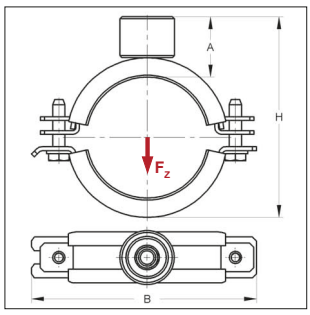

Anti-acustico DIN 4109

Baustoffklasse B2 "Normal entflammbar" nach DIN 4102

Collare Omnia MB-3G

Modello/Montaggio

Chiusura:	chiusura ad U girevole
Tipo di costruzione:	2 pezzi
Diametro esterno:	15 bis 168 mm
Connessione:	combinazione M8/M10 + 1/2"
Isolamento acustico:	secondo DIN 4109

Dati Tecnici:

Materiale:	Acciaio
Tipo di materiale:	DD11
Superficie:	Zincata a caldo
Inserto fonoassorbente:	Gomma TPE
Resistenza alla temperatura:	da - 35 °C a + 100 °C
Spessore isolamento:	6 mm

Connessione: filetto M8/M10 + 1/2" — **Con inserto fonoassorbente TPE**

Diametro esterno [mm]	[pollici]	Fascetta [mm]	Vite di chiusura	Max. carico ammissibile F_Z [kN] 1)	$H_{(min-max)}$ [mm]	A [mm]	B [mm]	Peso [kg/pz]	Conf. [pz]	Articolo
15 - 20	3/8	20x1,5	M6	1,00	53-58	29,0	61	0,138	100	03927020
22 - 28	1/2-3/4	20x1,5	M6	1,00	60-66	29,0	68	0146	100	03927028
30 - 35	1	20x1,5	M6	1,00	68-73	29,0	78	0,156	100	03927035
38 - 42	$1^{1/4}$	20x2,0	M6	1,60	77-81	29,5	89	0,177	50	03927042
44 - 48	$1^{1/2}$	20x2,0	M6	1,60	83-87	29,5	92	0,187	50	03927048
50 - 54		20x2,0	M6	1,60	89-93	29,5	101	0,196	50	03927054
56 - 60	2	20x2,0	M6	1,60	95-99	29,5	108	0,206	50	03927060
63 - 64		20x2,0	M6	1,60	102-103	29,5	113	0,214	50	03927064
70 - 73		20x2,0	M6	1,60	109-112	29,5	117	0,228	50	03927073
75 - 83	$2^{1/2}$	20x2,0	M6	1,60	114-122	29,5	124	0,236	50	03927083
84 - 89	3	25x2,5	M6	1,80	124-129	30,0	136	0,319	50	03927089
90 - 95		25x2,5	M6	1,80	130-135	30,0	143	0,330	50	03927095
100 - 105		25x2,5	M6	1,80	140-145	30,0	152	0,349	50	03927105
108 - 112		25x2,5	M6	1,80	148-152	30,0	158	0,364	50	03927112
114 - 116	4	25x2,5	M6	1,80	154-156	30,0	165	0,376	50	03927116
121 - 125		25x2,5	M6	1,80	161-166	30,0	175	0,389	25	03927125
132 - 136		25x3,0	M8	2,30	173-177	34,0	192	0,490	25	03927136
137 - 141	5	25x3,0	M8	2,30	178-182	34,0	197	0,502	25	03927141
159 - 163		25x3,0	M8	2,30	200-204	34,0	219	0,557	25	03927163
164 - 168	6	25x3,0	M8	2,30	205-209	34,0	225	0,570	25	03927168

NOTA: MEFA Italia si riserva il diritto di modificare senza preavviso le informazioni contenute nel presente catalogo e non è responsabile di eventuali errori di stampa e trascrizione.

Collare Sigma di scorrimento, fonoassorbente

01

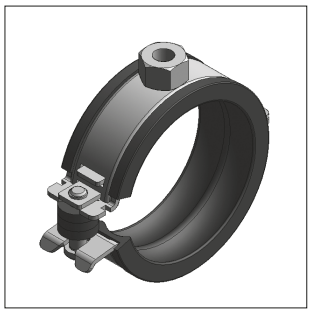

Collare Sigma di scorrimento

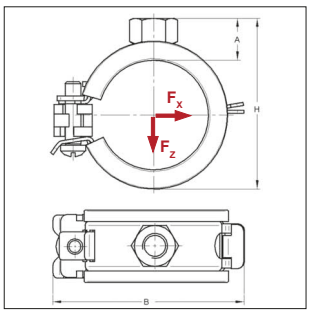

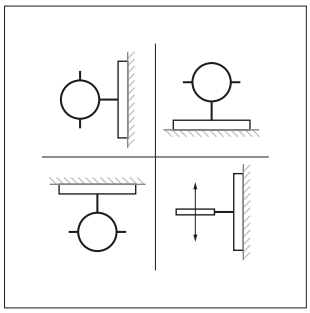

Installazioni possibili

Anti-acustico DIN 4109

Modello/Montaggio:

Chiusura:	sicura e veloce
Tipo di costruzione:	pezzo unico
Diametro esterno del tubo:	da 12 a 46 mm
Connessione:	M8
Isolamento acustico:	secondo DIN 4109

Dati Tecnici:

Materiale:	Acciaio
Tipo materiale:	DC01-A, DD11
Finitura:	Zincatura galvanica (GALV)
Inserto fonoassorbente:	Gomma EPDM - felpato
Resistenza alla Temperatura:	da - 30 °C a + 70 °C
Spessore isolamento:	3 mm

Connessione: filetto M8							inserto fonoassorbente		Gomma
Diametro est.	Fascetta	Vite di chiusura	Max. carico ammissibile F_x	F_z	H	A	B	Peso	Conf.	Articolo
[mm]	[mm]		[kN]	[kN]	[mm]	[mm]	[mm]	[kg/pz]	[pz]	
12	20x0,8	M5	0,08	0,25	33	13	43	0,027	100	14520121
15	20x0,8	M5	0,08	0,25	35	13	45	0,031	100	14520151
16	20x0,8	M5	0,08	0,25	35	13	45	0,032	100	14520161
18	20x0,8	M5	0,11	0,25	40	13	50	0,031	100	14520181
20	20x1,0	M5	0,11	0,25	40	13	50	0,036	100	14520201
22	20x1,0	M5	0,11	0,25	48	13	58	0,034	100	14520221
25	20x1,0	M5	0,11	0,25	48	13	58	0,038	100	14520251
28	20x1,0	M5	0,11	0,25	56	13	66	0,039	100	14520281
32	20x1,0	M5	0,16	0,25	56	13	66	0,044	100	14520321
35	20x1,0	M5	0,16	0,25	56	13	66	0,046	100	14520351
38	20x1,0	M5	0,16	0,25	64	13	74	0,053	50	14520381
40	20x1,0	M5	0,16	0,25	64	13	74	0,051	50	14520401
42	20x1,0	M5	0,16	0,25	64	13	74	0,051	50	14520421
46	20x1,5	M5	0,20	0,25	72	13	82	0,069	50	14520461

Nota: Il massimo carico ammissibile è stato calcolato utilizzando l'applicazione del metodo statico dei carichi di rottura, mantenendo una massima deformazione ammissibile di 1,5 mm o 2% della massima tensione del diametro del collare.

Questi prodotti sono certificati con "Gütezeichen Rohrbefestingung" e secondo RAL-GZ 655.

NOTA: MEFA Italia si riserva il diritto di modificare senza preavviso le informazioni contenute nel presente catalogo e non è responsabile di eventuali errori di stampa e trascrizione.

Collare Omnia MB di scorrimento, fonoassorbente

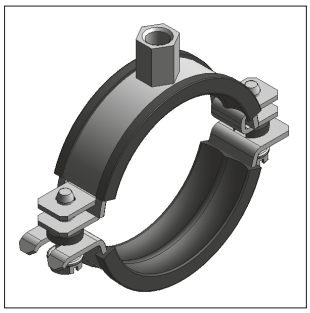

Collare Omnia MB di scorrimento

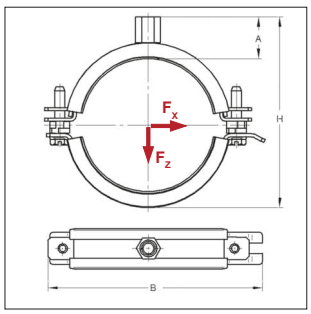

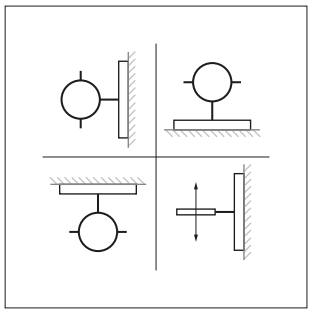

Installazioni possibili

Anti-acustico DIN 4109

Modello/Montaggio:

Chiusura:	doppia vite di serraggio a scatto rapido
Tipo di costruzione:	2 pezzi
Diametro esterno del tubo:	da 50 a 116 mm
Connessione:	M8/M10
Isolamento acustico:	secondo DIN 4109

Dati Tecnici:

Materiale:	Acciaio
Tipo materiale:	DD11
Finitura:	Zincatura galvanica (GALV)
Inserto fonoassorbente:	Gomma EPDM - felpato
Resistenza alla Temperatura:	da - 30 °C a + 70 °C
Spessore isolamento:	4 mm

Connessione: doppio filetto M8/M10								inserto fonoassorbente	Gomma
Diametro est.	Fascetta	Vite di chiusura	Max. carico ammissibile F_x	F_z	H	A	B	Peso	Conf.	Articolo
[mm]	[mm]		[kN]	[kN]	[mm]	[mm]	[mm]	[kg/pz]	[pz]	
50	20x2,0	M6	0,23	0,50	74	24	101	0,112	50	0387250
52	20x2,0	M6	0,23	0,50	76	24	101	0,126	50	0387252
54	20x2,0	M6	0,23	0,50	78	24	101	0,126	50	0387254
56	20x2,0	M6	0,23	0,50	80	24	108	0,137	50	0387256
63	20x2,0	M6	0,23	0,50	87	24	113	0,137	50	0387263
65	20x2,0	M6	0,23	0,50	90	24	113	0,143	50	0387265
69	20x2,0	M6	0,23	0,50	93	24	117	0,150	50	0387269
75	20x2,0	M6	0,23	0,50	99	24	124	0,150	50	0387275
77	20x2,0	M6	0,25	0,70	101	24	124	0,164	50	0387277
81	20x2,0	M6	0,25	0,70	105	24	124	0,164	50	0387281
90	25x2,5	M6	0,27	1,20	115	25	143	0,261	50	0387290
96	25x2,5	M6	0,30	1,20	121	25	143	0,261	50	0387296
110	25x2,5	M6	0,30	1,40	135	25	158	0,288	50	0387310
116	25x2,5	M6	0,30	1,60	141	25	165	0,303	50	0387316

Nota: Il massimo carico ammissibile è stato calcolato utilizzando l'applicazione del metodo statico dei carichi di rottura, mantenendo una massima deformazione ammissibile di 1,5 mm o 2% della massima tensione del diametro del collare.

Questi prodotti sono certificati con "Gütezeichen Rohrbefestingung" e secondo RAL-GZ 655.

NOTA: MEFA Italia si riserva il diritto di modificare senza preavviso le informazioni contenute nel presente catalogo e non è responsabile di eventuali errori di stampa e trascrizione.

Collare Maxima PSM, fonoassorbente

01

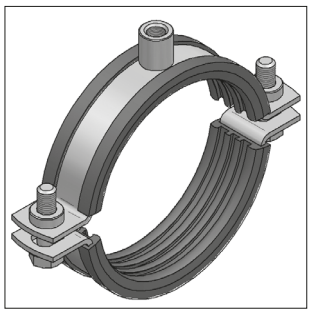

Collare Maxima PSM
fonoassorbente

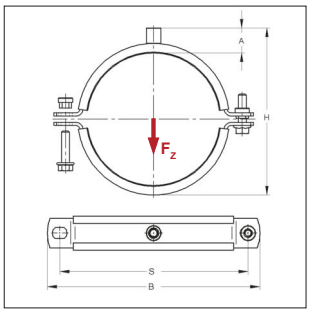

RAL-GZ 655-B

RAL-GZ 656

Anti-acustico DIN 4109

Classe Antifuoco B2 "Normal flamability" acc. to DIN 4102

Per i carichi in caso di incendio vedere capitolo 16

I collari Maxima PSM con attacchi M16 o 1/2" sono prodotti su richiesta del Cliente e quindi non possono essere resi, annullati o sostituiti
Collari con caratteristiche fuori-standard disponibili a richiesta

Modello/Montaggio:

Applicazione:	impianti industriali
Chiusura:	collare completo di dado a pendolo e di rondella salva vite
Tipo di costruzione:	2 pezzi
Diametro esterno del tubo:	da 15 a 630 mm
Connessione:	M8/M10, M10/M12, M16, 1/2"
Isolamento acustico:	secondo DIN 4109

Dati Tecnici:

Materiale:	Acciaio	
Tipo materiale:	DD11, S235JRG2	
Finitura:	Zincatura galvanica (GALV)	
Inserto fonoassorbente:	Gomma TPE	Silicone[1)]
Resistenza alla Temperatura:	da - 35 °C a + 100 °C	da - 50 °C a + 250 °C
Spessore isolamento:	6 mm	6 mm

[1)] I massimi carichi ammessi sono validi anche per collari con profilo isolante in silicone, non approvati RAL

Connessione: doppio filetto M8/M10							inserto fonoassorbente				Silicone	Gomma
Diametro est.		Fascetta	Vite di chiusura	Max. carico ammissibile F_z [1)]	$H_{(min-max)}$	A	B max.	S max.	Peso	Conf.	Articolo	Articolo
[mm]	[pollici]	[mm]		[kN]	[mm]	[mm]	[mm]	[mm]	[kg/pz]	[pz]		
15 - 19		25x3,0	M8	1,50	54-58	30	81	57	0,195	1	00695358	0068819
20 - 25	1/2	25x3,0	M8	1,50	59-64	30	87	63	0,207	1	0069536	0068823
26 - 30	3/4	25x3,0	M8	1,50	65-69	30	92	68	0,222	1	0069537	0068828
31 - 36	1	25x3,0	M8	1,50	70-75	30	98	74	0,234	1	0069538	0068873
38 - 45	1 1/4	25x3,0	M8	1,50	77-84	30	107	83	0,251	1	0069539	0068880
47 - 51	1 1/2	25x3,0	M8	1,50	86-90	30	113	89	0,273	1	0069540	0068881
53 - 57		25x3,0	M8	1,50	92-96	30	119	95	0,288	1	0069541	0068941
58 - 64	2	25x3,0	M8	1,50	97-103	30	126	102	0,300	1	00695397	00688083
Connessione: doppio filetto M10/M12							**inserto fonoassorbente**				**Silicone**	**Gomma**
65 - 70		30x3,0	M8	1,70	104-109	30	142	116	0,377	1	008358001	008007501
72 - 78	2 1/2	30x3,0	M8	1,70	111-117	30	150	124	0,398	1	008358901	008010601
84 - 90	3	30x3,0	M8	1,70	123-129	30	162	136	0,434	1	008359601	008010701
94 - 100		30x3,0	M8	1,70	133-139	30	172	146	0,464	1	008361001	008010801
102 - 106		30x3,0	M8	1,70	141-145	30	178	152	0,488	1	008362601	008014801
108 - 112		30x3,0	M8	1,70	147-151	30	184	158	0,506	1	008363501	008015901
113 - 117	4	30x3,0	M8	1,70	152-156	30	189	163	0,521	1	008363601	008016701
120 - 125		35x4,0	M10	5,00	161-166	31	209	179	0,810	1	0083662	0080168
127 - 132		35x4,0	M10	5,00	168-173	31	216	186	0,841	1	0083670	0080185
133 - 136		35x4,0	M10	5,00	174-177	31	220	190	0,867	1	0083678	0088136
137 - 142	5	35x4,0	M10	5,00	178-183	31	226	196	0,885	1	0083679	0080192
145 - 150		35x4,0	M10	5,00	186-191	31	234	204	0,921	1	0083686	0080193
152 - 156		35x4,0	M10	5,00	193-197	31	240	210	0,952	1	0083694	0080198
158 - 163		35x4,0	M10	5,00	199-204	31	247	217	0,979	1	0083708	0088163
164 - 168	6	35x4,0	M10	5,00	205-209	31	252	222	1,005	1	0083711	0080222
190 - 194		35x4,0	M10	5,00	231-235	31	278	248	1,121	1	0083742	0080244
198 - 203		35x4,0	M10	5,00	239-244	31	287	257	1,156	1	0083750	0080270
207 - 213		35x4,0	M10	5,00	248-254	31	297	267	1,196	1	0083774	0080293
219 - 223	8	35x4,0	M10	5,00	260-264	31	307	277	1,250	1	0083804	0080309
225 - 230		35x4,0	M10	5,00	266-271	31	314	284	1,276	1	0083806	0088230
242 - 246		35x4,0	M10	5,00	283-287	31	330	300	1,352	1	0083839	0080331
250 - 255		35x4,0	M10	5,00	294-299	31,5	340	310	1,388	1	0083842	0080350
270 - 275	10	35x4,0	M10	5,00	311-316	31	359	330	1,477	1	0083878	0080374

NOTA: MEFA Italia si riserva il diritto di modificare senza preavviso le informazioni contenute nel presente catalogo e non è responsabile di eventuali errori di stampa e trascrizione.

Collare Maxima PSM, fonoassorbente

Connessione: doppio filetto M10/M12											inserto fonoassorbente	Silicone	Gomma
Diametro est.		Fascetta	Vite di chiusura	Max. carico ammissibile F_z [1]	$H_{(min-max)}$	A	B max.	S max.	Peso	Conf.		Articolo	Articolo
[mm]	[pollici]	[mm]		[kN]	[mm]	[mm]	[mm]	[mm]	[kg/pz]	[pz]			
311 - 316		35x4,0	M10/M12	5,00	352-357	31	401	371	1,659	1		-	0088315
321 - 326		35x4,0	M10/M12	5,00	362-367	31	411	381	1,703	1		-	0080392
351 - 355		35x4,0	M10/M12	5,00	380-384	31	428	398	1,837	1		-	0088361
396 - 400		35x4,0	M10/M12	5,00	437-441	31	485	455	2,037	1		-	00884001
406 - 410		35x4,0	M10/M12	5,00	447-451	31	495	465	2,081	1		-	0088406
446 - 450		35x4,0	M10/M12	5,00	487-491	31	535	505	2,259	1		-	00884501
456 - 460		35x4,0	M10/M12	5,00	497-501	31	545	515	2,303	1		-	0088460
500		35x4,0	M10/M12	5,00	541	31	585	555	2,499	1		-	0088500
508		35x4,0	M10/M12	5,00	549	31	593	563	2,534	1		-	0088508
626 - 630		35x4,0	M10/M12	5,00	667-671	31	716	686	3,059	1		-	00886301
Connessione: filetto M16											inserto fonoassorbente	Silicone	Gomma
102 - 106		30x3,0	M8	1,70	140-144	29	178	152	0,504	1		008464601	008162001
108 - 112		30x3,0	M8	1,70	146-150	29	184	158	0,522	1		008465401	008163901
113 - 117	4	30x3,0	M8	1,70	151-155	29	189	163	0,537	1		008465901	008165201
120 - 125		35x4,0	M10	5,00	160-165	30	209	179	0,826	1		0084665	0081646
127 - 132		35x4,0	M10	5,00	167-172	30	216	186	0,857	1		0084670	0081655
133 - 136		35x4,0	M10	5,00	173-176	30	220	190	0,883	1		0084689	0081663
137 - 142	5	35x4,0	M10	5,00	177-182	30	226	196	0,901	1		0084692	0081668
145 - 150		35x4,0	M10	5,00	185-190	30	234	204	0,937	1		0084693	0081670
152 - 156		35x4,0	M10	5,00	192-196	30	240	210	0,968	1		0084703	0081674
158 - 163		35x4,0	M10	5,00	198-203	30	247	217	0,995	1		0084719	0081701
164 - 168	6	35x4,0	M10	5,00	204-208	30	252	222	1,021	1		0084723	0081710
190 - 194		35x4,0	M10	5,00	230-234	30	278	248	1,137	1		0084750	0081750
198 - 203		35x4,0	M10	5,00	238-243	30	287	257	1,172	1		0084754	0081756
207 - 213		35x4,0	M10	5,00	247-253	30	297	267	1,212	1		0084794	0081786
219 - 223	8	35x4,0	M10	5,00	259-263	30	307	277	1,266	1		0084811	0081797
225 - 230		35x4,0	M10	5,00	265-270	30	315	284	1,292	1		0084816	0081809
242 - 246		35x4,0	M10	5,00	282-286	30	331	300	1,368	1		0084832	0081826
250 - 255		35x4,0	M10	5,00	292-297	30	340	310	1,404	1		0084840	0081833
270 - 275	10	35x4,0	M10	5,00	310-315	30	360	329	1,492	1		0084870	0081867
Connessione: manicotto 1/2 "											inserto fonoassorbente	Silicone	Gomma
102 - 106		30x3,0	M8	1,70	135-139	24	178	152	0,482	1		008513201	008212001
108 - 112		30x3,0	M8	1,70	141-145	24	184	158	0,500	1		008515401	008213901
113 - 117	4	30x3,0	M8	1,70	146-150	24	189	163	0,515	1		008515801	008215101
120 - 125		35x4,0	M10	5,00	155-160	25	209	179	0,804	1		0085165	0082146
127 - 132		35x4,0	M10	5,00	162-167	25	216	186	0,835	1		0085170	0082155
133 - 136		35x4,0	M10	5,00	168-171	25	220	190	0,861	1		0085189	0082163
137 - 142	5	35x4,0	M10	5,00	172-177	25	226	196	0,879	1		0085192	0082168
145 - 150		35x4,0	M10	5,00	180-185	25	234	204	0,915	1		0085200	0082170
152 - 156		35x4,0	M10	5,00	187-191	25	240	210	0,946	1		0085208	0082197
158 - 163		35x4,0	M10	5,00	193-198	25	247	217	0,973	1		0085219	0082201
164 - 168	6	35x4,0	M10	5,00	199-203	25	252	222	0,999	1		0085223	0082210
190 - 194		35x4,0	M10	5,00	225-229	25	278	248	1,115	1		0085250	0082250
198 - 203		35x4,0	M10	5,00	233-238	25	287	257	1,150	1		0085254	0082254
207 - 213		35x4,0	M10	5,00	242-248	25	297	267	1,190	1		0085297	0082290
219 - 223	8	35x4,0	M10	5,00	254-258	25	307	277	1,244	1		0085311	0082297
225 - 230		35x4,0	M10	5,00	260-265	25	314	284	1,270	1		0085316	0082309
242 - 246		35x4,0	M10	5,00	277-281	25	330	300	1,346	1		0085335	0082327
250 - 255		35x4,0	M10	5,00	287-292	25	340	310	1,382	1		0085340	0082333
270 - 275	10	35x4,0	M10	5,00	305-310	25	359	329	1,470	1		0085370	0082370

Disponibile Adattatore di Filetto a pag. 1/32

Nota: Il massimo carico ammissibile è stato calcolato utilizzando l'applicazione del metodo statico dei carichi di rottura, mantenendo una massima deformazione ammissibile di 1,5 mm o 2% della massima tensione del diametro del collare.

Questi prodotti sono certificati con "Gütezeichen Rohrbefestigung" e secondo RAL-GZ 655.

NOTA: MEFA Italia si riserva il diritto di modificare senza preavviso le informazioni contenute nel presente catalogo e non è responsabile di eventuali errori di stampa e trascrizione.

Collare Maxima PSM

01

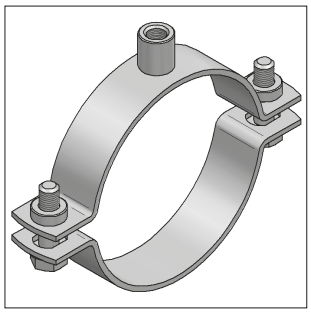

Collare Maxima PSM

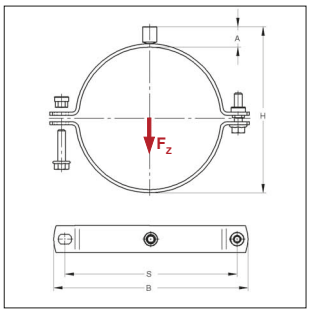

RAL-GZ 655-B

RAL-GZ 656

Per i carichi in caso di incendio vedere capitolo 16

I collari Maxima PSM con attacchi M16 o 1/2" sono prodotti su richiesta del Cliente e quindi non possono essere resi, annullati o sostituiti
Collari con caratteristiche fuori-standard disponibili a richiesta

Modello/Montaggio:

Applicazione:	impianti industriali
Chiusura:	collare completo di dado a pendolo e di rondella salva vite
Tipo di costruzione:	2 pezzi
Diametro esterno del tubo:	da 12 a 630 mm
Connessione:	M8/M10, M10/M12, M16,1/2"

Dati Tecnici:

Materiale:	Acciaio
Tipo materiale:	DD11, S235JRG2
Finitura:	Zincatura galvanica (GALV)

Connessione: doppio filetto M8/M10 — **senza inserto fonoassorbente**

Diametro est. [mm]	[pollici]	Fascetta [mm]	Vite di chiusura	Max. carico ammissibile F_z [kN]	H (min-max) [mm]	A [mm]	B max. [mm]	S max. [mm]	Peso [kg/pz]	Conf. [pz]	Articolo
12 - 16		25x3,0	M8	3,00	39-43	24	69	45	0,158	1	0068835
17 - 19		25x3,0	M8	3,00	44-46	24	72	48	0,168	1	00688612
20 - 23	1/2	25x3,0	M8	3,00	47-50	24	76	52	0,173	1	0068838
25 - 29	3/4	25x3,0	M8	3,00	52-56	24	82	58	0,182	1	0068837
30 - 35	1	25x3,0	M8	3,00	59-62	24	88	64	0,192	1	0068836
36 - 40		25x3,0	M8	3,00	63-67	24	93	69	0,203	1	0068841
41 - 46	$1^{1/4}$	25x3,0	M8	3,00	68-73	24	99	75	0,212	1	0068847
48 - 55	$1^{1/2}$	25x3,0	M8	3,00	75-82	24	108	84	0,225	1	0068856
57 - 61	2	25x3,0	M8	3,00	84-88	24	114	90	0,241	1	0068863
63 - 67		25x3,0	M8	3,00	90-94	24	120	96	0,253	1	0068882
70 - 76	$2^{1/2}$	25x3,0	M8	3,00	97-103	24	129	105	0,265	1	00880769

Connessione: doppio filetto M10/M12 — **senza inserto fonoassorbente**

84 - 90	3	30x3,0	M8	4,00	111-117	24	150	124	0,347	1	008809301
96 - 102		30x3,0	M8	4,00	123-129	24	162	136	0,374	1	008810501
106 - 112		30x3,0	M8	4,00	133-139	24	172	146	0,397	1	008811301
114 - 118	4	30x3,0	M8	4,00	141-145	24	178	152	0,415	1	008811901
120 - 124		30x3,0	M8	4,00	147-151	24	184	158	0,429	1	008812501
125 - 129		30x3,0	M8	4,00	152-156	24	189	163	0,440	1	008813001
132 - 137		35x4,0	M10	6,30	161-166	25	210	180	0,709	1	0088138
139 - 144	5	35x4,0	M10	6,30	168-173	25	217	187	0,734	1	0088145
149 - 154		35x4,0	M10	6,30	178-183	25	227	197	0,769	1	0088155
157 - 162		35x4,0	M10	6,30	186-191	25	235	205	0,798	1	0088164
164 - 168	6	35x4,0	M10	6,30	193-197	25	241	211	0,823	1	0088169
189 - 193		35x4,0	M10	6,30	218-222	25	266	236	0,912	1	0088194
195 - 200		35x4,0	M10	6,30	224-229	25	273	243	0,934	1	0088201
210 - 215		35x4,0	M10	6,30	239-244	25	288	258	0,987	1	0088216
219 - 225	8	35x4,0	M10	6,30	248-254	25	298	268	1,020	1	0088228
244 - 250		35x4,0	M10	6,30	273-279	25	323	293	1,109	1	0088253
269 - 273	10	35x4,0	M10	6,30	298-302	25	346	316	1,198	1	0088274
310 - 315		35x4,0	M10/M12	6,30	339-345	25	388	358	1,345	1	0088321
323 - 328		35x4,0	M10/M12	6,30	352-357	25	401	371	1,392	1	0088326
396 - 400		35x4,0	M10/M12	6,30	425-429	25	473	443	1,653	1	0088399

NOTA: MEFA Italia si riserva il diritto di modificare senza preavviso le informazioni contenute nel presente catalogo e non è responsabile di eventuali errori di stampa e trascrizione.

Collare Maxima PSM

Diametro est. [mm]	[pollici]	Fascetta [mm]	Vite di chiusura	Max. carico ammissibile F_z [kN]	$H_{(min-max)}$ [mm]	A [mm]	B max. [mm]	S max. [mm]	Peso [kg/pz]	Conf. [pz]	Articolo
Connessione: doppio filetto M10/M12											**senza inserto fonoassorbente**
406 - 410		35x4,0	M10/M12	6,30	435-439	25	483	453	1,689	1	00884101
446 - 450		35x4,0	M10/M12	6,30	475-479	25	523	493	1,832	1	00884511
456 - 460		35x4,0	M10/M12	6,30	485-489	25	533	503	1,867	1	00884571
496 - 500		35x4,0	M10/M12	6,30	525-529	25	573	543	2,01	1	00885001
506 - 510		35x4,0	M10/M12	6,30	535-539	25	583	553	2,046	1	00885101
626 - 630		35x4,0	M10/M12	6,30	655-659	25	704	674	2,475	1	00886311
Connessione: filetto M16											**senza inserto fonoassorbente**
106 - 112		30x3,0	M8	4,00	132-138	23	172	146	0,413	1	008160701
114 - 118	4	30x3,0	M8	4,00	140-144	23	178	152	0,431	1	008162101
120 - 124		30x3,0	M8	4,00	146-150	23	184	158	0,445	1	008164301
125 - 129		30x3,0	M8	4,00	151-155	23	189	163	0,456	1	008164501
132 - 137		35x4,0	M10	6,30	160-165	24	210	180	0,725	1	0081654
139 - 144	5	35x4,0	M10	6,30	167-172	24	217	187	0,750	1	0081657
149 - 154		35x4,0	M10	6,30	177-182	24	227	177	0,792	1	0081667
157 - 162		35x4,0	M10	6,30	185-190	24	235	205	0,814	1	0081675
164 - 168	6	35x4,0	M10	6,30	192-196	24	241	211	0,839	1	0081704
189 - 193		35x4,0	M10	6,30	217-221	24	266	236	0,928	1	0081739
195 - 200		35x4,0	M10	6,30	223-229	24	273	243	0,950	1	0081746
210 - 215		35x4,0	M10	6,30	238-243	24	288	258	1,003	1	0081762
219 - 225	8	35x4,0	M10	6,30	247-253	24	298	268	1,036	1	0081790
244 - 250		35x4,0	M10	6,30	272-278	24	323	293	1,125	1	0081818
269 - 273	10	35x4,0	M10	6,30	297-301	24	346	316	1,214	1	0081843
Connessione: manicotto 1/2"											**senza inserto fonoassorbente**
106 - 112		30x3,0	M8	4,00	127-133	18	172	145	0,391	1	008210901
114 - 118	4	30x3,0	M8	4,00	135-139	18	178	152	0,409	1	008212301
120 - 124		30x3,0	M8	4,00	141-145	18	184	158	0,423	1	008214401
125 - 129		30x3,0	M8	4,00	146-150	18	189	163	0,434	1	008215201
132 - 137		35x4,0	M10	6,30	155-160	19	210	180	0,703	1	0082153
139 - 144	5	35x4,0	M10	6,30	162-167	19	217	187	0,728	1	0082157
149 - 154		35x4,0	M10	6,30	172-177	19	227	197	0,763	1	0082173
157 - 162		35x4,0	M10	6,30	180-185	19	235	205	0,792	1	0082175
164 - 168	6	35x4,0	M10	6,30	187-191	19	241	211	0,817	1	0082196
189 - 193		35x4,0	M10	6,30	212-216	19	266	236	0,906	1	0082237
195 - 200		35x4,0	M10	6,30	218-223	19	273	243	0,928	1	0082247
210 - 215		35x4,0	M10	6,30	233-238	19	288	258	0,981	1	0082261
219 - 225	8	35x4,0	M10	6,30	242-248	19	298	268	1,014	1	0082291
244 - 250		35x4,0	M10	6,30	267-273	19	323	293	1,103	1	0082320
269 - 273	10	35x4,0	M10	6,30	292-296	19	346	316	1,193	1	0082342

Disponibile Adattatore di Filetto a pag. 1/32

Nota: Il massimo carico ammissibile è stato calcolato utilizzando l'applicazione del metodo statico dei carichi di rottura, mantenendo una massima deformazione ammissibile di 1,5 mm o 2% della massima tensione del diametro del collare.

Questi prodotti sono certificati con "Gütezeichen Rohrbefestingung" e secondo RAL-GZ 655.

NOTA: MEFA Italia si riserva il diritto di modificare senza preavviso le informazioni contenute nel presente catalogo e non è responsabile di eventuali errori di stampa e trascrizione.

Collare Titan HD, fonoassorbente

01

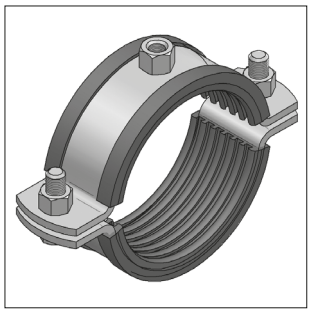

Collare Titan HD fonoassorbente

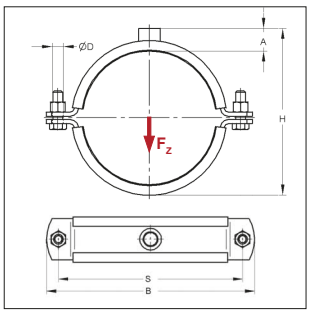

RAL-GZ 655-B

RAL-GZ 656

Anti-acustico DIN 4109

Classe Antifuoco B2 "Normal flamability" acc. to DIN 4102

Per i carichi in caso di incendio vedere capitolo 16

I collari modello Titan HD sono prodotti su richiesta del Cliente e quindi non possono essere resi, annullati o sostituiti
Collari con caratteristiche fuori-standard disponibili a richiesta

Modello/Montaggio:

Applicazione:	impianti industriali
Chiusura:	collare con viti di chiusura
Tipo di costruzione:	2 pezzi
Diametro esterno del tubo:	da 64 a 508 mm
Connessione:	M12, M16, 1/2", 1", 1 1/4"
Isolamento acustico:	secondo DIN 4109

Dati Tecnici:

Materiale:	Acciaio	
Tipo materiale:	S235JRG2	
Finitura:	Zincatura galvanica (GALV)	
Inserto fonoassorbente:	Gomma TPE	Silicone[1)]
Resistenza alla Temperatura:	da - 35 °C a + 100 °C	da - 50 °C a + 250 °C
Spessore isolamento:	6 mm	6 mm

[1)] I massimi carichi ammessi sono validi anche per collari con profilo isolante in silicone, non approvati RAL

Connessione: filetto M12											inserto fonoassorbente	Silicone	Gomma
Diametro est.		Fascetta	Vite di chiusura	Max. carico ammissibile F_z [1)]	H	A	B	S	D	Peso	Conf.	Articolo	Articolo
[mm]	[pollici]	[mm]		[kN]	[mm]	[mm]	[mm]	[mm]	[mm]	[kg/pz]	[pz]		
64		50x5,0	M12	3,20	97	22	154	125	13	0,918	1	0067500	0066504
76	2 1/2	50x5,0	M12	3,20	109	22	166	137	13	1,008	1	0067504	0066508
89	3	50x5,0	M12	3,20	122	22	179	150	13	1,105	1	0067506	0066510
108		50x5,0	M12	3,20	141	22	199	170	13	1,248	1	0067512	0066516
110		50x5,0	M12	3,20	143	22	201	172	13	1,263	1	0067539	0066532
114	4	50x5,0	M12	3,20	147	22	205	176	13	1,293	1	0067555	0066559
125		50x5,0	M12	3,20	158	22	216	187	13	1,375	1	0067571	0066583
127		50x5,0	M12	3,20	160	22	218	189	13	1,390	1	0067598	0066591
133		50x5,0	M12	3,20	166	22	224	195	13	1,435	1	0067601	0066605
135		50x5,0	M12	3,20	168	22	226	197	13	1,450	1	0067628	0066613
140	5	50x5,0	M12	3,20	173	22	231	202	13	1,488	1	0067636	0066621
152		50x5,0	M12	3,20	185	22	243	214	13	1,578	1	0067644	0066648
160		50x5,0	M12	3,20	193	22	251	222	13	1,638	1	0067687	0066680
165	6	50x5,0	M12	3,20	198	22	256	227	13	1,675	1	0067695	0066699
168		50x5,0	M12	3,20	201	22	259	230	13	1,698	1	0067717	0066710
177		50x5,0	M12	11,50	210	22	268	239	13	1,765	1	0067733	0066737
180		50x5,0	M12	11,50	213	22	271	242	13	1,788	1	0067741	0066753
194		50x5,0	M12	11,50	227	22	286	257	13	1,893	1	0067768	0066761
200		50x5,0	M12	11,50	233	22	292	263	13	1,938	1	0067784	0066788
210		50x5,0	M12	11,50	243	22	302	273	13	2,013	1	0067814	0066818
219	8	50x5,0	M12	11,50	252	22	309	280	13	2,080	1	0067822	0066826
225		50x5,0	M12	11,50	258	22	317	288	13	2,125	1	0067849	0066842
245		50x5,0	M12	11,50	278	22	336	308	13	2,275	1	0067873	0066877
267		50x5,0	M12	11,50	300	22	359	330	13	2,440	1	0067881	0066893
273	10	50x5,0	M12	11,50	306	22	365	336	13	2,485	1	0067903	0066907
280		50x5,0	M12	11,50	313	22	372	343	13	2,538	1	0067911	0066923
298		50x5,0	M12	11,50	331	22	390	361	13	2,673	1	0067938	0066931
324	12	50x5,0	M12	11,50	357	22	416	387	13	2,867	1	0067954	0066958
356		50x5,0	M12	11,50	389	22	448	419	13	3,107	1	0067962	0066966
368		50x5,0	M12	11,50	401	22	460	431	13	3,197	1	0067989	0066982

NOTA: MEFA Italia si riserva il diritto di modificare senza preavviso le informazioni contenute nel presente catalogo e non è responsabile di eventuali errori di stampa e trascrizione.

Collare Titan HD, fonoassorbente

Connessione: filetto M16											inserto fonoassorbente	Silicone	Gomma
Diametro est.		Fascetta	Vite di chiusura	Max. carico ammissibile F_z [1]	H	A	B	S	D	Peso	Conf.	Articolo	Articolo
[mm]	[pollici]	[mm]		[kN]	[mm]	[mm]	[mm]	[mm]	[mm]	[kg/pz]	[pz]		
64		50x5,0	M12	3,20	101	26	154	125	13	0,935	1	0076499	0071516
76	2 1/2	50x5,0	M12	3,20	113	26	166	137	13	1,025	1	0076503	0071520
89	3	50x5,0	M12	3,20	126	26	179	150	13	1,122	1	0076505	0071522
108		50x5,0	M12	3,20	145	26	199	170	13	1,265	1	0076511	0071528
110		50x5,0	M12	3,20	147	26	201	172	13	1,280	1	0076538	0071536
114	4	50x5,0	M12	3,20	151	26	205	176	13	1,310	1	0076554	0071552
125		50x5,0	M12	3,20	162	26	216	187	13	1,392	1	0076589	0071587
127		50x5,0	M12	3,20	164	26	218	189	13	1,407	1	0076597	0071595
133		50x5,0	M12	3,20	170	26	224	195	13	1,452	1	0076600	0071609
135		50x5,0	M12	3,20	172	26	226	197	13	1,467	1	0076619	0071617
140	5	50x5,0	M12	3,20	177	26	231	202	13	1,505	1	0076627	0071625
152		50x5,0	M12	3,20	189	26	243	214	13	1,595	1	0076643	0071641
160		50x5,0	M12	3,20	197	26	251	222	13	1,655	1	0076686	0071684
165	6	50x5,0	M12	3,20	202	26	256	227	13	1,692	1	0076694	0071692
168		50x5,0	M12	3,20	205	26	259	230	13	1,715	1	0076716	0071714
177		50x5,0	M12	11,50	214	26	268	239	13	1,782	1	0076732	0071730
180		50x5,0	M12	11,50	217	26	271	242	13	1,805	1	0076759	0071757
194		50x5,0	M12	11,50	231	26	286	257	13	1,910	1	0076775	0071773
200		50x5,0	M12	11,50	237	26	292	263	13	1,955	1	0076783	0071781
210		50x5,0	M12	11,50	247	26	302	273	13	2,030	1	0076805	0071803
219	8	50x5,0	M12	11,50	256	26	309	280	13	2,097	1	0076821	0071838
225		50x5,0	M12	11,50	262	26	317	288	13	2,142	1	0076848	0071846
245		50x5,0	M12	11,50	282	26	336	308	13	2,292	1	0076872	0071870
267		50x5,0	M12	11,50	304	26	359	330	13	2,457	1	0076899	0071897
273	10	50x5,0	M12	11,50	310	26	365	336	13	2,502	1	0076902	0071900
280		50x5,0	M12	11,50	317	26	372	343	13	2,555	1	0076929	0071927
298		50x5,0	M12	11,50	335	26	390	361	13	2,690	1	0076937	0071935
324	12	50x5,0	M12	11,50	361	26	416	387	13	2,884	1	0076945	0071943
356		50x5,0	M12	11,50	393	26	448	419	13	3,124	1	0076961	0071978
368		50x5,0	M12	11,50	405	26	460	431	13	3,214	1	0076988	0071986
406*		50x5,0	M12	11,50	443	26	498	469	13	3,499	1	0076997	0071994
457*		50x5,0	M12	11,50	494	26	549	520	13	3,882	1	0077001	0072003
508*		50x5,0	M12	11,50	545	26	600	571	13	4,264	1	0077005	0072014

* senza certificazione RAL-GZ 655-B

NOTA: MEFA Italia si riserva il diritto di modificare senza preavviso le informazioni contenute nel presente catalogo e non è responsabile di eventuali errori di stampa e trascrizione.

Collare Titan HD, fonoassorbente

01

Connessione: manicotto 1/2"												inserto fonoassorbente	Silicone	Gomma
Diametro est.		Fascetta	Vite di chiusura	Max. carico ammissibile F_z [1]	H	A	B	S	D	Peso	Conf.	Articolo	Articolo
[mm]	[pollici]	[mm]		[kN]	[mm]	[mm]	[mm]	[mm]	[mm]	[kg/pz]	[pz]		
64		50x5,0	M12	3,20	101	26	154	125	13	0,931	1	0077506	0072503
76	2 1/2	50x5,0	M12	3,20	113	26	166	137	13	1,021	1	0077510	0072508
89	3	50x5,0	M12	3,20	126	26	179	150	13	1,118	1	0077512	0072510
108		50x5,0	M12	3,20	145	26	199	170	13	1,261	1	0077518	0072516
110		50x5,0	M12	3,20	147	26	201	172	13	1,276	1	0077534	0072532
114	4	50x5,0	M12	3,20	151	26	205	176	13	1,306	1	0077550	0072559
125		50x5,0	M12	3,20	162	26	216	187	13	1,388	1	0077585	0072583
127		50x5,0	M12	3,20	164	26	218	189	13	1,403	1	0077593	0072591
133		50x5,0	M12	3,20	170	26	224	195	13	1,448	1	0077607	0072605
135		50x5,0	M12	3,20	172	26	226	197	13	1,463	1	0077615	0072613
140	5	50x5,0	M12	3,20	177	26	231	202	13	1,501	1	0077623	0072621
152		50x5,0	M12	3,20	189	26	243	214	13	1,591	1	0077631	0072648
160		50x5,0	M12	3,20	197	26	251	222	13	1,651	1	0077682	0072680
165	6	50x5,0	M12	3,20	202	26	256	227	13	1,688	1	0077690	0072699
168		50x5,0	M12	3,20	205	26	259	230	13	1,711	1	0077712	0072710
177		50x5,0	M12	11,50	214	26	268	239	13	1,778	1	0077739	0072737
180		50x5,0	M12	11,50	217	26	271	242	13	1,801	1	0077755	0072753
194		50x5,0	M12	11,50	231	26	286	257	13	1,906	1	0077771	0072761
200		50x5,0	M12	11,50	237	26	292	263	13	1,951	1	0077798	0072788
210		50x5,0	M12	11,50	247	26	302	273	13	2,026	1	0077801	0072818
219	8	50x5,0	M12	11,50	257	26	309	280	13	2,093	1	0077828	0072826
225		50x5,0	M12	11,50	262	26	317	288	13	2,138	1	0077844	0072842
245		50x5,0	M12	11,50	282	26	336	308	13	2,288	1	0077879	0072877
267		50x5,0	M12	11,50	304	26	359	330	13	2,453	1	0077895	0072893
273	10	50x5,0	M12	11,50	311	26	365	336	13	2,498	1	0077909	0072907
280		50x5,0	M12	11,50	317	26	372	343	13	2,551	1	0077925	0072923
298		50x5,0	M12	11,50	335	26	390	361	13	2,686	1	0077933	0072931
324	12	50x5,0	M12	11,50	361	26	416	387	13	2,880	1	0077941	0072958
356		50x5,0	M12	11,50	393	26	448	419	13	3,120	1	0077968	0072966
368		50x5,0	M12	11,50	405	26	460	431	13	3,210	1	0077984	0072982

Connessione: manicotto 1"												inserto fonoassorbente	Silicone	Gomma
64		50x5,0	M12	3,20	106	31	154	125	13	0,979	1	0079498	0074507
76	2 1/2	50x5,0	M12	3,20	118	31	166	137	13	1,069	1	0079502	0074511
89	3	50x5,0	M12	3,20	131	31	179	150	13	1,166	1	0079504	0074513
108		50x5,0	M12	3,20	150	31	199	170	13	1,309	1	0079510	0074519
110		50x5,0	M12	3,20	152	31	201	172	13	1,324	1	0079537	0074535
114	4	50x5,0	M12	3,20	156	31	205	176	13	1,354	1	0079553	0074551
125		50x5,0	M12	3,20	167	31	216	187	13	1,436	1	0079588	0074586
127		50x5,0	M12	3,20	169	31	218	189	13	1,451	1	0079596	0074594
133		50x5,0	M12	3,20	175	31	224	195	13	1,496	1	0079618	0074608
135		50x5,0	M12	3,20	177	31	226	197	13	1,511	1	0079626	0074616
140	5	50x5,0	M12	3,20	182	31	231	202	13	1,549	1	0079634	0074624
152		50x5,0	M12	3,20	194	31	243	214	13	1,639	1	0079642	0074640
160		50x5,0	M12	3,20	202	31	251	222	13	1,699	1	0079685	0074683

NOTA: MEFA Italia si riserva il diritto di modificare senza preavviso le informazioni contenute nel presente catalogo e non è responsabile di eventuali errori di stampa e trascrizione.

Collare Titan HD, fonoassorbente

Connessione: manicotto 1"												inserto fonoassorbente	Silicone	Gomma
Diametro est. [mm]	[pollici]	Fascetta [mm]	Vite di chiusura	Max. carico ammissibile F_Z [kN] [1)]	H [mm]	A [mm]	B [mm]	S [mm]	D [mm]	Peso [kg/pz]	Conf. [pz]	Articolo	Articolo
165	6	50x5,0	M12	3,20	207	31	256	227	13	1,736	1	0079693	0074691
168		50x5,0	M12	3,20	210	31	259	230	13	1,759	1	0079715	0074713
177		50x5,0	M12	11,50	219	31	268	239	13	1,826	1	0079731	0074748
180		50x5,0	M12	11,50	222	31	271	242	13	1,849	1	0079758	0074756
194		50x5,0	M12	11,50	236	31	286	257	13	1,954	1	0079774	0074772
200		50x5,0	M12	11,50	242	31	292	263	13	1,999	1	0079782	0074780
210		50x5,0	M12	11,50	252	31	302	273	13	2,074	1	0079804	0074802
219	8	50x5,0	M12	11,50	262	31	309	280	13	2,141	1	0079820	0074829
225		50x5,0	M12	11,50	267	31	317	288	13	2,186	1	0079847	0074845
245		50x5,0	M12	11,50	287	31	336	308	13	2,336	1	0079871	0074861
267		50x5,0	M12	11,50	309	31	359	330	13	2,501	1	0079898	0074896
273	10	50x5,0	M12	11,50	316	31	365	336	13	2,546	1	0079901	0074918
280		50x5,0	M12	11,50	322	31	372	343	13	2,599	1	0079928	0074926
298		50x5,0	M12	11,50	340	31	390	361	13	2,734	1	0079936	0074934
324	12	50x5,0	M12	11,50	366	31	416	387	13	2,928	1	0079944	0074942
356		50x5,0	M12	11,50	398	31	448	419	13	3,168	1	0079960	0074969
368		50x5,0	M12	11,50	410	31	460	431	13	3,258	1	0079987	0074985
406*		50x5,0	M12	11,50	448	31	498	469	13	3,543	1	00799895	0074993
457*		50x5,0	M12	11,50	499	31	549	520	13	3,926	1	00799903	0075003
508*		50x5,0	M12	11,50	550	31	600	571	13	4,308	1	00799907	0075013

Connessione: manicotto 1 1/4"												inserto fonoassorbente	Silicone	Gomma
194		50x5,0	M12	11,50	238	33	286	257	13	1,979	1	0063845	0063941
200		50x5,0	M12	11,50	244	33	292	263	13	2,024	1	0063847	0063943
219	8	50x5,0	M12	11,50	264	33	309	280	13	2,166	1	0063853	0063951
245		50x5,0	M12	11,50	289	33	336	308	13	2,361	1	0063859	0063957
267		50x5,0	M12	11,50	311	33	359	330	13	2,526	1	0063863	0063961
273	10	50x5,0	M12	11,50	318	33	365	336	13	2,571	1	0063865	0063963
324	12	50x5,0	M12	11,50	368	33	416	387	13	2,953	1	0063881	0063978
356		50x5,0	M12	11,50	400	33	448	419	13	3,193	1	0063891	0063988
368		50x5,0	M12	11,50	412	33	460	431	13	3,283	1	0063893	0063990
406*		50x5,0	M12	11,50	450	33	498	469	13	3,568	1	0063901	0063998
457*		50x5,0	M12	11,50	501	33	549	520	13	3,951	1	00639015	00640063
508*		50x5,0	M12	11,50	552	33	600	571	13	4,333	1	00639023	0064016

Senza connessione filettata												inserto fonoassorbente	Silicone	Gomma
406*		50x5,0	senza viti	11,50	428	-	498	469	13	3,325	1	0075990	0070979
457*		50x5,0	senza viti	11,50	479	-	549	520	13	3,708	1	0075998	0070989
508*		50x5,0	senza viti	11,50	530	-	600	571	13	4,090	1	0076009	0070996

* senza certificazione RAL-GZ 655-B

Disponibile Adattatore di Filetto a pag. 1/32

Nota: Il massimo carico ammissibile è stato calcolato utilizzando l'applicazione del metodo statico dei carichi di rottura, mantenendo una massima deformazione ammissibile di 1,5 mm o 2% della massima tensione del diametro del collare.

Questi prodotti sono certificati con "Gütezeichen Rohrbefestingung" e secondo RAL-GZ 655.

NOTA: MEFA Italia si riserva il diritto di modificare senza preavviso le informazioni contenute nel presente catalogo e non è responsabile di eventuali errori di stampa e trascrizione.

Collare Titan HD

01

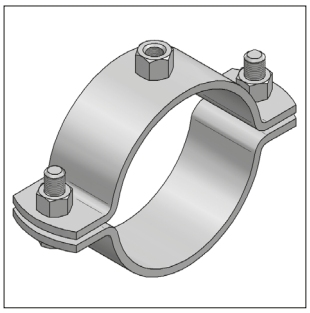

Collare Titan HD

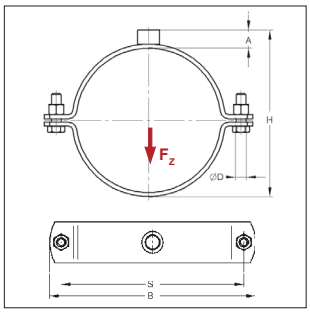

RAL GZ 655 B

RAL-GZ 656

Per i carichi in caso di incendio vedere capitolo 16

I collari modello Titan HD sono prodotti su richiesta del Cliente e quindi non possono essere resi, annullati o sostituiti
Collari con caratteristiche fuori-standard disponibili a richiesta

Modello/Montaggio:

Applicazione:	impianti industriali
Chiusura:	collare completo di dado a pendolo e di rondella salva vite
Tipo di costruzione:	2 pezzi
Diametro esterno del tubo:	da 64 a 508 mm
Connessione:	M12, M16, 1/2", 1", 1 1/4"

Dati Tecnici:

Materiale:	Acciaio
Tipo materiale:	S235JRG2
Finitura:	Zincatura galvanica (GALV)

Connessione: filetto M12 — **senza inserto fonoassorbente**

Diametro est. [mm]	[pollici]	Fascetta [mm]	Vite di chiusura	Max. carico ammissibile F_z [kN]	H [mm]	A [mm]	B [mm]	S [mm]	D [mm]	Peso [kg/pz]	Conf. [pz]	Articolo
64		50x5,0	M12	6,00	85	16	141	112	13	0,766	1	0066503
76	2 1/2	50x5,0	M12	6,00	97	16	154	125	13	0,842	1	0066507
89	3	50x5,0	M12	6,00	110	16	167	138	13	0,925	1	0066509
108		50x5,0	M12	6,00	129	16	186	157	13	1,046	1	0066515
110		50x5,0	M12	6,00	131	16	188	159	13	1,058	1	0066518
114	4	50x5,0	M12	6,00	135	16	192	163	13	1,084	1	0066520
133		50x5,0	M12	6,00	154	16	212	183	13	1,205	1	0066572
135		50x5,0	M12	6,00	156	16	214	185	13	1,217	1	0066592
140	5	50x5,0	M12	6,00	161	16	219	190	13	1,249	1	0066606
160		50x5,0	M12	6,00	181	16	239	210	13	1,376	1	0066649
165	6	50x5,0	M12	6,00	186	16	244	215	13	1,408	1	0066682
168		50x5,0	M12	6,00	189	16	247	218	13	1,427	1	0066684
194		50x5,0	M12	16,00	215	16	273	244	13	1,592	1	0066754
200		50x5,0	M12	16,00	221	16	279	250	13	1,630	1	0066762
210		50x5,0	M12	16,00	231	16	290	261	13	1,694	1	0066792
219	8	50x5,0	M12	16,00	240	16	299	270	13	1,751	1	0066819
267		50x5,0	M12	16,00	288	16	347	318	13	2,056	1	0066881
273	10	50x5,0	M12	16,00	294	16	353	324	13	2,095	1	0066894
324	12	50x5,0	M12	16,00	345	16	404	375	13	2,419	1	0066955
356	14	50x5,0	M12	16,00	377	16	436	407	13	2,622	1	0066965
368		50x5,0	M12	16,00	389	16	448	419	13	2,698	1	0066981

NOTA: MEFA Italia si riserva il diritto di modificare senza preavviso le informazioni contenute nel presente catalogo e non è responsabile di eventuali errori di stampa e trascrizione.

Collare Titan HD

Connessione: filetto M16												senza inserto fonoassorbente
Diametro est.		Fascetta	Vite di chiusura	Max. carico ammissibile F_z	H	A	B	S	D	Peso	Conf.	Articolo
[mm]	[pollici]	[mm]		[kN]	[mm]	[mm]	[mm]	[mm]	[mm]	[kg/pz]	[pz]	
64		50x5,0	M12	6,00	89	20	141	112	13	0,783	1	0071515
76	2 1/2	50x5,0	M12	6,00	101	20	154	125	13	0,859	1	0071519
89	3	50x5,0	M12	6,00	114	20	167	138	13	0,942	1	0071521
108		50x5,0	M12	6,00	133	20	186	157	13	1,063	1	0071527
110		50x5,0	M12	6,00	135	20	188	159	13	1,075	1	0071529
114	4	50x5,0	M12	6,00	139	20	192	163	13	1,101	1	0071530
133		50x5,0	M12	6,00	158	20	212	188	13	1,222	1	0071588
135		50x5,0	M12	6,00	160	20	214	185	13	1,234	1	0071596
140	5	50x5,0	M12	6,00	165	20	219	190	13	1,266	1	0071610
160		50x5,0	M12	6,00	185	20	239	210	13	1,393	1	0071642
165	6	50x5,0	M12	6,00	190	20	244	215	13	1,425	1	0071685
168		50x5,0	M12	6,00	193	20	247	218	13	1,444	1	0071687
194		50x5,0	M12	16,00	219	20	273	244	13	1,609	1	0071758
200		50x5,0	M12	16,00	225	20	279	250	13	1,647	1	0071774
210		50x5,0	M12	16,00	235	20	290	261	13	1,711	1	0071784
219	8	50x5,0	M12	16,00	244	20	299	270	13	1,768	1	0071804
267		50x5,0	M12	16,00	292	20	347	318	13	2,073	1	0071873
273	10	50x5,0	M12	16,00	298	20	353	324	13	2,112	1	0071898
324	12	50x5,0	M12	16,00	349	20	404	375	13	2,436	1	0071939
356	14	50x5,0	M12	16,00	381	20	436	407	13	2,639	1	0071977
368		50x5,0	M12	16,00	393	20	448	419	13	2,715	1	0071979
406*		50x5,0	M12	16,00	431	20	486	457	13	2,957	1	0071993
457*		50x5,0	M12	16,00	492	20	537	508	13	3,281	1	00720091
508*		50x5,0	M12	16,00	533	20	588	559	13	3,605	1	007205082
Connessione: manicotto 1/2"												**senza inserto fonoassorbente**
64		50x5,0	M12	6,00	89	20	141	112	13	0,779	1	0072502
76	2 1/2	50x5,0	M12	6,00	101	20	154	125	13	0,855	1	0072507
89	3	50x5,0	M12	6,00	114	20	167	138	13	0,938	1	0072509
108		50x5,0	M12	6,00	133	20	186	157	13	1,059	1	0072514
110		50x5,0	M12	6,00	135	20	188	159	13	1,071	1	0072517
114	4	50x5,0	M12	6,00	139	20	192	163	13	1,097	1	0072519
133		50x5,0	M12	6,00	158	20	212	188	13	1,218	1	0072584
135		50x5,0	M12	6,00	160	20	214	185	13	1,230	1	0072592
140	5	50x5,0	M12	6,00	165	20	219	190	13	1,262	1	0072606
160		50x5,0	M12	6,00	185	20	239	210	13	1,389	1	0072649
165	6	50x5,0	M12	6,00	190	20	244	215	13	1,421	1	0072681
168		50x5,0	M12	6,00	193	20	247	218	13	1,440	1	0072683
194	7	50x5,0	M12	16,00	219	20	273	244	13	1,605	1	0072754
200		50x5,0	M12	16,00	225	20	279	250	13	1,643	1	0072762
210		50x5,0	M12	16,00	235	20	290	261	13	1,707	1	0072791
219	8	50x5,0	M12	16,00	245	20	299	270	13	1,764	1	0072819
267		50x5,0	M12	16,00	292	20	347	318	13	2,069	1	0072892
273	10	50x5,0	M12	16,00	299	20	353	324	13	2,108	1	0072894
324	12	50x5,0	M12	16,00	349	20	404	375	13	2,432	1	0072955
356	14	50x5,0	M12	16,00	381	20	436	407	13	2,635	1	0072965
368		50x5,0	M12	16,00	393	20	448	419	13	2,711	1	0072967

* senza certificazione RAL-GZ 655-B

NOTA: MEFA Italia si riserva il diritto di modificare senza preavviso le informazioni contenute nel presente catalogo e non è responsabile di eventuali errori di stampa e trascrizione.

Collare Titan HD

01

Connessione: manicotto 1"												senza inserto fonoassorbente
Diametro est.		Fascetta	Vite di chiusura	Max. carico ammissibile F_z	H	A	B	S	D	Peso	Conf.	Articolo
[mm]	[pollici]	[mm]		[kN]	[mm]	[mm]	[mm]	[mm]	[mm]	[kg/pz]	[pz]	
64		50x5,0	M12	6,00	94	25	141	112	13	0,827	1	0074505
76	$2^{1/2}$	50x5,0	M12	6,00	106	25	154	125	13	0,903	1	0074510
89	3	50x5,0	M12	6,00	119	25	167	138	13	0,986	1	0074512
108		50x5,0	M12	6,00	138	25	186	157	13	1,107	1	0074520
110		50x5,0	M12	6,00	140	25	188	159	13	1,119	1	0074522
114	4	50x5,0	M12	6,00	144	25	192	163	13	1,145	1	0074524
133		50x5,0	M12	6,00	163	25	212	188	13	1,266	1	0074587
135		50x5,0	M12	6,00	165	25	214	185	13	1,278	1	0074595
140	5	50x5,0	M12	6,00	170	25	219	190	13	1,310	1	0074609
160		50x5,0	M12	6,00	190	25	239	210	13	1,437	1	0074641
165	6	50x5,0	M12	6,00	195	25	244	215	13	1,469	1	0074684
168		50x5,0	M12	6,00	198	25	247	218	13	1,488	1	0074686
194	7	50x5,0	M12	16,00	224	25	273	244	13	1,653	1	0074757
200		50x5,0	M12	16,00	230	25	279	250	13	1,691	1	0074773
210		50x5,0	M12	16,00	240	25	290	261	13	1,755	1	0074781
219	8	50x5,0	M12	16,00	250	25	299	270	13	1,812	1	0074803
267		50x5,0	M12	16,00	297	25	347	318	13	2,117	1	0074874
273	10	50x5,0	M12	16,00	304	25	353	324	13	2,156	1	0074897
324	12	50x5,0	M12	16,00	354	25	404	375	13	2,480	1	0074939
356	14	50x5,0	M12	16,00	386	25	436	407	13	2,683	1	0074968
368		50x5,0	M12	16,00	398	25	448	419	13	2,759	1	0074970
406*		50x5,0	M12	16,00	436	25	486	457	13	3,001	1	0074992
457*		50x5,0	M12	16,00	487	25	537	508	13	3,325	1	00749995
508*		50x5,0	M12	16,00	538	25	588	559	13	3,649	1	0075012
Connessione: manicotto 1 1/4"												**senza inserto fonoassorbente**
200		50x5,0	M12	16,00	232	27	279	250	13	1,716	1	0063942
210		50x5,0	M12	16,00	242	27	290	261	13	1,780	1	0063947
219	8	50x5,0	M12	16,00	252	27	299	270	13	1,837	1	0063949
267		50x5,0	M12	16,00	299	27	347	318	13	2,142	1	0063960
273	10	50x5,0	M12	16,00	306	27	353	324	13	2,181	1	0063962
324	12	50x5,0	M12	16,00	356	27	404	375	13	2,505	1	0063975
356	14	50x5,0	M12	16,00	388	27	436	407	13	2,708	1	0063987
368		50x5,0	M12	16,00	400	27	448	419	13	2,784	1	0063989
406*		50x5,0	M12	16,00	438	27	486	457	13	3,026	1	0063997
457*		50x5,0	M12	16,00	489	27	537	508	13	3,350	1	0064009
508*		50x5,0	M12	16,00	540	27	588	559	13	3,674	1	0064010
Senza connessione filettata												**senza inserto fonoassorbente**
406*		50x5,0	senza viti	16,00	416	-	486	457	13	2,783	1	0070978
457*		50x5,0	senza viti	16,00	467	-	537	508	13	3,107	1	00709887
508*		50x5,0	senza viti	16,00	519	-	588	559	13	3,431	1	0070995

* senza certificazione RAL-GZ 655-B

Nota: Il massimo carico ammissibile è stato calcolato utilizzando l'applicazione del metodo statico dei carichi di rottura, mantenendo una massima deformazione ammissibile di 1,5 mm o 2% della massima tensione del diametro del collare.

Questi prodotti sono certificati con "Gütezeichen Rohrbefestingung" e secondo RAL-GZ 655.

NOTA: MEFA Italia si riserva il diritto di modificare senza preavviso le informazioni contenute nel presente catalogo e non è responsabile di eventuali errori di stampa e trascrizione.

U-Bolt



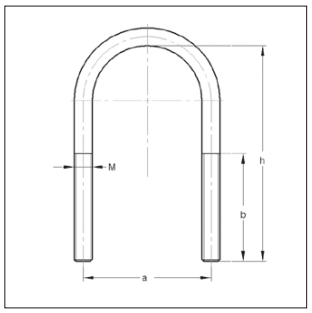

U-Bolt

VdS G 4940029*

TSP®-3 [1)]

Modello/Montaggio:
Diametro esterno del tubo: da 21,3 a 323,9 mm
Filetto: M8, M10, M12, M20
- Per il montaggio diretto di tubazioni su supporti in acciaio
- Utilizzabile per impianti Sprinkler
- Adatto per l'installazione diretta su binari di montaggio
- Supporto a guida usando 2 dadi e 2 rondelle
- Supporto fisso usando 4 dadi e 4 rondelle
- NON adatto per fungere da Punto Fisso

Dati Tecnici:

Materiale:	Acciaio
Tipo materiale:	S235JR
Finitura:	Zincatura galvanica (GALV)[1)]

Approvazioni
- Altri diametri conformi alle specifiche VdS-2092 "Progettazione ed installazione"

[1)] **Per U-Bolt per applicazioni in esterno con finitura zinco-nichel vedere capitolo 14**

U-Bolt non conforme a DIN 3570								senza dadi
Diametro est.		Filetto M	Altezza tot. h	Distanza assi a	Lunghezza filetto b	Peso	Conf.	Articolo
[mm]	[pollici]		[mm]	[mm]	[mm]	[kg/pz]	[pz]	
21,3	1/2	M8	85	30	65	0,051	100	050702201
26,9	3/4	M8	85	35	65	0,058	100	050702801
33,7	1	M8	95	42	65	0,070	100	050703501
42,4	1 1/4	M8	105	51	75	0,078	100	050704201
48,3	1 1/2	M8	110	57	75	0,082	100	050704801
60,3	2	M10	125	71	75	0,154	100	050706001
76,1	2 1/2	M10	140	87	75	0,169	100	050707601
88,9	3	M10	155	100	75	0,187	50	050708901
108,0		M12	190	121	90	0,325	50	0507108
114,3	4	M12	200	126	95	0,348	50	050711401
133,0		M12	215	146	90	0,370	25	0507133
139,7	5	M12	225	152	95	0,394	25	050714001
159,0		M12	240	172	90	0,416	25	0507159
168,3	6	M12	255	180	95	0,449	25	050716801
219,1*	8	M12	300	233	95	0,525	25	0507219
U-Bolt senza dado conforme a DIN 3570								
273,0	10	M20	313	302	70	1,663	10	0507273
323,9	12	M20	364	352	70	1,929	1	0507324

NOTA: MEFA Italia si riserva il diritto di modificare senza preavviso le informazioni contenute nel presente catalogo e non è responsabile di eventuali errori di stampa e trascrizione.

U-Bolt corto filettato



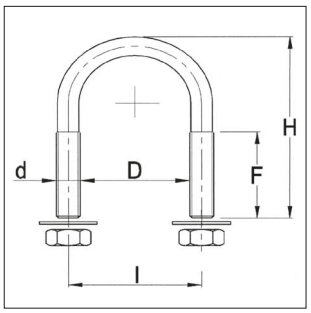

U-Bolt filettato

Modello/Montaggio:

Applicazione: per installazione su profilati e travi in acciaio
Gamma Diametri: da 21,3 a 323,9 mm
Filetto: M8, M10, M12, M16

- Per l'installazione diretta su travi d'acciaio
- Supporto a guida usando 2 dadi e 2 rondelle
- Supporto fisso usando 4 dadi e 4 rondelle
- Non adatto per l'installazione su binari di montaggio

Dati tecnici:

Materiale: Fe430B UNI EN ISO 10025 (4-8)
Dadi: DIN 934 (2pz.)
Rondelle: DIN 125 (2pz.)
Finitura: Zincatura galvanica (GALV) bianca

Per Dadi e Rondelle vedere capitolo 5

U-BOLT

Ø esterno tubo D [pollici]	Filetto d	Altezza totale H [mm]	Distanza assi l [mm]	Lunghezza filetto F [mm]	Peso [kg/pz]	Conf. [pz]	Articolo
1/2	M6	48	28	25	0,025	250	51011005
1/2	M8	59	30	30	0,054	200	51012005
3/4	M6	52	33	25	0,027	250	51011007
3/4	M8	63	35	30	0,058	200	51012007
1	M6	60	40	25	0,030	250	51011010
1	M8	71	42	30	0,064	200	51012010
1	M10	81	44	40	0,118	100	51013010
1 1/4	M8	79	51	30	0,071	200	51012012
1 1/4	M10	91	53	40	0,130	100	51013012
1 1/2	M8	80	57	30	0,072	200	51011015
1 1/2	M10	91	59	40	0,132	100	51012015
2	M8	92	69	30	0,082	200	51011020
2	M10	103	71	40	0,147	100	51012020
2 1/2	M10	119	87	40	0,168	100	51012025
2 1/2	M12	139	89	60	0,270	50	51013025
3	M10	131	79	40	0,180	50	51012030
3	M12	151	101	60	0,290	50	51013030
4	M8	149	123	35	0,130	100	51011040
4	M12	167	127	50	0,330	50	51012040
5	M12	191	152	50	0,370	50	51012050
6	M10	211	178	45	0,280	50	51011060
6	M12	219	180	50	0,420	50	51012060
8	M16	282	236	60	0,990	25	51012080
10	M16	336	290	60	1,180	10	51012100
12	M16	383	340	60	1,340	10	51011120

NOTA: MEFA Italia si riserva il diritto di modificare senza preavviso le informazioni contenute nel presente catalogo e non è responsabile di eventuali errori di stampa e trascrizione.

Collare Clipstar, fonoassorbente

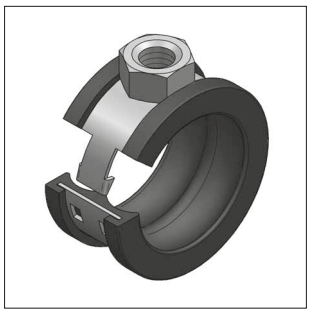

Collare Clipstar

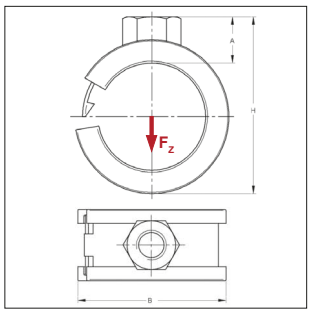

Anti-acustico DIN 4109

Modello/Montaggio:

Chiusura:	a gancio
Tipo di costruzione:	pezzo unico
Diametro esterno del tubo:	da 10 a 42 mm
Connessione:	M8
Isolamento acustico:	secondo DIN 4109

Dati Tecnici:

Materiale:	Acciaio
Tipo materiale:	DC01-A
Finitura:	Zincatura galvanica (GALV)
Inserto fonoassorbente:	Gomma TPE
Resistenza alla Temperatura:	da - 35 °C a + 100 °C
Spessore isolamento:	3 mm

Connessione: filetto M8						inserto fonoassorbente		Gomma
Diametro est.	Fascetta	A	B	H	Max. carico ammissibile F_z	Peso	Conf.	Articolo
[mm]	[mm]	[mm]	[mm]	[mm]	[kN]	[kg/pz]	[pz]	
10	16x0,6	10	22	26	0,30	0,013	100	0290106
12	16x0,6	10	23	26	0,30	0,013	100	0290122
15	16x0,6	10	25	30	0,30	0,015	100	0290157
18	16x0,6	11	28	33	0,30	0,016	100	0290181
22	16x0,8	11	31	38	0,40	0,019	100	0290211
35	20x1,0	11	46	51	0,40	0,034	100	0290351
42	20x1,0	11	55	58	0,40	0,039	100	0290424

Nota: Il massimo carico ammissibile è stato calcolato utilizzando l'applicazione del metodo statico dei carichi di rottura, mantenendo una massima deformazione ammissibile di 1,5 mm o 2% della massima tensione del diametro del collare.

NOTA: MEFA Italia si riserva il diritto di modificare senza preavviso le informazioni contenute nel presente catalogo e non è responsabile di eventuali errori di stampa e trascrizione.

Collare estetico Duplo

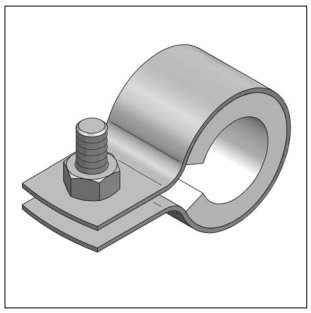

Collare estetico Duplo

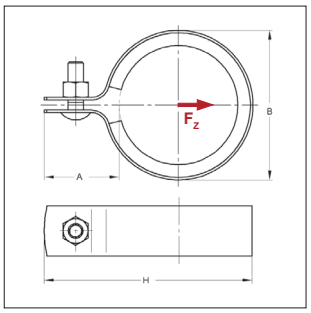

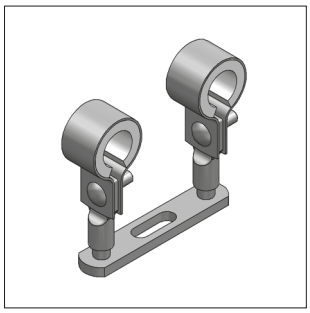

Esempio di montaggio con Supporto Doppio e Adattatore di fissaggio

Anti-acustico DIN 4109

Modello/Montaggio:

Chiusura:	collare con una vite di chiusura
Tipo di costruzione:	pezzo unico
Diametro esterno del tubo:	da 15 a 22 mm
Isolamento acustico:	secondo DIN 4109
Accessori:	Adattatore Duplo

Supporto Doppio, vedere Capitolo 5

Dati Tecnici:

Materiale:	Acciaio
Tipo materiale:	DC01-A, DD11
Finitura:	Zincatura galvanica (GALV)
Inserto fonoassorbente:	Gomma TPE
Resistenza alla Temperatura:	da - 35 °C a + 100 °C
Spessore isolamento:	5 mm
Colore:	Bianco

Collare estetico Duplo — **con inserto fonoassorbente in Gomma Bianca**

Diametro [mm]	[pollici]	Fascetta [mm]	Vite di chiusura	Max. carico ammissibile F_Z [kN]	A [mm]	B [mm]	H [mm]	Peso [kg/pz]	Conf. [pz]	Articolo
15		20x1,0	M6	0,65	33	31	56	0,035	100	0311150
18	3/8	20x1,0	M6	0,65	31	34	57	0,037	100	0311180
22	1/2	20x1,0	M6	0,65	31	38	61	0,041	100	0311220

Nota: Il massimo carico ammissibile è stato calcolato utilizzando l'applicazione del metodo statico dei carichi di rottura, mantenendo una massima deformazione ammissibile di 1,5 mm o 2% della massima tensione del diametro del collare.

Adattatore di fissaggio Duplo con filetto interno

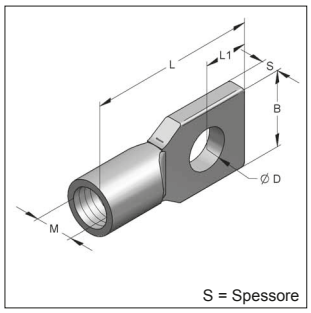

Adattatore di fissaggio Duplo con filetto interno

Materiale: Zinco
Tipo materiale: Z 410
Finitura: liscio

Descrizione	D [mm]	L [mm]	L1 [mm]	B [mm]	S [mm]	Max. carico ammissibile di Trazione F_{adm} [kN]	Peso [kg/pz]	Conf. [pz]	Articolo
IG/M 6	9	38	10	17,5	4	1,0	0,018	100	0350133
IG/M 8	9	38	10	17,5	4	2,0	0,017	100	0350141

NOTA: MEFA Italia si riserva il diritto di modificare senza preavviso le informazioni contenute nel presente catalogo e non è responsabile di eventuali errori di stampa e trascrizione.

Adattatore di fissaggio

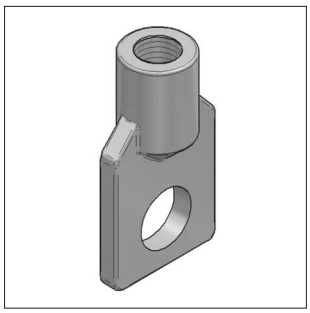

Adattatore di fissaggio

Modello/Montaggio:

Campo di applicazione: Per collare tipo "R"

Accessori necessari: Vite di serraggio M8 secondo DIN EN ISO 4017, dado secondo DIN EN ISO 4032

Dati tecnici:

Materiale: Ghisa temperata

Finitura: Zincatura galvanica (GALV)

Descrizione	Filetto femmina [M]	Massimo carico ammissibile F_z [kN]	Peso [kg/pz]	Conf. [pz]	Articolo
Adattatore di fissaggio BO 25-8	M8	2,0	0,027	50	0350152
Adattatore di fissaggio BO 25-10	M10	3,5	0,025	50	0350174

Collare Clipmaster

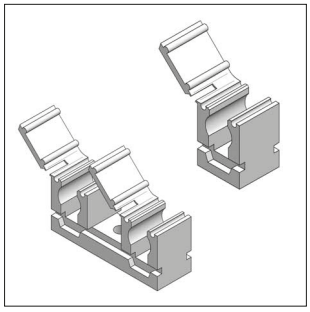

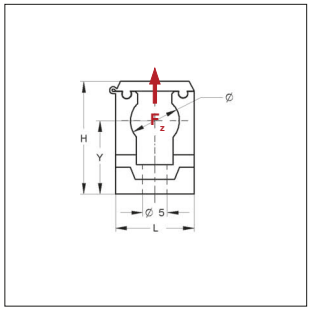

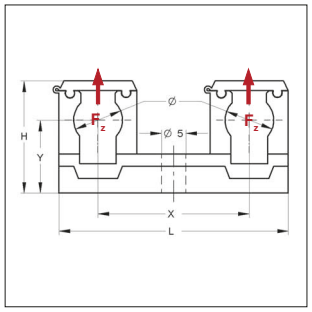

Clipmaster singolo/doppio

Modello/Montaggio:

Tipo di costruzione: clip singolo/doppio

Diametro esterno del tubo: da 8 a 35 mm

Montaggio: con viti autofilettanti DIN 96 Ø 3,5 - 4 mm

Dati Tecnici:

Materiale: Poliammide PA 6

Finitura: Resistente agli agenti atmosferici e anti-invecchiamento

Resistenza alla Temperatura: da - 40 °C a + 70 °C

Clip singolo

Diametro est. [mm]	Max. carico ammissibile F_z [kN]	Dimensioni H [mm]	L [mm]	Y [mm]	Peso [kg/pz]	Conf. [pz]	Articolo
8	0,09	23	16	14	0,004	100	0401080
10	0,25	23	16	15	0,004	100	0401102
12	0,25	23	16	15	0,002	100	0401129
15	0,25	28	20	17	0,005	100	0401153
18	0,35	31	23	19	0,006	100	0401188
22	0,35	35	29	20	0,007	100	0401226
28	0,35	40	35	23	0,010	100	0401285
35	0,35	47	43	26	0,013	100	0401358

Clip doppio

Diametro est. [mm]	Max. carico ammissibile F_{adm} [kN]	Dimensioni H [mm]	X [mm]	Y [mm]	L [mm]	Peso [kg/pz]	Conf. [pz]	Articolo
10	0,25	23	31	15	47	0,008	100	0410101
12	0,25	23	32	15	47	0,008	100	0410128
15	0,25	28	36	17	55	0,011	50	0410152
18	0,35	31	39	19	60	0,012	50	0410187
22	0,35	35	45	20	73	0,016	50	0410225

NOTA: MEFA Italia si riserva il diritto di modificare senza preavviso le informazioni contenute nel presente catalogo e non è responsabile di eventuali errori di stampa e trascrizione.

Collare Plastik

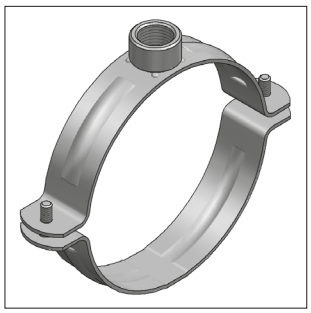

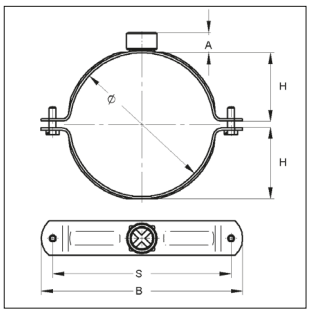

Collare Plastik

Modello/Montaggio:

Applicazione:	per tubazioni di scarico in materiale plastico
Chiusura:	2 viti di serraggio M6x20
Connessione:	con manicotto 1/2” oppure M10
Confezione:	in confezioni da 2 fino a 125 mm, oltre singolarmente
Versione con asta e tassello:	asta 10x120, tassello 14x80, dado M10.

Dati tecnici:

Materiale:	Acciaio St 37-2
Finitura:	Zincatura galvanica (GALV)

Connessione: filetto M10

Diametro est. [mm]	Fascetta [mm]	Carico in trazione [kN]	A [mm]	B [mm]	H [mm]	S [mm]	Conf. [pz]	senza asta e tassello Articolo	con asta e tassello Articolo
40	29x2,4	1,60	11	90,7	69,65	69,65	50	3340040	3335040
50	29x2,4	1,60	11	96,12	75,85	75,85	50	3340050	3335050
63	29x2,4	1,60	11	109,35	88,93	88,93	50	3340063	3335063
75	29x2,4	1,60	11	131,70	110,98	110,98	50	3206076	3235075
80	29x2,4	1,60	11	131,00	109,27	109,27	50	3340080	3335080
90	29x2,4	1,60	11	140,00	120,07	120,07	50	3206090	3335090
100	29x2,4	1,60	11	152,50	131,37	131,37	50	3340100	3335100
110	29x2,4	1,60	11	162,40	141,70	141,70	50	3206110	3335110
125	29x2,4	1,60	11	177,50	155,50	157,18	50	3340125	3335125
140	29x2,4	1,60	11	191,50	173,39	173,39	50	3330140	3335140
160	29x2,4	1,60	11	209,00	190,89	190,89	50	3340160	3335160
200	29x2,4	1,60	11	259,00	240,49	240,49	30	3340200	3335200

Connessione: manicotto 1/2”

Diametro est. [mm]	Fascetta [mm]	Carico in trazione [kN]	A [mm]	B [mm]	H [mm]	S [mm]	Conf. [pz]	Articolo
40	29x2,4	1,60	16	90,7	21,00	69,65	50	3330040
50	29x2,4	1,60	16	98,0	24,75	75,85	50	3330050
63	29x2,4	1,60	16	119,0	31,55	88,93	50	3330063
75	29x2,4	1,60	16	129,0	39,30	110,98	50	3330075
80	29x2,4	1,60	16	130,0	39,95	109,27	50	3330080
90	29x2,4	1,60	16	140,0	44,40	120,07	50	3330090
100	29x2,4	1,60	16	153,0	51,05	131,37	50	3330100
110	29x2,4	1,60	16	159,0	55,54	141,70	50	3330110
125	29x2,4	1,60	16	176,0	63,40	157,18	50	3330125
140	29x2,4	1,60	16	195,0	67,30	173,39	50	3330140
160	29x2,4	1,60	16	214,0	77,00	190,89	50	3330160
200	29x2,4	1,60	16	254,0	98,20	240,49	30	3330200
250	29x2,4	1,60	16	298,0	125,00	277,75	30	3330250
315	29x2,4	1,60	16	359,0	150,30	367,30	30	3330300

Connessione: manicotto 1”

Diametro est. [mm]	Fascetta [mm]	Carico in trazione [kN]	A [mm]	B [mm]	H [mm]	S [mm]	Confezione [pz]	Articolo
250	40x3,0	1,60	18	330,00	118,00	280,00	15	10363S
315	40x3,0	1,60	18	395,00	151,00	345,00	15	10365S
355	40x3,0	1,60	18	415,00	173,00	385,00	100	10366S
400	40x3,0	1,60	18	495,00	190,00	471,00	100	10367S

NOTA: MEFA Italia si riserva il diritto di modificare senza preavviso le informazioni contenute nel presente catalogo e non è responsabile di eventuali errori di stampa e trascrizione.

Collare Universale, due pezzi zincato

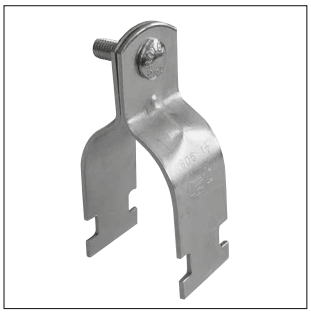

Collare Universale

Gamma diametri [mm]	Capacità di carico in sospensione [kN]
1/2" - 6"	0,50

Modello/Montaggio:

Costruzione: 2 semifascette collegate da un bullone a testa tonda, con dado esagonale e rondella piana.

Applicazione: si alloggia perfettamente nell'apertura di tutti i binari di montaggio 45

Dati tecnici:

Materiale: Acciaio al carbonio Fe P12

Finitura: Zincatura galvanica (GALV)

Vite di chiusura, dado e rondella zincati elettroliticamente

Collare Universale — **Senza profilo isolante**

Diametro [pollici]	Fascetta [mm]	Bullone chiusura	Peso [kg/pz]	Conf. [pz]	Articolo
1/2	32x1,6	M6	0,044	250	SCL015
3/4	32x1,6	M6	0,060	200	SCL020
1	32x1,9	M8	0,068	200	SCL025
1 1/4	32x1,9	M8	0,091	170	SCL032
1 1/2	32x1,9	M8	0,113	150	SCL040
2	32x1,9	M8	0,130	140	SCL050
2 1/2	32x1,9	M8	0,150	100	SCL065
3	32x3,0	M10	0,192	100	SCL080
4	32x3,0	M10	0,255	80	SCL100
6	32x3,0	M10	0,305	70	SCL150

NOTA: MEFA Italia si riserva il diritto di modificare senza preavviso le informazioni contenute nel presente catalogo e non è responsabile di eventuali errori di stampa e trascrizione.

Adattatore per connessione dei collari

01

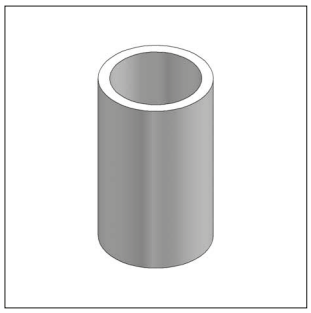

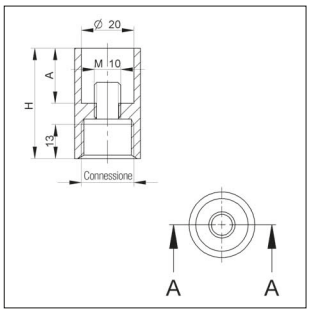

Adattatore per connessione dei collari

Modello/Montaggio:
Campo di applicazione: adattatore filettato per collari a doppio attacco

Dati Tecnici:
Materiale: Acciaio
Finitura: Zincatura galvanica (GALV)

Connessione con filetto femmina	Dimensioni H [mm]	Dimensioni A [mm]	Adatto per doppio attacco	Peso [kg/pz]	Conf. [pz]	Articolo
Adatto per collari Trabant e Omnia MB con connessione doppio filetto M8/M10						
Manicotto 1/2"	36	15	M8/M10	0,07	1	0830209
Adatto per collari Maxima PSM, Omnia MB (132 - 168 mm) e Trabant (121 - 168 mm)						
M16	42	21	M10/M12	0,101	1	0830202
Manicotto 1/2"	42	21	M10/M12	0,086	1	0830204

NOTA: MEFA Italia si riserva il diritto di modificare senza preavviso le informazioni contenute nel presente catalogo e non è responsabile di eventuali errori di stampa e trascrizione.

Profilo isolante fonoassorbente

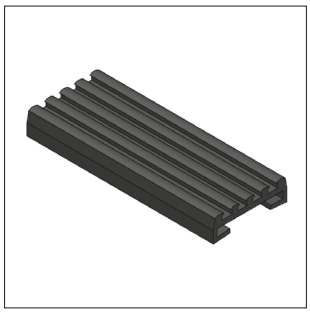

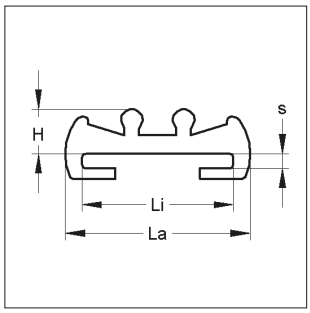

Profilo isolante fonoassorbenti in gomma

Profilo fonoassorbente nero (Gomma)

Diametro est. Li x H [mm]	Li [mm]	Dimensioni La [mm]	s [mm]	Peso [kg/m]	Conf. [m]	Articolo
20 x 4,5	20	26	2	0,100	50 m	720121401
25 x 4,5	25	28	2	0,123	50 m	720126001
20 x 6,0	20	26	2	0,130	50 m	720021801
25 x 6,0	25	28	3	0,164	50 m	720025001
30 x 6,0	30	36	3	0,213	40 m	720030701
35 x 6,0	35	40	4	0,250	40 m	720035801
50 x 6,0	50	56	5	0,341	20 m	720150801

Profilo fonoassorbente rosso (Silicone)

20 x 6,0	20	26	2	0,154	50 m	7241208
25 x 6,0	25	28	3	0,174	50 m	7241259
30 x 6,0	30	36	3	0,226	50 m	7241305
35 x 6,0	35	40	4	0,265	50 m	7241356
50 x 6,0	50	56	5	0,363	50 m	7241518

Dati tecnici dei profili isolanti MEFA

I collari MEFA con inserto fonoassorbente consentono di ridurre la pressione del flusso di 3 bar in corrispondenza degli strumenti di misura mantenendo il rumore ad un valore L_{AG} = 45 dB (A) come previsto dalla norma DIN 4109, per la quale il valore massimo è $L_{AG\ Soll} \leq 35$ dB (A).

Si può dire inoltre che gli inserti fonoassorbenti riducono di 30 dB (A) il livello di rumorosità, facendo così rientrare i collari nella classe di assorbimento del rumore “Gruppo II” della norma DIN 4109.
I Certificati di prova sono disponibili presso l'Istituto di Biofisica, Mülheim / Ruhr (Germania).

	Gomma	**Gomma**	**Silicone**
Materiale	Elastomero EPDM	Elastomero TPE	Silicone
Durezza Shore (DIN 53505)	50 ± 5 Shore	60 ± 5 Shore	60 ± 5 Shore
Carico di rottura	-	-	800 N/cm²
Resistenza all’invecchiamento all’ozono e agli agenti atmosferici	secondo DIN 53509 e 53508	secondo DIN 53509 e 53508	secondo DIN 53509 e 53508
Resistenza alla temperatura	- 35 °C / + 100 °C	- 35 °C / + 100 °C	- 50 °C / + 250 °C
Agenti chimici tollerati	Acidi diluiti e soluzioni alcaline, Acqua calda, Soluzioni alcoliche	Acidi diluiti e soluzioni alcaline, Acqua calda, Soluzioni alcoliche	Grassi naturali, Glicerina, Soluzioni alcoliche, Alcol etilico
Agenti chimici NON tollerati	Oli e grassi caldi, carburanti, Idrocarburi privi di silicone	Oli e grassi caldi, carburanti, Idrocarburi privi di silicone	Oli e grassi caldi, Soluzioni acide concentrate, Soluzioni alcaline, Idrocarburi
	- Ulteriori informazioni sugli agenti tollerati disponibili su richiesta - - senza silicone -		
Comportamento al fuoco (DIN 4102)	B2 (Gomma che non brucia e non cola)	B2 (Gomma che non brucia e non cola)	B2 (Gomma che non brucia e non cola)

Disponibili profili isolanti in gomma ritardante di fiamma (B1) e in fibra di vetro (resistenza fino a +450°C)

NOTA: MEFA Italia si riserva il diritto di modificare senza preavviso le informazioni contenute nel presente catalogo e non è responsabile di eventuali errori di stampa e trascrizione.

SISTEMI DI **MONTAGGIO**

Sistema di binari 35, sistema di binari 45
e accessori



Sistemi di montaggio - MEFA

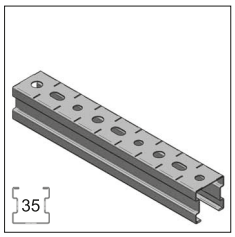

Binari di montaggio
Stex 35
Pagina 2/3

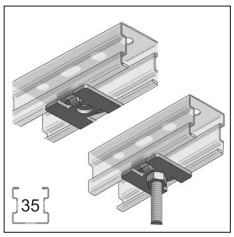

GP e GB Stex 35
Pagina 2/4

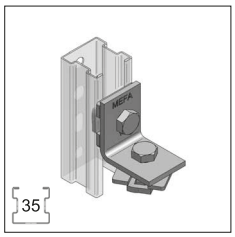

Squadretta Stex 35
Pagina 2/5

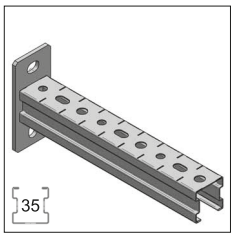

Mensola Stex 35
Pagina 2/6

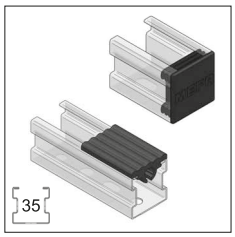

Tappi e inserti Stex 35
Pagina 2/8

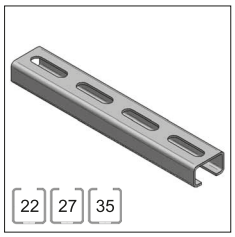

Binari 22 - 35
Pagina 2/9

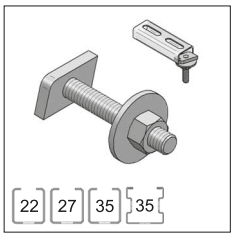

Vite con testa a martello
Pagina 2/10

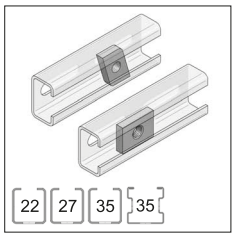

Piastre filettate
Pagina 2/11

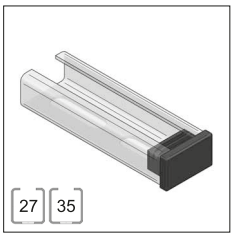

Tappo di protezione
Pagina 2/12

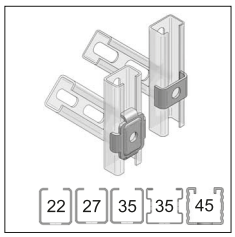

Griffa di fissaggio
Pagina 2/12

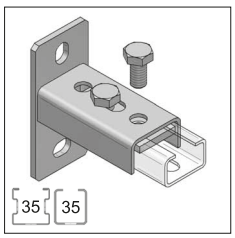

Piastra di base 35
Pagina 2/14

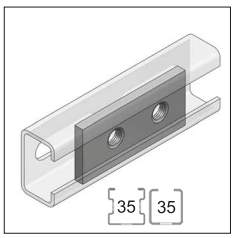

Piastra filettata/
Piastra forata
Pagina 2/14

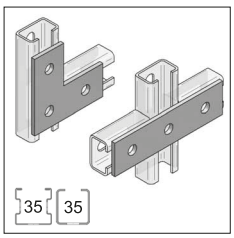

Connettori piatti
Pagina 2/15

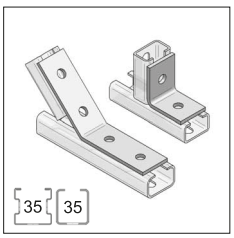

Squadrette
Pagina 2/15

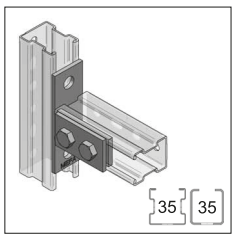

Piastra frontale 35
Pagina 2/16

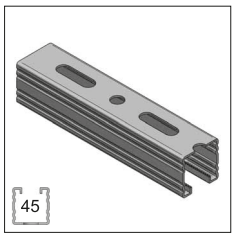

Binari di montaggio 45
Pagina 2/20

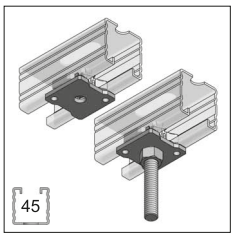

GP e GB Stex 45
Pagina 2/22

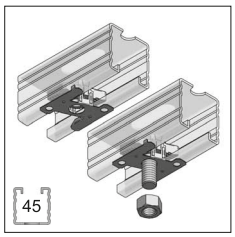

MP e MTB Stex 45
Pagina 2/23

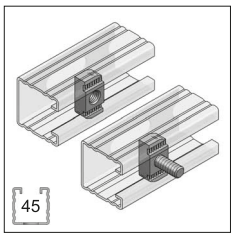

Piastra e bullone dentati
Pagina 2/24

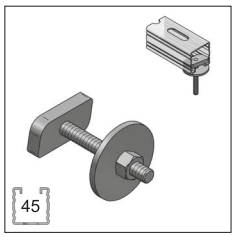

Vite con testa a martello
Pagina 2/25

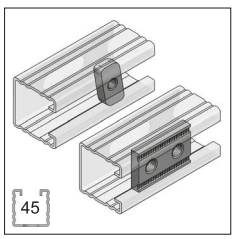

Piastra filettata
Pagina 2/25

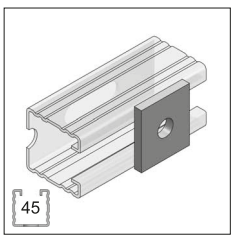

Piastra forata
Pagina 2/31

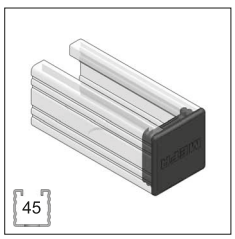

Tappo di protezione
Pagina 2/31

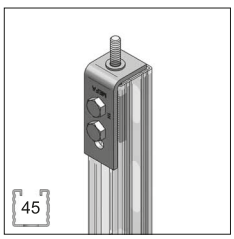

Connettore K
Pagina 2/31

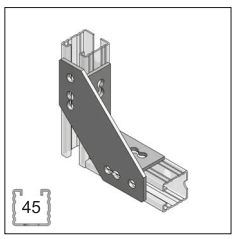

Nodo universale
Pagina 2/32

NOTA: MEFA Italia si riserva il diritto di modificare senza preavviso le informazioni contenute nel presente catalogo e non è responsabile di eventuali errori di stampa e trascrizione.

Sistemi di montaggio - MEFA

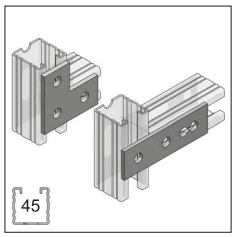

Connettori piatti
Pagina 2/33

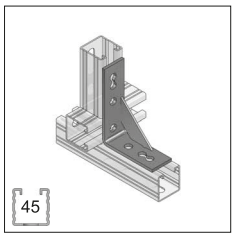

Nodo triangolare
Pagina 2/33

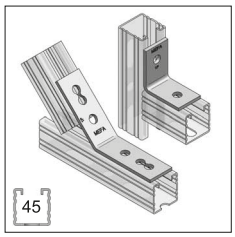

Angolari
Pagina 2/34

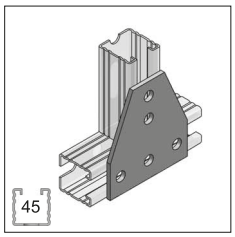

Piastra a croce a L/ a T
Pagina 2/35

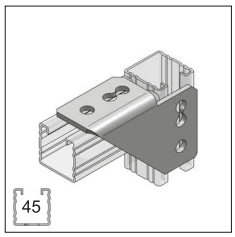

Squadrette angolari
Pagina 2/35

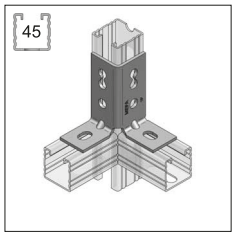

Squadretta di giunzione
Pagina 2/36

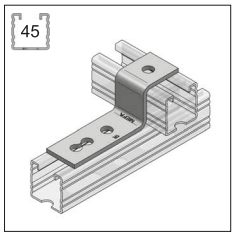

Piastra a gradino
Pagina 2/37

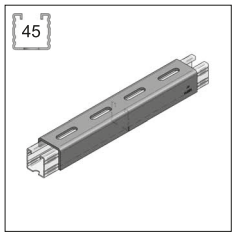

Ponte di collegamento
Pagina 2/37

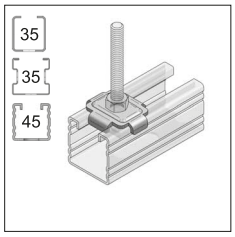

Griffe di fissaggio
Pagina 2/38

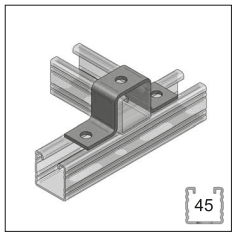

Piastra a U
Pagina 2/38

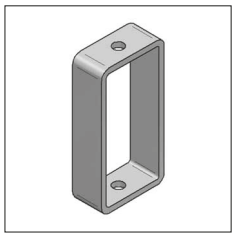

Regolatore in altezza
Pagina 2/39

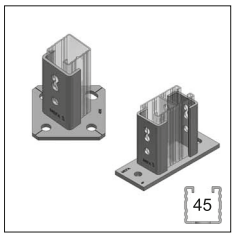

Piastra di base
Pagina 2/39

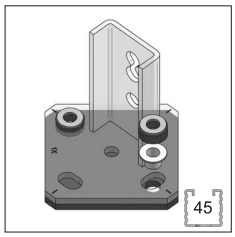

Set per isolamento acustico
Pagina 2/40

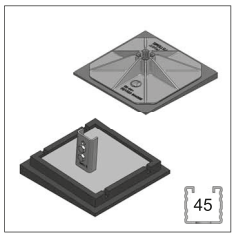

Piastra quadrata/
BIG FOOT®
Pagina 2/41



Supporto multiplo
Pagina 2/43



Supporto snodato,
tenditore esagonale
Pagina 2/44

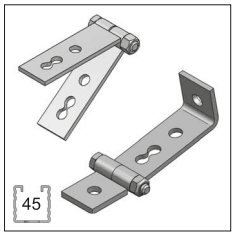

Squadretta snodata
Pagina 2/46

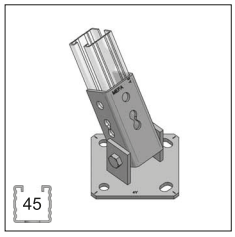

Piastra di base snodata
Pagina 2/50

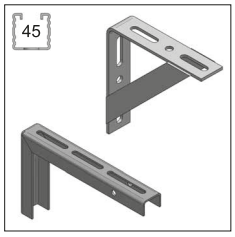

Mensole
con e senza saetta
Pagina 2/50



Mensola Saettata
Pagina 2/51

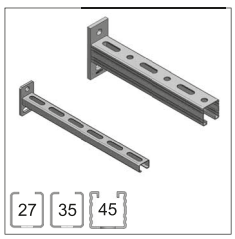

Mensole
Pagina 2/52

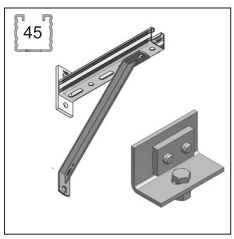

Saetta 45° per mensole,
adattatore
Pagina 2/60

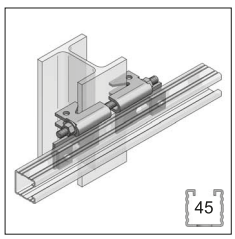

Morsetto per trave
verticale
Pagina 2/61

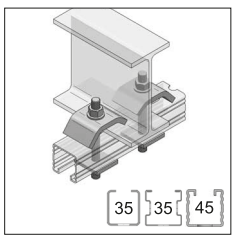

Kit Rampone di fissaggio
Pagina 2/62

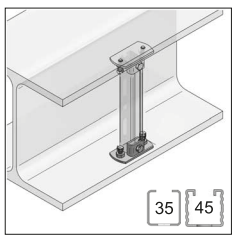

Piastra autobloccante
Pagina 2/64

NOTA: MEFA Italia si riserva il diritto di modificare senza preavviso le informazioni contenute nel presente catalogo e non è responsabile di eventuali errori di stampa e trascrizione.

T. +39 02 93540195

info@mefa.it

Sistema di montaggio veloce Stex 35



Inserire Stex

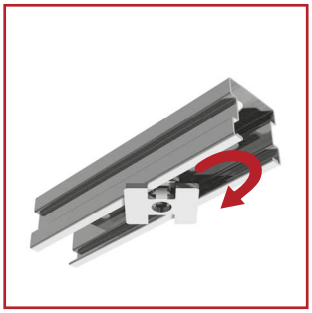

Ruotare Stex

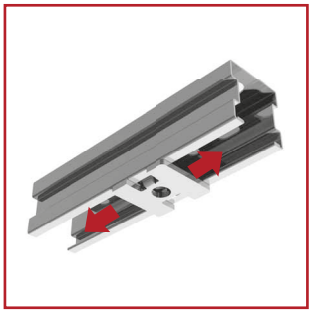

Posizionare Stex



Fissare Stex con dado

Binario di montaggio Stex

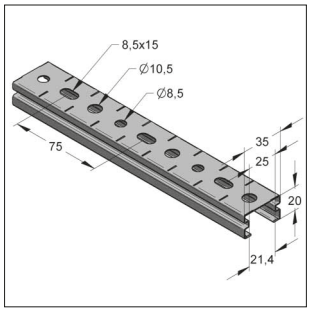

Binario Stex 35/20

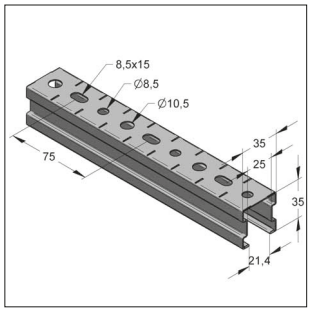

Binario Stex 35/35

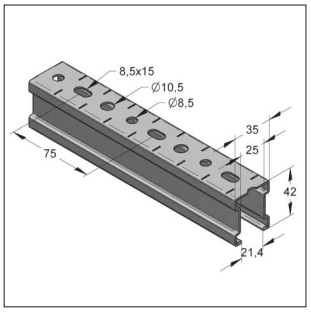

Binario Stex 35/42

Modello/Montaggio:

Tipo di binario:	Profilo C
Tecnica di collegamento:	Sistema Stex 35, Sistema 35
Tipo di connessione:	Anti-scivolo
Foratura:	Foro Ø 8,5 e 10,5 mm Asola 8,5 x 15 mm
Distanza tra i fori:	75 mm

Dati tecnici:

Materiale:	Acciaio
Tipo di materiale:	S 250 GD-Z150-N-A, DIN EN 10346
Finitura:	Lamina zincata a caldo (fbv)

- Superficie zigrinata anti-scivolo
- Dotato di segni per semplificarne l'installazione ed il taglio

Informazioni sui carichi a pag. 2/13

Descrizione	Lunghezza [m]	Larghezza [mm]	Altezza [mm]	Peso [kg/m]	Conf. [m]	Imballo [m]	Articolo
35/20/0,8	2	35	20	0,64	12	336	1273520
35/20/0,8	3	35	20	0,64	18	504	1273523
35/35/1,0	2	35	35	1,03	12	252	1273538
35/35/1,0	3	35	35	1,03	18	378	1273539
35/42/1,5	2	35	42	1,63	12	120	12735422
35/42/1,5	3	35	42	1,63	18	120	12735423
35/42/1,5	6	35	42	1,63	72	360	12735426

ⓘ Carichi dei Binari da pagina 2/65

NOTA: MEFA Italia si riserva il diritto di modificare senza preavviso le informazioni contenute nel presente catalogo e non è responsabile di eventuali errori di stampa e trascrizione.

Piastra filettata GP Stex 35

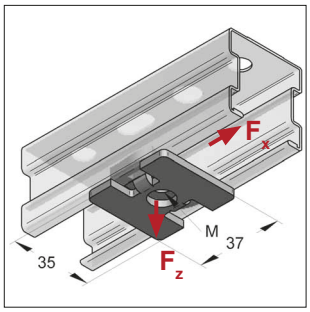

Piastra GP Stex 35

Modello/Montaggio:
Per tipo di binario: Stex
Larghezza del binario: 35 mm

Dati tecnici:
Materiale: Acciaio
Tipo di materiale: S235JR
Finitura: Zincatura galvanica (GALV)

Informazioni sui carichi a pag. 2/13

Descrizione	Peso [kg/pz]	Conf. [pz]	Articolo
Piastra filettata GP Stex 35 M8	0,039	50	127201001
Piastra filettata GP Stex 35 M10	0,039	50	127201101

Bullone filettato GB Stex 35

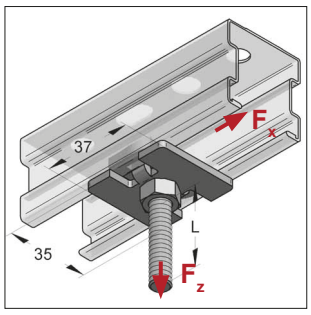

Vite a piastra GB Stex 35

Modello/Montaggio:
Per tipo di binario: Stex
Larghezza del binario: 35 mm

Dati tecnici:
Materiale: Acciaio
Tipo di materiale: S235JR
Finitura: Zincatura galvanica (GALV)

Informazioni sui carichi a pag. 2/13

Descrizione	Lunghezza L [mm]	Peso [kg/pz]	Conf. [pz]	Articolo
Bullone filettato GB Stex 35 M8/50	36	0,061	50	127805001
Bullone filettato GB Stex 35 M8/70	56	0,067	50	127807001
Bullone filettato GB Stex 35 M8/90	76	0,074	50	127809001
Bullone filettato GB Stex 35 M8/110	96	0,080	25	127811001
Bullone filettato GB Stex 35 M8/130	116	0,087	25	127813001
Bullone filettato GB Stex 35 M10/50	34	0,076	50	127005001
Bullone filettato GB Stex 35 M10/70	54	0,086	50	127007001
Bullone filettato GB Stex 35 M10/90	74	0,097	50	127009001
Bullone filettato GB Stex 35 M10/110	94	0,107	25	127011001
Bullone filettato GB Stex 35 M10/130	114	0,117	25	127013001

NOTA: MEFA Italia si riserva il diritto di modificare senza preavviso le informazioni contenute nel presente catalogo e non è responsabile di eventuali errori di stampa e trascrizione.

Squadretta universale Stex

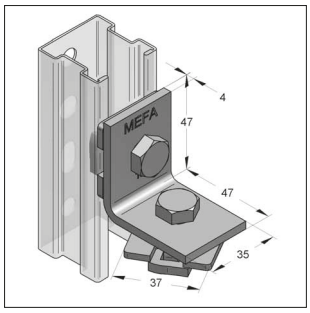

Squadretta universale Stex
con due piastre filettate
(piastre filettate rotanti)

Modello/Montaggio:

Per tipo di binario:	Stex
Larghezza del profilato:	35 mm
Nota:	Adatta per tutti i binari Stex 35

Dati tecnici:

Materiale:	Acciaio
Tipo di materiale:	S235JR
Finitura:	Zincatura galvanica (GALV)

Informazioni sui carichi a pag. 2/13

Descrizione	Peso [kg/pz]	Conf. [pz]	Articolo
Squadretta universale Stex 35	0,216	25	127201801

Piastra di base 35

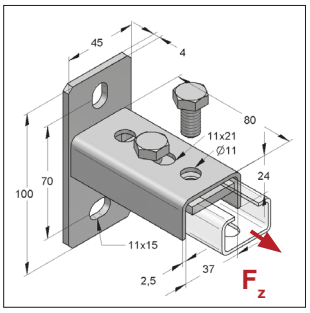

Piastra di base 35 verticale

Modello/Montaggio:

Larghezza del binario di montaggio:	35, Stex 35/20, 35/35, 35/42
Completo di:	pre assemblato con piastra filettata 2 fori M10 e viti T.E. M10

Dati tecnici:

Materiale:	Acciaio
Tipo di materiale:	S235JR
Finitura:	Zincatura galvanica (GALV)

* I carichi si riferiscono al componente, non alla bulloneria di connessione.

Descrizione	Dimensioni della piastra	Coppia di serraggio [Nm]	Carico massimo * F_z [kN]	Peso [kg/pz]	Conf. [pz]	Articolo
Piastra di base 35 verticale	100 x 45 x 4,0 mm	25	2,0	0,374	25	080213402
Piastra di base 35 orizzontale	100 x 45 x 4,0 mm	25	2,0	0,374	25	080213502

NOTA: MEFA Italia si riserva il diritto di modificare senza preavviso le informazioni contenute nel presente catalogo e non è responsabile di eventuali errori di stampa e trascrizione.

Mensola Stex

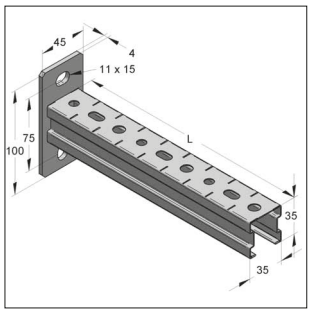

Mensola Stex 35/35
Binario aperto verso il basso

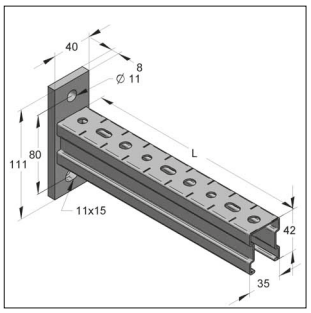

Mensola Stex 35/42
Binario aperto verso il basso

Modello/Montaggio:

Materiale:	Acciaio
Tipo di materiale del binario di montaggio:	S235JR
Tipo di materiale della piastra:	S235JR
Finitura:	Zincatura galvanica (GALV)
Coefficiente di sicurezza globale γ:	1,35

Valori validi per mensola Stex 35/42:

Momento flettente	M_G:	312,72 Nm
Reazione vincolare	F_{AX}:	3,91 kN
Reazione vincolare	F_{BX}:	3,91 kN
M_G, F_{AX}, F_{BX} valido per	LF1:	fino a L = 825,0 mm
	LF2:	fino a L = 525,0 mm
	LF3:	fino a L = 675,0 mm

* Massima tensione ammissibile | in campo elastico σ_{adm} = 160 N/mm². Massima deflessione f = L/150

Descrizione	Lunghezza	Carico massimo* Situazione di carico 1 F1	Situazione di carico 2 F2	Situazione di carico 3 q0	Peso	Conf.	Articolo
	[mm]	[kN]	[kN]	[kN/m]	[kg/pz]	[pz]	
Mensola Stex 35/35 - Profilo 35/35/1 - Piastra 100 x 45 x 4 mm							
Mensola Stex	150	2,05	1,02	13,65	0,285	25	1274150
Mensola Stex	225	1,37	0,68	6,07	0,362	25	1274225
Mensola Stex	300	1,02	0,51	3,41	0,440	25	1274300
Mensola Stex	375	0,82	0,41	2,18	0,517	25	1274375
Mensola Stex	450	0,68	0,34	1,52	0,594	20	1274450
Mensola Stex	525	0,59	0,28	1,11	0,671	20	1274525
Mensola Stex 35/42 - Profilo 35/42/1,5 - Piastra 111 x 40 x 8 mm							
Mensola Stex	225	2,78	1,39	12,35	0,630	20	12760225
Mensola Stex	300	2,08	1,04	6,95	0,752	20	12760300
Mensola Stex	450	1,39	0,69	3,09	0,997	15	12760450
Mensola Stex	525	1,19	0,60	2,27	1,119	15	12760525
Mensola Stex	600	1,04	0,49	1,74	1,241	10	12760600

Situazione di carico 1

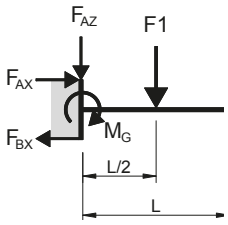

$F_{AZ} = F1$	$M_G = \frac{F1 * L}{2}$

Situazione di carico 2

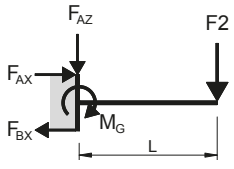

$F_{AZ} = F2$	$M_G = F2 * L$

Situazione di carico 3

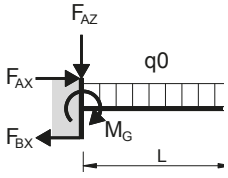

$F_{AZ} = q0 * L$	$M_G = \frac{q0 * L^2}{2}$

Nota:
Tutti i carichi sono da considerarsi di natura statica.

NOTA: MEFA Italia si riserva il diritto di modificare senza preavviso le informazioni contenute nel presente catalogo e non è responsabile di eventuali errori di stampa e trascrizione.

Mensola Stex 35/42 piatto orizzontale

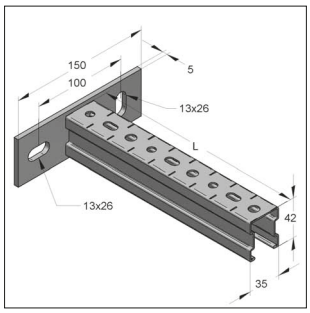

Mensola Stex 35/42 piatto orizzontale
Binario aperto verso il basso

Dati tecnici:

Materiale:	Acciaio
Tipo di materiale del binario di montaggio:	S235JR
Tipo di materiale della piastra:	S235JR
Finitura:	Zincatura galvanica (GALV)
Coefficiente di sicurezza globale γ:	1,35

Descrizione	Lunghezza	Carico massimo*			Peso	Conf.	Articolo
		Situazione di carico 1 F1	Situazione di carico 2 F2	Situazione di carico 3 q0			
	[mm]	[kN]	[kN]	[kN/m]	[kg/pz]	[pz]	
Mensola Stex 35/42	300	1,46	0,73	4,8	0,765	20	127603001
Mensola Stex 35/42	450	0,96	0,48	2,1	1,010	15	127604501

Situazione di carico 1

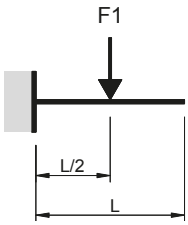

Situazione di carico 2

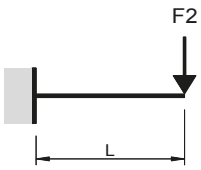

Situazione di carico 3

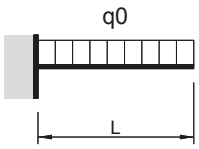

Nota:
Tutti i carichi sono da considerarsi di natura statica.

NOTA: MEFA Italia si riserva il diritto di modificare senza preavviso le informazioni contenute nel presente catalogo e non è responsabile di eventuali errori di stampa e trascrizione.

Tappo di protezione Stex 35

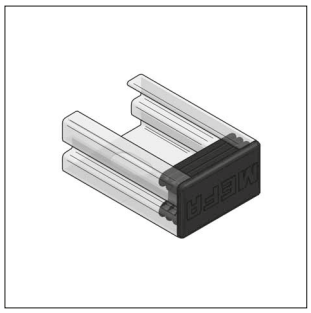

Tappo di protezione Stex 35/20

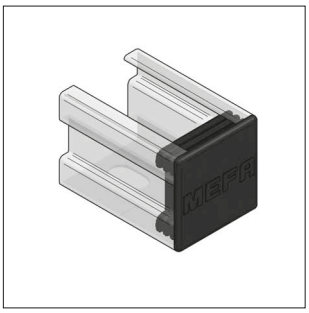

Tappo di protezione Stex 35/35

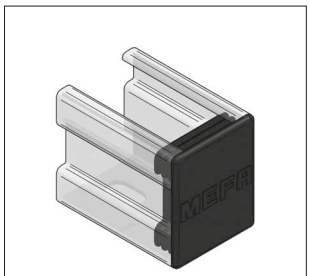

Tappo di protezione Stex 35/42

Modello/Montaggio:
Per tipo di binario: Stex 35
Larghezza del binario: 35 mm

Dati tecnici:
Materiale: Sintetico PE
Colore: Nero

Descrizione	Peso [kg/pz]	Conf. [pz]	Articolo
Tappo di protezione 35/20	0,003	50	1272017
Tappo di protezione 35/35	0,005	50	1272016
Tappo di protezione 35/42	0,005	50	1272024

Inserto isolante Stex

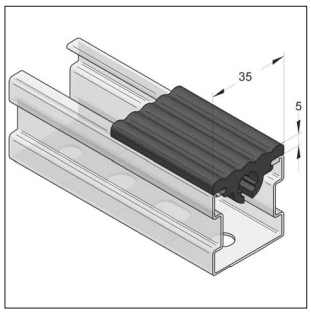

Profilo in gomma Stex 35

Modello/Montaggio:
Protezione acustica, contro lo sporco ed isolamento tra binario ed elemento in appoggio (esempio: canali d'aria)
Installazione veloce a pressione
Adatto per binario di montaggio Stex 35
Adatto per barre filettate M8 e M10

Dati tecnici:
Materiale: Gomma TPE
Colore: Nero
Temperatura: da - 35 °C a + 100 °C

Descrizione	Peso [kg/m]	Conf.	Articolo
Inserto isolante Stex 35, Rotolo	0,302	20 m	1272019
Inserto isolante Stex 35, Striscia 50 mm	0,016 /pz	50 pz	1272020

NOTA: MEFA Italia si riserva il diritto di modificare senza preavviso le informazioni contenute nel presente catalogo e non è responsabile di eventuali errori di stampa e trascrizione.

Binario di montaggio, zincato, Profilo-C forato

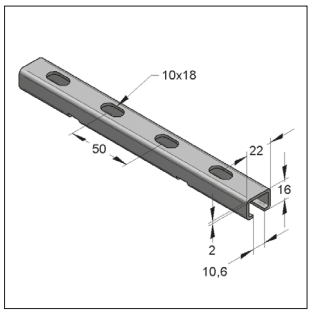

Binario di montaggio Profilo-C 22/16

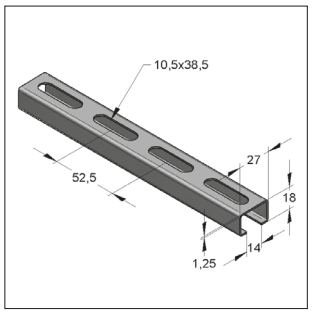

Binario di montaggio Profilo-C 27/18

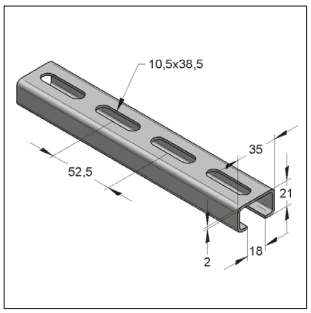

Binario di montaggio Profilo-C 35/21

RAL GÜTEZEICHEN RAL-GZ 655-C

Modello/Montaggio:

Materiale: S250GD-Z275-N-A (EN 10346)
Finitura: Lamina zincata a caldo (fbv)

Descrizione	Protezione alla corrosione	Peso [kg/m]	Lunghezza [m]	Conf. [m]	Imballo [m]	Articolo
Binario di montaggio Profilo C 22/16						
22/16/2,0 fbv	lamina zincata a caldo	0,78	2	20	640	0800013
Binario di montaggio Profilo C 27/18						
27/18/1,25 fbv	lamina zincata a caldo	0,60	2	20	800	1240013
Binario di montaggio Profilo C 35/21						
35/21/2,0 fbv	lamina zincata a caldo	1,16	2	12	192	0800022
35/21/2,0 fbv	lamina zincata a caldo	1,16	3	18	288	0800023
35/21/2,0 fbv	lamina zincata a caldo	1,16	6	48	576	0800026

Carichi dei Binari da pagina 2/65
Binari di montaggio in Acciaio Inox V2A o V4A al Capitolo 13
Binari di montaggio con diverse tipologie di rivestimento a richiesta

NOTA: MEFA Italia si riserva il diritto di modificare senza preavviso le informazioni contenute nel presente catalogo e non è responsabile di eventuali errori di stampa e trascrizione.

Vite con testa a martello 35

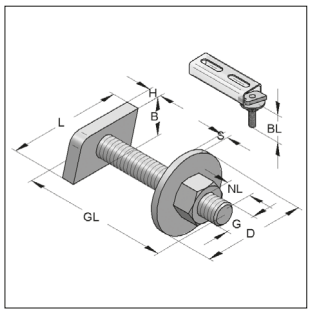

Vite con testa a martello

Modello/Montaggio:

Modalità di impiego: per connessione antiscorrimento sul lato aperto e per connessione a taglio su lato asolato dei binario di montaggio MEFA

Applicazioni: per fissaggio diretto di collari

Dati tecnici:

Materiale: Acciaio
Tipo di materiale: S235JR
Finitura: Zincatura galvanica (GALV)

Informazioni sui carichi a pag. 2/13

[1] NON adatto per connessioni filettate doppie M8/M10
[2] NON adatto per connessioni filettate doppie M10/12

Descrizione	G x GL	L x B x H	S	D	Lungh. utile NL	Lunghezza BL	Peso	Conf.	Articolo
	[mm]	[mm]	[mm]	[mm]	[mm]	[mm]	[kg/St]	[St]	
Per binario 22/16									
Vite con testa a martello	M8x25[1]	17x17x5	2	25	9,5	18	0,029	100	0692320
Vite con testa a martello	M8x30	17x17x5	2	25	14,5	23	0,031	100	0692328
Vite con testa a martello	M8x40	17x17x5	2	25	24,5	33	0,034	100	0692330
Vite con testa a martello	M10x40	17x17x5	2	20	23,0	33	0,044	100	0693340
Per binario 27/18									
Vite con testa a martello	M8x20[1]	24x13x4	2	25	6,3	15	0,025	100	0695289
Vite con testa a martello	M8x30	24x13x4	2	25	16,3	25	0,028	100	0695300
Vite con testa a martello	M8x40	24x13x4	2	25	26,3	35	0,032	100	0695327
Per binario 35/21, Stex35/20, Stex35/35, Stex35/42									
Vite con testa a martello	M8x30[1]	35x18x6	3	35	12,5	22	0,060	50	0697044
Vite con testa a martello	M8x40	35x18x6	3	35	22,5	32	0,063	50	0697051
Vite con testa a martello	M8x50	35x18x6	3	35	32,5	42	0,066	50	0697060
Vite con testa a martello	M8x70	35x18x6	3	35	52,5	62	0,073	50	0697075
Vite con testa a martello	M10x30[2]	35x18x6	3	35	10,5	22	0,070	50	0697540
Vite con testa a martello	M10x40	35x18x6	3	35	21,0	32	0,075	50	0697560
Vite con testa a martello	M10x50	35x18x6	3	35	31,0	42	0,080	50	0697570
Vite con testa a martello	M10x70	35x18x6	3	35	51,0	62	0,090	50	0697590
Vite con testa a martello	M12x35	35x18x6	3	37	14,0	27	0,086	50	0698040
Vite con testa a martello	M12x50	35x18x6	3	37	29,0	42	0,097	50	0698050
Vite con testa a martello	M12x70	35x18x6	3	37	49,0	62	0,111	50	0698070

NOTA: MEFA Italia si riserva il diritto di modificare senza preavviso le informazioni contenute nel presente catalogo e non è responsabile di eventuali errori di stampa e trascrizione.

Piastra filettata

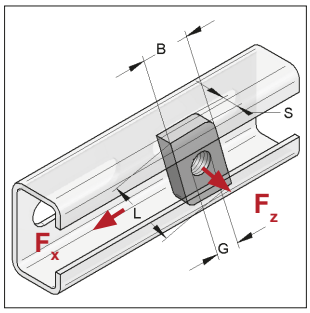

Piastra filettata

Modello/Montaggio:

Modalità di impiego: per connessione antiscorrimento sul lato aperto e per connessione a taglio su lato asolato del binario di montaggio MEFA in combinazione con vite T.E., tronchetto filettato o barra filettata (Classe 4.6), rondella e dado esagonale

Applicazioni: per fissaggio diretto di collari o supporti di montaggio

Dati tecnici:

Materiale: Acciaio
Tipo di materiale: S235JR
Finitura: Zincatura galvanica (GALV)

Informazioni sui carichi a pag. 2/13

02

Per binario di montaggio 27/18					
Descrizione	Filetto G	Dimensioni L x B x S [mm]	Peso [kg/pz]	Conf. [pz]	Articolo
Piastra filettata 28 x 15	M8	24 x 13 x 4	0,008	100	0750069
Per binario di montaggio 35/21, Stex 35/20, Stex 35/35, Stex 35/42					
Piastra filettata 38 x 17	M8	35 x 18 x 6	0,024	100	0750077
Piastra filettata 38 x 17	M10	35 x 18 x 6	0,023	100	0750085
Piastra filettata 38 x 17	M12	35 x 18 x 6	0,022	100	0750093

Piastra quadrangolare filettata

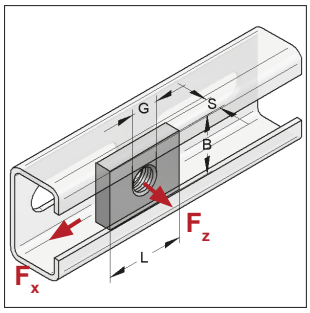

Piastra quadrangolare filettata

Modello/Montaggio:

Modalità di impiego: Per connessione antiscorrimento sul lato aperto e per connessione a taglio su lato asolato del binario di montaggio MEFA in combinazione con vite T.E., tronchetto filettato o barra filettata (Classe 4.6), rondella e dado esagonale. La piastra filettata 17x17 può essere utilizzata con il profilo SIGNUM LP50 anche per il fissaggio dei collari con vite di fissaggio o asta.

Dati tecnici:

Materiale: Acciaio
Tipo di materiale: S235JR
Finitura: Zincatura galvanica (GALV)[1)]

Informazioni sui carichi a pag. 2/13

[1)] Disponibile anche nella finitura Zinco-Nichel o zincato a caldo (classe di corrosione C3, secondo ISO 9223) per applicazioni in ambiente esterno. Tempi di consegna su richiesta.

Per binario di montaggio 22, Signum LP50					
Descrizione	Dimensioni L x B x S [mm]	Filetto G	Peso [kg/pz]	Conf. [pz]	Articolo
Piastra filettata 4-Kt.	17 x 17 x 5	M6	0,011	100	0740012
Piastra filettata 4-Kt.	17 x 17 x 5	M8	0,010	100	0740020
Piastra filettata 4-Kt.	17 x 17 x 5	M10	0,010	100	0740039
Per binario di montaggio 27, 35 mm					
Piastra filettata 4-Kt.	30 x 22 x 6	M8	0,030	100	0750808
Piastra filettata 4-Kt.	30 x 22 x 6	M10	0,029	100	0750810
Per binario di montaggio 35 (* non adatto per Stex 35/20 e 35/35)					
Piastra filettata 4-Kt.	35 x 30 x 6	M8	0,048	50	0816112
Piastra filettata 4-Kt.	35 x 30 x 6	M10*	0,047	50	081612001
Piastra filettata 4-Kt.	35 x 30 x 8	M12*	0,046	50	081613801
Piastra filettata 4-Kt.	35 x 30 x 8	M16*	0,058	50	0816146

NOTA: MEFA Italia si riserva il diritto di modificare senza preavviso le informazioni contenute nel presente catalogo e non è responsabile di eventuali errori di stampa e trascrizione.

Tappo di protezione

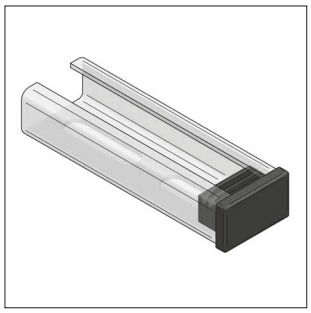

Tappo di protezione

Modello/Montaggio:
Per tipo di binario di montaggio: Profilo-C 27/18, 35/21
Larghezza del profilato: 27 mm, 35 mm

Dati tecnici:
Materiale: Plastica PE
Colore: Nero

Descrizione	Per binario di montaggio	Peso [kg/pz]	Conf. [pz]	Articolo
Tappo di protezione	27/18	0,005	50	0809032
Tappo di protezione	35/21	0,006	50	0809012

Griffa di fissaggio

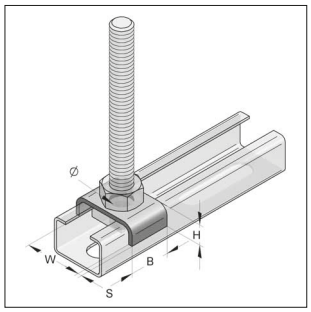

Griffa di fissaggio

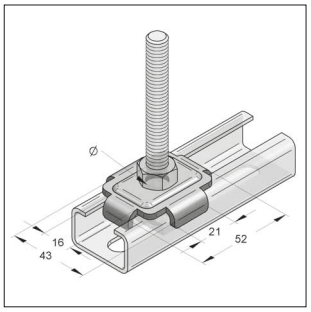

Griffa di fissaggio Kombi

Modello/Montaggio:
Per tipo di binario di montaggio: 27, 35, Stex 35, 45

Dati tecnici:
Materiale: Acciaio
Tipo di materiale: S235JR
Finitura: Zincatura galvanica (GALV)[1)]

[1)] Disponibile anche nella finitura Zinco-Nichel o zincato a caldo (classe di corrosione C3, secondo ISO 9223) per applicazioni in ambiente esterno. Tempi di consegna su richiesta.

Descrizione	W [mm]	B [mm]	Dimensioni Foro-Ø [mm]	H [mm]	S [mm]	Peso [kg/pz]	Conf. [pz]	Articolo
Per binario di montaggio 27								
Griffa di fissaggio 27	28,0	20	10,5	8	2	0,013	100	0809504
Per binario di montaggio 35, 45 mm e Stex 35								
Griffa di fissaggio Kombi 11	-	-	11,0	-	-	0,049	100	08095035
Griffa di fissaggio Kombi 13	-	-	13,0	-	-	0,047	100	08162945

NOTA: MEFA Italia si riserva il diritto di modificare senza preavviso le informazioni contenute nel presente catalogo e non è responsabile di eventuali errori di stampa e trascrizione.

Carichi ammissibili

Fattore di sicurezza globale $\gamma = 2$

Binario di montaggio lamina zincata a caldo	Piastra filettata GP Stex 35, Bullone filettato GB Stex 35			
		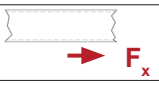		
	F_z [kN]	F_x [kN]	M10 4.6 [Nm]	M8 4.6 [Nm]
35/20/0,8	1,5	0,4	12	10
35/35/1,0		0,5		
35/42/1,5	2,5			

Binario di montaggio lamina zincata a caldo	Piastra filettata 28 x 15 (24 x 13 x 4)		
		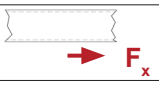	
	F_z [kN]	F_x [kN]	M8 4.6 [Nm]
27/18/1,25	1,4	0,5	10

Binario di montaggio lamina zincata a caldo	Piastra filettata 38 x 17 (35 x 18 x 6)				
		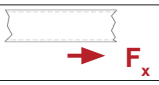			
	F_z [kN]	F_x [kN]	M12 4.6 [Nm]	M10 4.6 [Nm]	M8 4.6 [Nm]
35/21/2,0	1,8	0,5	30	25	20
36/40/2,0					
Stex 35/20/0,8					
Stex 35/35/1,0					
Stex 35/42/1,5					

Binario di montaggio lamina zincata a caldo	Piastra quadrangolare filettata 17 x 17 (17 x 17 x 5)				
		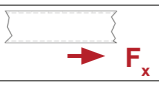			
	F_z [kN]	F_x [kN]	M12 4.6 [Nm]	M10 4.6 [Nm]	M8 4.6 [Nm]
22/16/2,0	4,5	0,5	20	15	10

Binario di montaggio lamina zincata a caldo	Piastra quadrangolare filettata 30 x 22 (30 x 22 x 6)				
		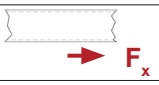			
	F_z [kN]	F_x [kN]	M12 4.6 [Nm]	M10 4.6 [Nm]	M8 4.6 [Nm]
27/18/1,25	2,7	0,5	30	25	20
35/21/2,0	4,3				
36/40/2,0					

NOTA: MEFA Italia si riserva il diritto di modificare senza preavviso le informazioni contenute nel presente catalogo e non è responsabile di eventuali errori di stampa e trascrizione.

Piastra di base 35

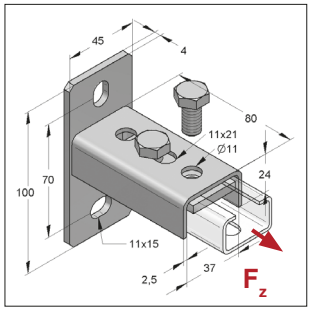

Piastra di base 35 verticale

Modello/Montaggio:
Larghezza del binario di montaggio: 35, Stex 35/20, 35/35, 35/42
Completo di: pre assemblato con piastra filettata 2 fori M10 e viti T.E. M10

Dati tecnici:
Materiale: Acciaio
Tipo di materiale: S235JR
Finitura: Zincatura galvanica (GALV)

* I carichi si riferiscono al componente, non alla bulloneria di connessione.

Descrizione	Dimensioni della piastra	Coppia di serraggio [Nm]	Carico massimo * F_z [kN]	Peso [kg/pz]	Conf. [pz]	Articolo
Piastra di base 35 verticale	100 x 45 x 4,0 mm	25	2,0	0,374	25	080213402
Piastra di base 35 orizzontale	100 x 45 x 4,0 mm	25	2,0	0,374	25	080213502

Piastra filettata 2-fori

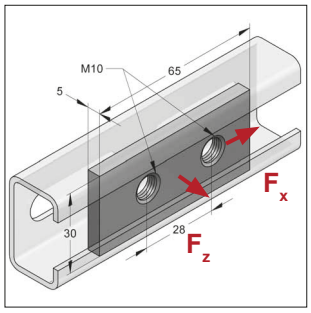

Piastra filettata 2-Fori

Modello/Montaggio:
Larghezza del binario di montaggio: 35, Stex 35/20, 35/35, 35/42
Applicazioni: per connessione tra profilato ed elementi di collegamento

Dati tecnici:
Materiale: Acciaio
Tipo di materiale: S235JR
Finitura: Zincatura galvanica (GALV)

Descrizione	Dimensioni L x B x S [mm]	Filetto	Coppia di serraggio [Nm]	Carico massimo F_x [kN]	Carico massimo F_z [kN]	Peso [kg/pz]	Conf. [pz]	Articolo
Piastra filettata 2-Fori	65 x 30 x 5	M10	25	1,1	5,0	0,072	50	0816092

Piastra forata 35/4 2-fori

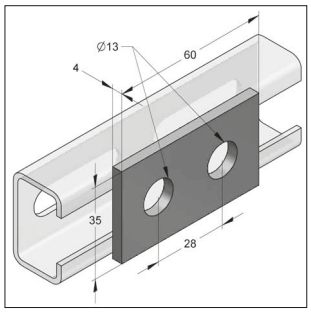

Piastra forata 35/4 2-Fori

Modello/Montaggio:
Larghezza del binario di montaggio: 35, Stex 35/20, 35/35, 35/42
Applicazioni: per connessione tra profilato ed elementi di collegamento

Dati tecnici:
Materiale: Acciaio
Tipo di materiale: S235JR
Finitura: Zincatura galvanica (GALV)

Descrizione	Dimensioni L x B x S [mm]	Peso [kg/pz]	Conf. [pz]	Articolo
Piastra forata 35/4 2-Fori	60 x 35 x 4	0,059	50	0816086

NOTA: MEFA Italia si riserva il diritto di modificare senza preavviso le informazioni contenute nel presente catalogo e non è responsabile di eventuali errori di stampa e trascrizione.

Connettore piatto 35/4

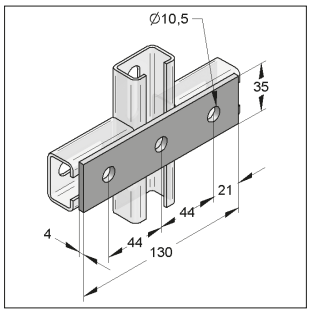

Connettore piatto 35/4 3-Fori

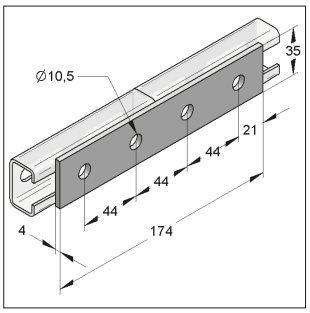

Connettore piatto 35/4 4-Fori

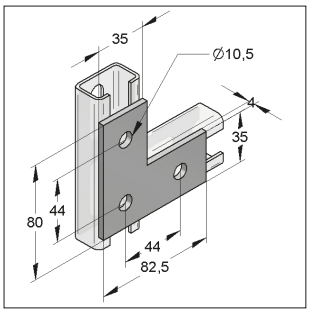

Connettore piatto 35/4 a L

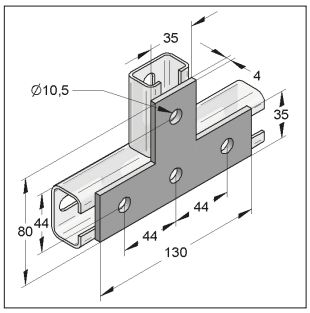

Connettore piatto 35/4 a T

Modello/Montaggio:
Larghezza del binario: 35, Stex 35/20, 35/35, 35/42

Dati tecnici:
Materiale: Acciaio
Tipo di materiale: S235JR
Finitura: Zincatura galvanica (GALV)

Nota: I carichi ammissibili dipendono dagli elementi di collegamento.

Descrizione	Dimensioni L x B x S [mm]	Peso [kg/pz]	Conf. [pz]	Articolo
Connettore piatto 35/4 3-Fori	130 x 35 x 4	0,138	25	0814457
Connettore piatto 35/4 4-Fori	174 x 35 x 4	0,184	25	0814465
Connettore piatto 35/4 a L	82,5 x 80 x 4	0,135	25	0814430
Connettore piatto 35/4 a T	130 x 80 x 4	0,185	25	0814449

Squadretta 35/4

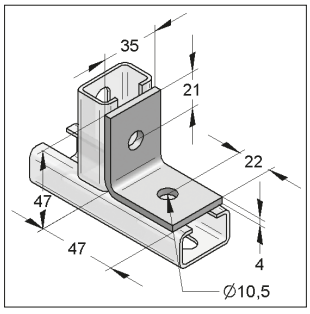

Squadretta 35/4 2-Fori

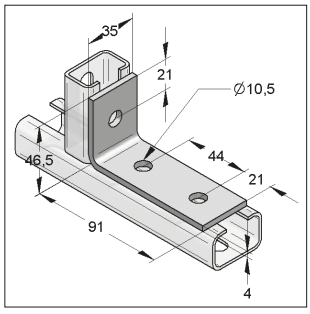

Squadretta 35/4 3-Fori K

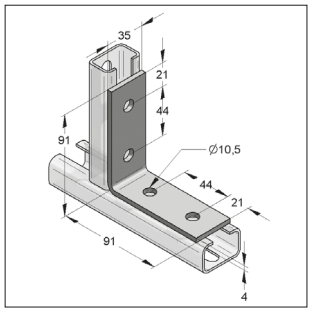

Squadretta 35/4 4-Fori 90°

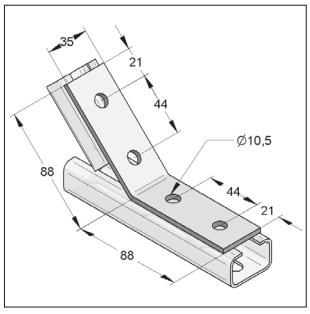

Squadretta 35/4 4-Fori 135°

Modello/Montaggio:
Larghezza del binario: 35, Stex 35/20, 35/35, 35/42

Dati tecnici:
Materiale: Acciaio
Tipo di materiale: S235JR
Finitura: Zincatura galvanica (GALV)

Nota: I carichi ammissibili dipendono dagli elementi di collegamento.

Descrizione	Dimensioni L x B [mm]	Peso [kg/pz]	Conf. [pz]	Articolo
Squadretta 35/4 2-Fori	47 x 47	0,094	100	0814510
Squadretta 35/4 3-Fori K	91 x 47	0,139	50	0814520
Squadretta 35/4 4-Fori 90°	91 x 91	0,185	50	0814530
Squadretta 35/4 4-Fori 135°	88 x 88	0,185	50	0814540

NOTA: MEFA Italia si riserva il diritto di modificare senza preavviso le informazioni contenute nel presente catalogo e non è responsabile di eventuali errori di stampa e trascrizione.

Piastra frontale 35

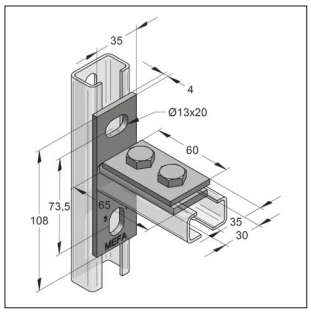

Piastra frontale 35 verticale

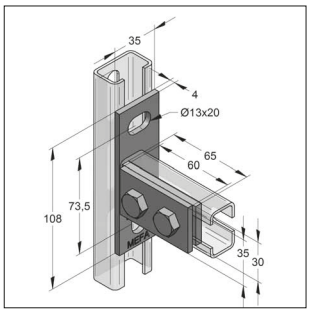

Piastra frontale 35 orizzontale

Modello/Montaggio:

Larghezza del binario:	35, Stex 35/20, 35/35, 35/42
Composto da:	piastra forata 2 fori 13 mm vite T.E. M10
Nota:	NON utilizzare come fissaggio a soffitto o in posizione verticale (in sospensione) NON utilizzare per realizzazione di mensole

Dati tecnici:

Materiale:	Acciaio
Tipo di materiale:	S235JR
Finitura:	Zincatura galvanica (GALV)

Descrizione	Viti	Dimensioni L x B x S [mm]	Peso [kg/pz]	Conf. [pz]	Articolo
Piastra frontale 35 verticale	M10	108 x 35 x 4	0,283	20	081645302
Piastra frontale 35 orizzontale	M10	108 x 35 x 4	0,283	20	081655802

NOTA: MEFA Italia si riserva il diritto di modificare senza preavviso le informazioni contenute nel presente catalogo e non è responsabile di eventuali errori di stampa e trascrizione.

T. +39 02 93540195

info@mefa.it

Sistemi di montaggio Stex 45



Inserire Stex

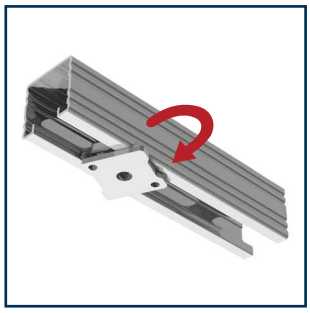

Ruotare Stex

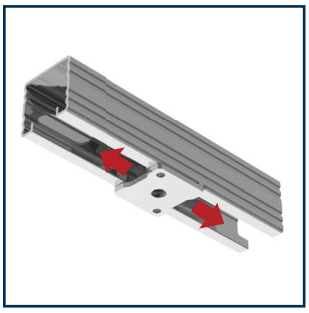

Posizionare Stex



Fissare Stex con dado

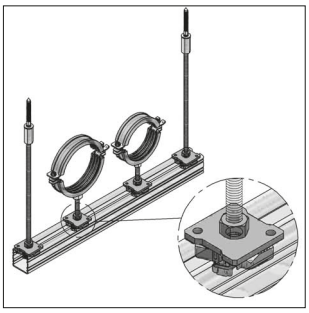

Piastra filettata GP Stex 45

disponibile con attacchi femmina M8, M10 o M12 (dado escluso)

Vantaggi:
- In un unico elemento sono compresi piastra dentata e contropiastra
- Inserire la piastra dentata GP Stex nel binario, ruotarla di 45°, avvitare il tronchetto filettato, fissare il controdado e avvitare il collare.
- Connessione antiscorrimento nel binario garantita dalla dentatura presente sulla piastra e sul binario.
- La rotazione della piastra permette un bloccaggio a scatto automatico all'interno del profilo tramite le dentature presenti (udibile all'atto della movimentazione della piastra nel binario)
- Dopo il bloccaggio, prima di serrare il dado esagonale, è possibile una regolazione della posizione della piastra lungo il binario di montaggio.
- Facilità nell'avvitamento di tronchetti filettati o barre filettate.

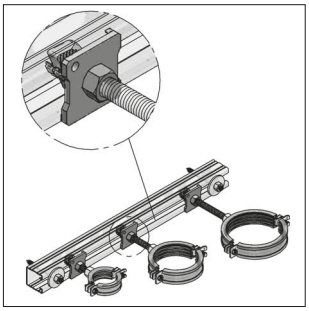

Bullone filettato GB Stex 45

disponibile con tronchetto filettato M8, M10 o M12

Vantaggi:
- In un unico elemento sono compresi piastra dentata, tronchetto filettato, contropiastra e dado esagonale.
- Inserire il bullone filettato GB Stex nel binario, ruotarla di 45°, fissare il controdado e avvitare il collare.
- Il bullone filettato permette di regolare la lunghezza del tronchetto filettato fino a 30mm senza l'utilizzo di attrezzi.
- Attraverso le diverse lunghezze del bullone filettato si possono realizzare distanze fino a 130mm.

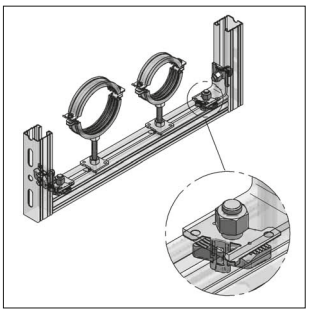

Bullone di montaggio MTB Stex 45

per il montaggio di accessori sui binari

Vantaggi:
- Inserire il bullone di montaggio MTB Stex nel binario, ruotarlo di 45°, posizionarlo nel binario, inserire l'elemento da fissare e avvitare il dado.
- Immediatezza nell'uso dell'elemento
- Tenuta autonoma nel binario MEFA
- Semplifica il fissaggio di elementi di collegamento nel binario

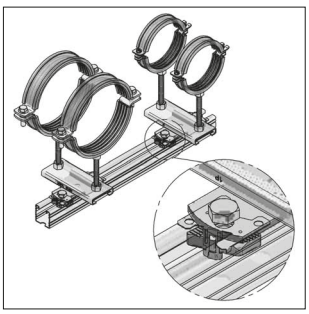

Piastra di montaggio MP Stex 45

per il montaggio di accessori sui binari

Vantaggi:
- Inserire la piastra di montaggio nel binario, ruotarla di 45°, posizionarla nel binario, inserire l'elemento da fissare e avvitare la vite.
- Immediatezza nell'uso dell'elemento
- Tenuta autonoma nel binario MEFA
- Semplifica il fissaggio di elementi di scorrimento e accessori di connessione nelle strutture realizzate con binario MEFA

NOTA: MEFA Italia si riserva il diritto di modificare senza preavviso le informazioni contenute nel presente catalogo e non è responsabile di eventuali errori di stampa e trascrizione.

02

Panoramica elementi

Denominazione - Pagina	Codice	adatto per binario 45/26	45/45	45/60	45/75	45/90	45/120	45/150	Elementi consigliati: MP M12 1280012	MTB 1280001	Piastra dentata M12 0818103	Piastra quadrangolare filettata M12 081613801	Piastra dentata 2 fori M12 0818110
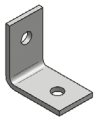 Angolare 40/5 2-Fori **Pagina 2/34**	081402400	■	■	■	■	■	■	■	○ Elementi: 2 Accessori: 2 Vite T.E. 8.8 M12x25	● Elementi: 2 completi di dado	○ Elementi: 2 Accessori: 2 Vite T.E. 8.8 M12x25	□▲○ Elementi: 2 Accessori: 2 Vite T.E. 8.8 M12x25	
 Angolare 40/5 3-Fori L K **Pagina 2/34**	 08140300 08140400	 ■ ■	 ■ ■	 ■ ■	 ■ ■	 ■ ■	 ■ ■	 ■ ■	○ Elementi: 3 Accessori:3 Vite T.E. 8.8 M12x25	● Elementi: 3 completi di dado	○ Elementi: 3 Accessori: 3 Vite T.E. 8.8 M12x25	□▲○ Elementi: 3 Accessori: 3 Vite T.E. 8.8 M12x25	▲○ Elementi: 1 + 1 piastra filettata + 3 Vite T.E. M12x25
 Angolare 40/5 4-Fori 45° 90° 135° **Pagina 2/34**	 08141000 08140500 08140600	 ■ ■ ■	 ■ ■ ■	 ■ ■ ■	 ■ ■ ■	 ■ ■ ■	 ■ ■ ■	 ■ ■ ■	○ Elementi: 4 Accessori: 4 Vite T.E. 8.8 M12x25	● Elementi: 4 completi di dado	○ Elementi: 4 Accessori: 4 Vite T.E. 8.8 M12x25	□▲○ Elementi: 4 Accessori: 4 Vite T.E. 8.8 M12x25	○ Elementi: 2 Accessori: 4 Vite T.E. 8.8 M12x25
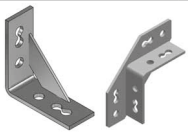 Nodo triangolare 40/5 **Pagina 2/33** Nodo universale **Pagina 2/32**	08140701 08141600	■ □	■ ■	■ □	■ □	■ □	■ □	■ □	○ Elementi: 4 Accessori: 4 Vite T.E. 8.8 M12x25	● Elementi: 4 completi di dado	○ Elementi: 4 Accessori: 4 Vite T.E. 8.8 M12x25	□▲○ Elementi: 4 Accessori: 4 Vite T.E. 8.8 M12x25	○ Elementi: 2 Accessori: 4 Vite T.E. 8.8 M12x25
 Nodo triangolare 40/5 5-Fori **Pagina 2/33**	08141701	■	■	■	■	■	■	■	○ Elementi: 5 Accessori: 5 Vite T.E. 8.8 M12x25	● Elementi: 5 completi di dado	○ Elementi: 5 Accessori: 5 Vite T.E. 8.8 M12x25	□▲○ Elementi: 5 Accessori: 5 Vite T.E.- 8.8 M12x25	○ Elementi: 2 + 1 piastra filettata Accessori: 5 Vite T.E. 8.8 M12x25
 Connettore piatto 40/6 3-Fori **Pagina 2/33**	0814331	■	■	■	■	■	■	■	○ Elementi: 3 Accessori:3 Vite T.E. 8.8 M12x25	● Elementi: 3 completi di dado	○ Elementi: 3 Accessori: 3 Vite T.E. 8.8 M12x2	▲○ Elementi: 3 Accessori: 3 Vite T.E. 8.8 M12x25	
 Connettore piatto 40/6 4-Fori **Pagina 2/33**	0814349	■	■	■	■	■	■	■	○ Elementi: 4 Accessori: 4 Vite T.E. 8.8 M12x25	● Elementi: 4 completi di dado	○ Elementi: 4 Accessori: 4 Vite T.E. 8.8 M12x25	▲○ Elementi: 4 Accessori: 4 Vite T.E. 8.8 M12x25	
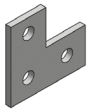 Connettore piatto 40/6 4-Fori **Pagina 2/33**	0814307	■	■	■	■	■	■	■	○ Elementi: 3 Accessori: 3 hex. screws 8.8 M12x25	● Elementi: 3 scope of delivery with nut	○ Elementi: 3 Accessori: 3 hex. screws 8.8 M12x25	▲○ Elementi: 3 Accessori: 3 hex. screws 8.8 M12x25	
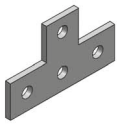 Connettore piatto 40/6 a L **Pagina 2/33**	0814315	■	■	■	■	■	■	■	○ Elementi: 4 Accessori: 4 Vite T.E. 8.8 M12x25	● Elementi: 4 completi di dado	○ Elementi: 4 Accessori: 4 Vite T.E. 8.8 M12x25	▲○ Elementi: 4 Accessori: 4 Vite T.E. 8.8 M12x25	
 Nodo universale corto **Pagina 2/32**	08141601	□	■	□	□	□	□	□	○ Elementi: 2 Accessori: 2 Vite T.E. 8.8 M12x25 *	● Elementi: 2 completi di dado *	○ Elementi: 2 Accessori: 2 Vite T.E. 8.8 M12x25 *	○ Elementi: 2 Accessori: 2 Vite T.E. 8.8 M12x25*	
 Connessione angolare 4-Fori sinistra destra **Pagina 2/35**	 08147100 08147200	 □ □	 ■ ■	 □ □	 □ □	 □ □	 □ □	 □ □	○ Elementi: 4 Accessori: 4 Vite T.E. 8.8 M12x25	● Elementi: 4 completi di dado	○ Elementi: 4 Accessori: 4 Vite T.E. 8.8 M12x25	▲○ Elementi: 4 Accessori: 4 Vite T.E. 8.8 M12x25	▲○ Elementi: 2 Accessori: 4 Vite T.E. 8.8 M12x25
 Piastra a croce **Pagina 2/35**	0816582	■	■	■	■	■	■	■	□○ Elementi: 5 Accessori: 5 Vite T.E. 8.8 M12x25	□○ Elementi: 5 completi di dado	● Elementi: 6 Accessori: 6 Vite T.E. 8.8 M12x25	▲○□ Elementi: 6 Accessori: 6 Vite T.E. 8.8 M12x25	▲● Elementi: 2+ 2 piastra filettata +6 Vite T.E. 8.8 M12x25

■ **Standard** □ da determinare ● ottimale ○ alternativo ▲ adatto per la connessione sul lato asola-foro dei binari

NOTA: MEFA Italia si riserva il diritto di modificare senza preavviso le informazioni contenute nel presente catalogo e non è responsabile di eventuali errori di stampa e trascrizione.

Panoramica elementi

Denominazione - Pagina	Codice	adatto per binario 45/26	45/45	45/60	45/75	45/90	45/120	45/150	Elementi consigliati: MP M12 (1280012)	MTB (1280001)	Piastra dentata M12 (0818103)	Piastra quadrangolare filettata M12 (081613801)	Piastra dentata 2 fori M12 (0818110)
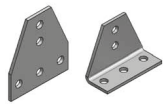 Piastra a T									□ ○	□ ○	●	□▲○	▲●
senza angolo	0816574	■	■	■	■	■	■	■	Elementi: 3 Accessori: 3 SVite T.E. 8.8 M12x25	Elementi: 3 completo di dado	Elementi: 4 Accessori: 4 Vite T.E. 8.8 M12x25	Elementi: 4 Accessori:4 Vite T.E. 8.8 M12x25	Elementi:1+ 2 piastre filettate + 4 Vite T.E. 8.8 M12x25
ad angolo 90°	0816870	■	■	■	■	■	■	■					
Pagina 2/35													
 Piastra a L 4-Fori	08165900	■	■	■	■	■	■	■	○	●	○	▲○	▲○
Pagina 2/35									Elementi: 4 Accessori: 4 Vite T.E. 8.8 M12x25	Elementi: 4 completi di dado	Elementi: 4 Accessori: 4 Vite T.E. 8.8 M12x25	Elementi: 4 Accessori:4 Vite T.E. 8.8 M12x25	Elementi: 2 + 4 Vite T.E. 8.8 M12x25
 Squadretta di giunzione	08123000	□	■	□	□	□	□	□	○	●	○	▲○	▲○
Squadretta di giunzione 90°	08123200	□	■	□	□	□	□	□	Elementi: 2 Accessori: 2 Vite T.E. 8.8 M12x25	Elementi: 2 completi di dado	Elementi: 2 Accessori: 2 Vite T.E. 8.8 M12x25	Elementi: 2 Accessori: 2 Vite T.E. 8.8 M12x25	Elementi: 1 Accessori: 2 Vite T.E. 8.8 M12x25
Squadretta di giunzione 180°	08123100	□	■	□	□	□	□	□					
Page 2/36													
 Piastra a U 26	08162326	■							○	●	○	▲○	
45	08162445		■						Elementi: 3 Accessori: 3 Vite T.E. 8.8 M12x25	Elementi: 3 completi di dado	Elementi: 3 Accessori: 3 Vite T.E. 8.8 M12x25	Elementi: 3 Accessori: 3 Vite T.E. 8.8 M12x25	
60	0816253			■									
75	08162875				■								
90	08162690					■							
120	0816274						■						
150	081628150												
Pagina 2/38													
 Piastra a gradino 3-Fori 45	08141245		■						○	●	○	▲○	▲○
Piastra a gradino 3-Fori 60	08141300			■					Elementi: 3 Accessori:3 Vite T.E. 8.8 M12x25	Elementi: 3 completi di dado	Elementi: 3 Accessori: 3 Vite T.E. 8.8 M12x25	Elementi: 3 Accessori: 3 Vite T.E. 8.8 M12x25	Elementi:1+ 1 piastra filettata + 3 Vite T.E. 8.8 M12x25
Pagina 2/37													
 Griffa di fissaggio Kombi									○		●	○	
Diametro foro 13 mm	08162945	■	■	■	■	■	■	■	Elementi: 1 Accessori: 1 Vite T.E. 8.8 M12x30 + H		Elementi: 1 Accessori: 1 Vite T.E. 8.8 M12x30 + H	Elementi: 1 Accessori: 1 Vite T.E. 8.8 M12/16x30 +H	
Diametro foro 17 mm	08163365	■	■	■	■	■	■	■					
Pagina 2/38													
 Ponte di collegamento									○	●	○	□○▲	▲○
45	08162002	□	■	■	■	■	■	■	Elementi: 4 Accessori: 4 Vite T.E. 8.8 M12x25	Elementi: 4 completi di dado	Elementi:4 Accessori: 4 Vite T.E. 8.8 M12x25	Elementi: 4 Vite T.E. 8.8 M12x25	Elementi: 2 Accessori: 4 Vite T.E.8.8 M12x25
Pagina 2/37													
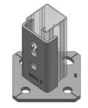 Piastra di base									●	□ ○	○	▲○	●
45/26-52 v/o	0812001	■	■	□	□	□	□	□	Elementi: 2 Accessori: 2 Vite T.E. 8.8 M12x25	Elementi: 2 completi di dado	Elementi:2 Accessori: 2 Vite T.E. 8.8 M12x25	Elementi:2 Accessori: 2 Vite T.E. 8.8 M12x25	Elementi: 1 Accessori: 2 Vite T.E. 8.8 M12x25
45/26-52 v/o	0812002	■	■	□	□	□	□	□					
45/60-75 verticale	08121802		□	■	■								
Pagina 2/39													
 Piastra di base									●		○	○	○●
45/90	08120952					■			Elementi: 4 Accessori: 4 Vite T.E. 8.8 M12x25		Elementi: 4 Accessori: 4 Vite T.E. 8.8 M12x25	Elementi: 4 Accessori: 4 Vite T.E. 8.8 M12x25	Elementi: 2 Accessori: 4 Vite T.E. 8.8 M12x25
45/120	08121002						■						
45/150	08121452							■					
Pagina 2/39													
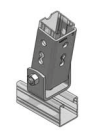 Piastra snodata									○	●	○	▲○	▲○
verticale/orizzontale	08120601	■ ■	■ ■	■ ■	■ ■	□ □	□ □	□ □	Elementi: 3 Accessori: 3 Vite T.E. 8.8 M12x25	Elementi: 3 completi di dado	Elementi: 3 Accessori: 3 Vite T.E. 8.8 M12x25	Elementi: 3 Accessori: 3 Vite T.E. 8.8 M12x25	Elementi:1 + 1 piastra filettata Accessori: 3 Vite T.E. 8.8 M12x25
Pagina 2/49													
 Piastra di base snodata									○	●		▲○	▲○
verticale/orizzontale	08122601	■	■	■	■	□	□	□	Elementi: 2 Accessori: 2 Vite T.E. 8.8 M12x25	Elementi: 2 completi di dado	Elementi: 2 Accessori: 2 Vite T.E. 8.8 M12x25	Elementi: 2 Accessori: 2 Vite T.E. 8.8 M12x25	Elementi: 1 Accessori: 2 Vite T.E. 8.8 M12x25
Pagina 2/48													
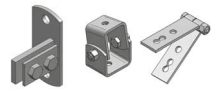 Piastra frontale	Pagina 2/36												
Squadretta a snodo	Pagina 2/49												
Piastra snodata	Pagina 2/46												

■ **Standard** □ da determinare ● ottimale ○ alternativo ▲ adatto per la connessione sul lato asola-foro dei binari

NOTA: MEFA Italia si riserva il diritto di modificare senza preavviso le informazioni contenute nel presente catalogo e non è responsabile di eventuali errori di stampa e trascrizione.

Binario di montaggio 45, zincato a caldo, Profilo-C forato, dentato

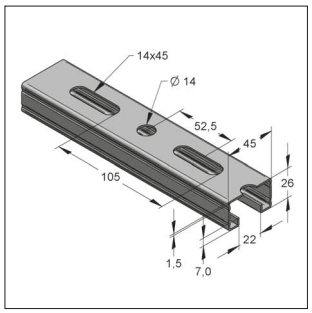

Binario di montaggio profilo-C 45/26/1,5

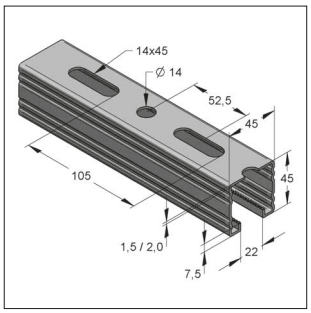

Binario di montaggio profilo-C 45/45/1,5 e profilo-C 45/45/2,0

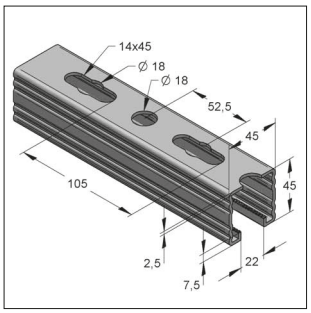

Binario di montaggio profilo-C 45/45/2,5

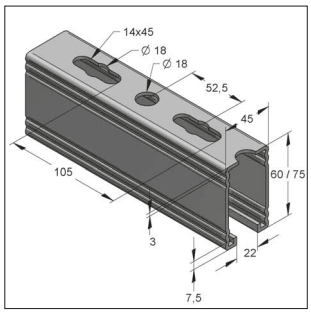

Binario di montaggio profilo-C 45/60/3,0 e profilo-C 45/75/3,0

Modello/Montaggio:

Tipo binario:	Profilo-C, dentato
Modo di fissaggio:	connessione antiscorrimento sul lato aperto e connessione a taglio sul lato con forometria del binario di montaggio MEFA
Nota:	binari doppi asolati e saldati

Dati Tecnici:

Materiale:	Acciaio
Tipo materiale:	S250GD-Z275-N-A
Finitura:	Lamina zincata a caldo (fbv)
Tipo materiale:	S235JRG2
Finitura:	Pezzo zincato a caldo (fsv)

RAL-GZ 655-C

[1] Su parti in pezzo zincato a caldo possono esserci delle tolleranze di misura fino a 1 mm

[2] Non testato RAL

[3] Calcolo portata secondo DIN EN 1993-1-2 (EC3)

Binari di montaggio profilo-C 45/26

Descrizione	Protezione alla corrosione	Peso [kg/m]	Lunghezza [m]	Imballo [m]	Articolo
45/26/1,5 fbv	lamina zincata a caldo	1,34	2	200	08202622
45/26/1,5 fbv	lamina zincata a caldo	1,34	3	3	08202632
45/26/1,5 fbv	lamina zincata a caldo	1,34	6	600	08202662
45/26/1,5 fsv[1)3)]	pezzo zincato a caldo	1,34	6	600	08202663

Binari di montaggio profilo-C 45/45

45/45/1,5 fbv	lamina zincata a caldo	1,89	2	120	082045215
45/45/1,5 fbv	lamina zincata a caldo	1,89	3	3	082045315
45/45/1,5 fbv	lamina zincata a caldo	1,89	6	360	082045615
45/45/2,0 fbv[3)]	lamina zincata a caldo	2,45	2	120	082045220
45/45/2,0 fbv[3)]	lamina zincata a caldo	2,45	3	3	082045320
45/45/2,0 fbv[3)]	lamina zincata a caldo	2,45	6	360	082045620
45/42/2,0 fsv [1)3)]	pezzo zincato a caldo	2,45	6	360	082045621
45/45/2,5 fbv[3)]	lamina zincata a caldo	2,96	3	180	0820453251
45/45/2,5 fbv[3)]	lamina zincata a caldo	2,96	6	360	0820456251
45/45/2,5 fsv[1) 3)]	pezzo zincato a caldo	3,21	3	180	0820453252
45/45/2,5 fsv[1) 3)]	pezzo zincato a caldo	3,21	6	360	0820456252

Binari di montaggio profilo-C 45/60

45/60/3,0 fbv[3)]	lamina zincata a caldo	4,06	6	240	0810762
45/60/3,0 fsv[1) 3)]	pezzo zincato a caldo	4,35	6	240	0810770

Binari di montaggio profilo-C 45/75

45/75/3,0 fbv[3)]	lamina zincata a caldo	4,82	6	180	08207562
45/75/3,0 fsv[1) 2) 3)]	pezzo zincato a caldo	5,15	6	180	08207561

Carichi dei Binari da pagina 2/65

Binari di montaggio in Acciaio Inox V2A o V4A al Capitolo 13

Binari di montaggio con diverse tipologie di rivestimento a richiesta

NOTA: MEFA Italia si riserva il diritto di modificare senza preavviso le informazioni contenute nel presente catalogo e non è responsabile di eventuali errori di stampa e trascrizione.

Binario di montaggio 45, zincato a caldo, Profilo-C forato, dentato

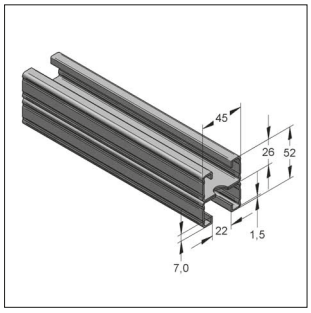

Binario di montaggio profilo-C 45/52

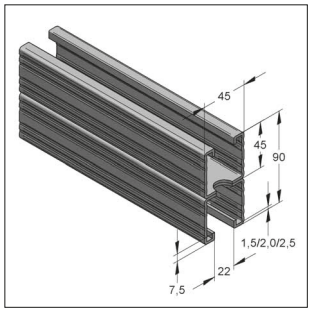

Binario di montaggio profilo-C 45/90

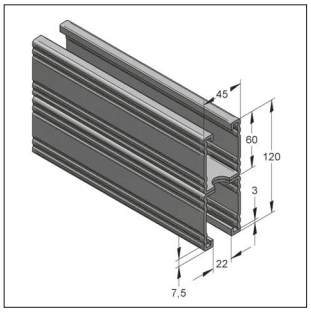

Binario di montaggio profilo-C 45/120

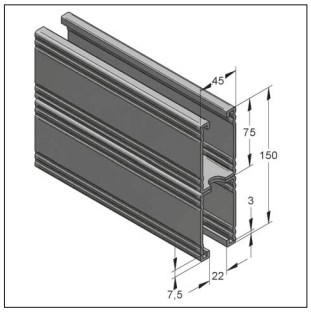

Binario di montaggio profilo-C 45/150

Modello/Montaggio:

Tipo binario:	Profilo-C, dentato
Modo di fissaggio:	connessione antiscorrimento sul lato aperto e connessione a taglio sul lato con forometria del binario di montaggio MEFA
Nota:	binari doppi asolati e saldati

Dati Tecnici:

Materiale:	Acciaio
Tipo materiale:	S250GD-Z275-N-A
Finitura:	Lamina zincata a caldo (fbv)
Tipo materiale:	S235JRG2
Finitura:	Pezzo zincato a caldo (fsv)

RAL GÜTEZEICHEN ROHRBEFESTIGUNG RAL-GZ 655-C

TSP®-3 [1]

[3]

[1] Su parti in pezzo zincato a caldo possono esserci delle tolleranze di misura fino a 1 mm [2] Non testato RAL
[3] Calcolo portata secondo DIN EN 1993-1-2 (EC3)

Binari di montaggio profilo-C 45/52

Descrizione	Protezione alla corrosione	Peso [kg/m]	Lunghezza [m]	Imballaggio [m]	Articolo
45/52/1,5 D fbv[3]	lamina zincata a caldo	2,69	6	240	08215262

Binari di montaggio profilo-C 45/90

45/90/1,5 D fbv[3]	lamina zincata a caldo	3,78	6	180	0821901615
45/90/2,0 D fbv[3]	lamina zincata a caldo	4,90	6	180	0821901620
45/90/2,5 D fbv[3]	lamina zincata a caldo	5,92	6	180	0821901625
45/90/2,5 D fsv[1] [3]	pezzo zincato a caldo	6,35	6	180	0821902625

Binari di montaggio profilo-C 45/120

45/120/3,0 D fbv[3]	lamina zincata a caldo	8,12	6	120	0810825
45/120/3,0 D fsv[1] [3]	pezzo zincato a caldo	8,63	6	120	0810833

Binari di montaggio profilo-C 45/150

45/150/3,0 D fbv[3]	lamina zincata a caldo	9,64	6	96	08225062
45/150/3,0 D fsv[1] [2] [3]	pezzo zincato a caldo	10,24	6	96	08225061

ⓘ Carichi dei Binari da pagina 2/65

NOTA: MEFA Italia si riserva il diritto di modificare senza preavviso le informazioni contenute nel presente catalogo e non è responsabile di eventuali errori di stampa e trascrizione.

Piastra filettata GP Stex 45

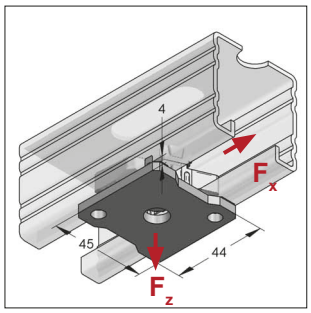

Piastra filettata GP Stex 45

Modello/Montaggio:

Tipo binario:	Profilo-C 45 mm dentato
Modo di fissaggio:	connessione antiscorrimento sul lato aperto e connessione a taglio sul lato con forometria del binario di montaggio MEFA
Area d'impiego:	fissaggio di collari

Dati tecnici:

Materiale:	Acciaio
Tipo Materiale	S235JR
Finitura:	Zincatura galvanica (GALV)

Informazioni sui carichi da pagina 2/27

* Componente non testato secondo RAL

Denominazione	Peso [kg/pz]	Conf. [pz]	Articolo
Piastra filettata GP M8 Stex 45*	0,113	30	1280508
Piastra filettata GP M10 Stex 45	0,111	30	1280510
Piastra filettata GP M12 Stex 45	0,108	30	1280512

Bullone filettato GB Stex 45

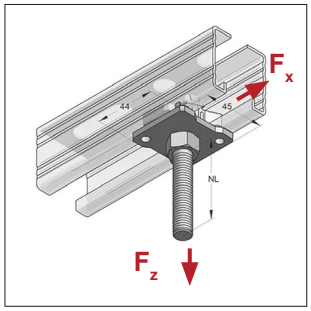

Bullone filettato GB Stex 45

Modello/Montaggio:

Tipo binario:	Profilo-C 45 mm dentato
Modo di fissaggio:	connessione antiscorrimento sul lato aperto e connessione a taglio sul lato con forometria del binario di montaggio MEFA
Area d'impiego:	fissaggio di collari

Dati tecnici:

Materiale:	Acciaio
Tipo materiale	S235JR
Finitura:	Zincatura galvanica (GALV)
Tronchetto filettato:	Classe 4.6

Informazioni sui carichi da pagina 2/27

Denominazione	Lunghezza totale [mm]	Peso [kg/pz]	Conf. [pz]	Articolo
Bullone filettato GB M8/50 Stex 45	11	0,134	40	1281050
Bullone filettato GB M8/70 Stex 45	31	0,141	20	1281070
Bullone filettato GB M8/90 Stex 45	51	0,147	20	1281090
Bullone filettato GB M8/110 Stex 45	71	0,154	20	1281110
Bullone filettato GB M8/130 Stex 45	91	0,160	20	1281130
Bullone filettato GB M10/50 Stex 45	10	0,147	40	1282050
Bullone filettato GB M10/70 Stex 45	30	0,157	20	1282070
Bullone filettato GB M10/90 Stex 45	50	0,166	20	1282090
Bullone filettato GB M10/110 Stex 45	70	0,178	20	1282110
Bullone filettato GB M10/130 Stex 45	90	0,188	20	1282130
Bullone filettato GB M12/50 Stex 45	7	0,159	40	1283050
Bullone filettato GB M12/70 Stex 45	27	0,174	20	1283070
Bullone filettato GB M12/90 Stex 45	47	0,189	20	1283090
Bullone filettato GB M12/110 Stex 45	67	0,203	20	1283110
Bullone filettato GB M12/130 Stex 45	87	0,218	20	1283130

NOTA: MEFA Italia si riserva il diritto di modificare senza preavviso le informazioni contenute nel presente catalogo e non è responsabile di eventuali errori di stampa e trascrizione.

Piastra di montaggio MP Stex 45

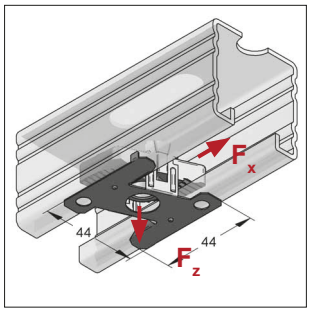

Piastra di montaggio Stex 45

Modello/Montaggio:

Tipo binario:	Profilo-C 45 mm dentato
Modo di fissaggio:	connessione antiscorrimento sul lato aperto e connessione a taglio sul lato con forometria del binario di montaggio MEFA
Area d'impiego:	elementi di connessione
Accessori necessari:	vite T.E. Classe 8.8

Dati tecnici:

Materiale:	Acciaio
Tipo materiale:	S235JR
Finitura:	Zincatura galvanica (GALV)

Informazioni sui carichi da pagina 2/27

* Componente non testato secondo RAL

Denominazione	Peso [kg/pz]	Conf. [pz]	Articolo
Piastra di montaggio MP M6 Stex 45*	0,059	30	1280006
Piastra di montaggio MP M8 Stex 45*	0,058	30	1280008
Piastra di montaggio MP M10 Stex 45	0,056	30	1280010
Piastra di montaggio MP M12 Stex 45	0,053	30	1280012

Bullone di montaggio MTB Stex 45

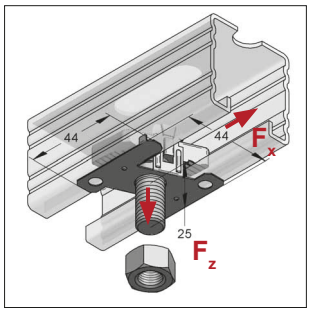

Bullone di montaggio Stex 45
Dado M12 incluso

Modello/Montaggio:

Tipo binario:	Profilo-C 45 mm dentato
Modo di fissaggio:	connessione antiscorrimento sul lato aperto e connessione a taglio sul lato con forometria del binario di montaggio MEFA
Area d'impiego:	elementi di connessione

Dati tecnici:

Materiale:	Acciaio
Tipo materiale:	S235JR
Finitura:	Zincatura galvanica (GALV)
Tronchetto filettato:	Classe 8.8

Informazioni sui carichi da pagina 2/27

Denominazione	Peso [kg/pz]	Conf. [pz]	Articolo
Bullone di montaggio MTB M12x40 Stex 45	0,099	40	1280001

NOTA: MEFA Italia si riserva il diritto di modificare senza preavviso le informazioni contenute nel presente catalogo e non è responsabile di eventuali errori di stampa e trascrizione.

Piastra dentata S

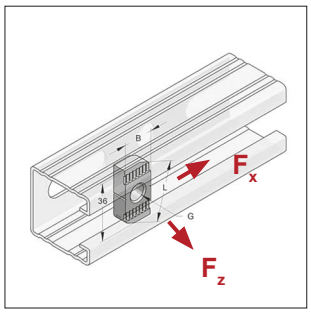

Piastra dentellata S

Modello/Montaggio:

Tipo binario: Binario-C 45 mm dentato
Modo di fissaggio: connessione antiscorrimento sul lato aperto e connessione a taglio sul lato con forometria del binario di montaggio MEFA
Area d'impiego: elementi di connessione, fissaggio di collari
Accessori necessari: vite T.E., tronchetto filettato o barre rondella e dado esagonale

Dati tecnici:

Materiale: Acciaio
Tipo materiale: S235JR
Finitura: Zincatura galvanica (GALV)

Informazioni sui carichi da pagina 2/27

* Componente non testato secondo RAL

Denominazione	Dimensione L x B [mm]	Filetto G	Peso [kg/pz]	Conf. [pz]	Articolo
Piastra dentata	34 x 21	M6*	0,053	100	0818000
Piastra dentata S	36 x 20	M8*	0,044	100	081810102
Piastra dentata S	36 x 20	M10*	0,044	100	081810202
Piastra dentata S	36 x 20	M12	0,040	100	081810302

Piastra dentata S Zinco-Nichel

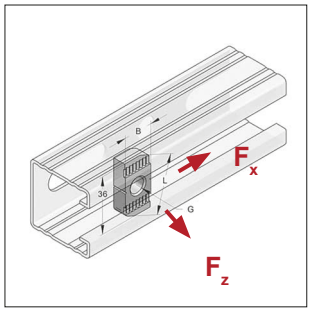

Piastra dentata Zinco-Nichel

Modello/Montaggio:

Tipo binario: Binario-C 45 mm dentato
Modo di fissaggio: connessione antiscorrimento sul lato aperto e connessione a taglio sul lato con forometria del binario di montaggio MEFA
Area d'impiego: elementi di connessione, fissaggio di collari binari di montaggio in pezzo zincato a caldo in aree esterne
Accessori necessari: vite T.E., trochetto filettato o barre, rondella e dado esagonale

Dati tecnici:

Materiale: Acciaio
Tipo materiale: S235JR
Finitura: Zinco-Nichel (Zn-Ni)

Informazioni sui carichi da pagina 2/27

* Componente non testato secondo RAL

Denominazione	Dimensione L x B [mm]	Filetto G	Peso [kg/pz]	Conf. [pz]	Articolo
Piastra dentata S Zinco-Nichel	36 x 20	M8*	0,045	100	081810102/zn
Piastra dentata S Zinco-Nichel	36 x 20	M10*	0,044	100	081810202/zn
Piastra dentata S Zinco-Nichel	36 x 20	M12	0,056	100	0818103/zn

Bullone dentato

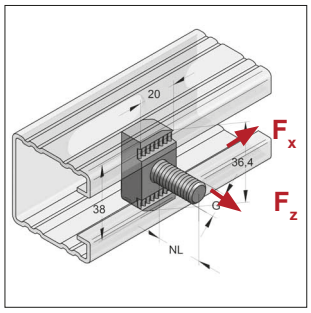

Bullone dentato

Modello/Montaggio:

Tipo binario: Binario-C 45 mm dentato
Modo di fissaggio: connessione antiscorrimento sul lato aperto e connessione a taglio sul lato con forometria del binario di montaggio MEFA
Area d'impiego: elementi di connessione, fissaggio di collari
Accessori necessari: rondella e dado esagonale

Dati tecnici:

Materiale: Acciaio
Tipo materiale: S235JR
Finitura: Zincatura galvanica (GALV)
Tronchetto filettato: Classe 8.8

Informazioni sui carichi da pagina 2/27

* Componente non testato secondo RAL

Denominazione	Lunghezza utile NL [mm]	Filetto G	Peso [kg/pz]	Conf. [pz]	Articolo
Bullone dentato	17,5	M8*	0,072	100	0816936
Bullone dentato	17,5	M10	0,076	100	0816944
Bullone dentato	22,5	M12	0,085	100	0816952

NOTA: MEFA Italia si riserva il diritto di modificare senza preavviso le informazioni contenute nel presente catalogo e non è responsabile di eventuali errori di stampa e trascrizione.

Vite con testa a martello

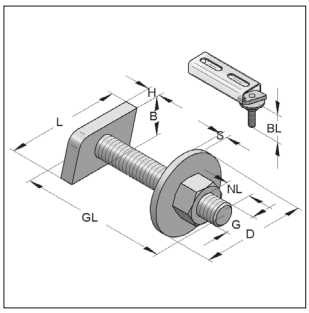

Vite con testa a martello

Modello/Montaggio:

Tipo binario:	Profilo-C 45 mm
Modo di fissaggio:	per connessione antiscorrimento su lato aperto e per connessione a taglio sul lato asolato
Area d'impiego:	fissaggio di collari

Dati tecnici:

Materiale:	Acciaio
Tipo materiale	S235JR
Finitura:	Zincatura galvanica (GALV)

Informazioni sui carichi da pagina 2/27

[1] non adatto per doppio filetto M8/M10
[2] non adatto per doppio filetto M10/M12

Denominazione	Filetto GxGL [mm]	Lunghezza totale BL [mm]	Lunghezza utile NL [mm]	Peso [kg/pz]	Conf. [pz]	Articolo
Vite con testa a martello	M8x35 [1]	19,5	9,5	0,099	50	0698735
Vite con testa a martello	M8x40	24,5	14,5	0,101	50	0698740
Vite con testa a martello	M8x50	34,5	24,5	0,104	50	0698750
Vite con testa a martello	M8x70	54,5	44,5	0,111	50	0698770
Vite con testa a martello	M10x35 [2]	19,5	8,0	0,109	50	0699235
Vite con testa a martello	M10x50	34,5	23,0	0,117	50	0699250
Vite con testa a martello	M10x70	54,5	43,0	0,127	50	0699270
Vite con testa a martello	M12x40	25,0	11,0	0,123	50	0699740
Vite con testa a martello	M12x50	35,0	21,0	0,130	50	0699750
Vite con testa a martello	M12x70	55,0	41,0	0,145	50	0699770

Piastra filettata Stex 45

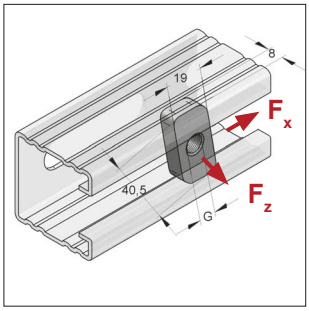

Piastra filettata

Modello/Montaggio:

Tipo binario:	Profilo-C 45 mm
Modo di fissaggio:	per connessione antiscorrimento su lato aperto e per connessione a taglio sul lato asolato
Area d'impiego:	fissaggio di collari
Accessori necessari:	vite T.E., trochetto filettato o barre, rondelle e dadi esagonali

Dati tecnici:

Materiale:	Acciaio
Tipo materiale:	S235JR
Finitura:	Zincatura galvanica (GALV)

Informazioni sui carichi da pagina 2/27

Denominazione	Tipo	Filetto G	Peso [kg/pz]	Conf. [pz]	Articolo
Piastra filettata	40 x 22	M8	0,043	100	0750107
Piastra filettata	40 x 22	M10	0,041	100	0750115
Piastra filettata	40 x 22	M12	0,040	100	0750123

NOTA: MEFA Italia si riserva il diritto di modificare senza preavviso le informazioni contenute nel presente catalogo e non è responsabile di eventuali errori di stampa e trascrizione.

Piastra quadrangolare filettata Stex 45

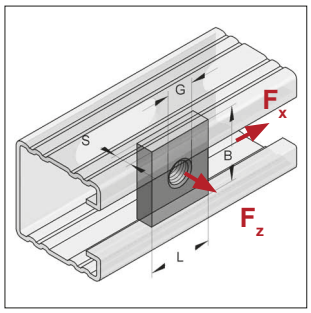

Piastra quadrangolare filettata

Modello/Montaggio:

Tipo binario:	Profilo-C 45 mm
Modo di fissaggio:	per connessione antiscorrimento su lato aperto e per connessione a taglio sul lato asolato
Area d'impiego:	elementi di connessione tra profilato ed elementi di collegamento
Accessori necessari:	vite T.E. Classe 8.8, tronchetto filettato o barra, rondelle e dadi esagonali

Dati tecnici:

Materiale:	Acciaio
Tipo materiale:	S235JR
Finitura:	Zincatura galvanica (GALV)

Informazioni sui carichi da pagina 2/27

Per binari di montaggio 45 mm

Denominazione	Dimesioni L x B x S [mm]	Filetto G	Peso [kg/pz]	Conf. [pz]	Articolo
Piastra quadrangolare filettata	30x35x6	M8	0,048	50	0816112
Piastra quadrangolare filettata	30x35x6	M10	0,047	50	081612001
Piastra quadrangolare filettata	30x35x6	M12	0,046	50	081613801
Piastra quadrangolare filettata	30x35x8	M16	0,058	50	0816146

Piastra dentata 2-fori Stex 45

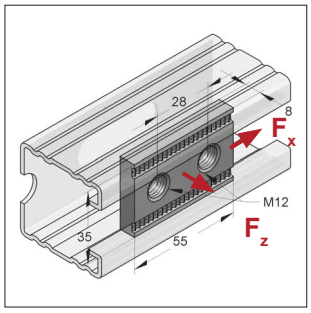

Piastra dentata 2-fori

RAL GÜTEZEICHEN RAL-GZ 655-D

TSP®-3 [1)]

Modello/Montaggio:

Tipo binario:	Profilo-C 45 mm dentellato
Modo di fissaggio:	connessione antiscorrimento sul lato aperto e connessione a taglio sul lato con forometria del binario di montaggio MEFA
Area d'impiego:	elementi di connessione tra profilato e elementi di collegamento
Accessori necessari:	vite T.E. Classe 8.8, elementi di connessione

Dati tecnici:

Materiale:	Acciaio
Tipo materiale:	S235JR
Finitura:	Zincatura galvanica (GALV)[1)]

Informazioni sui carichi da pagina 2/27

[1)] Disponibile anche nella finitura Zinco-Nichel o zincato a caldo (classe di corrosione C3, secondo ISO 9223) per applicazioni in ambiente esterno. Tempi di consegna su richiesta.

Denominazione	Dimensioni L x B x S	Filetto	Peso [kg/pz]	Conf. [pz]	Articolo
Piastra dentata 2-fori	55 x 35 x 8	M12	0,106	50	0818110

NOTA: MEFA Italia si riserva il diritto di modificare senza preavviso le informazioni contenute nel presente catalogo e non è responsabile di eventuali errori di stampa e trascrizione.

Carichi ammissibili in conformità a RAL-GZ 655-D

in combinazione con Stex 45, piastra dentata 2-fori, piastra filettata S, bullone dentellato
coefficiente di sicurezza globale $\gamma = 2$

Binario di montaggio lamina zincata a caldo	Stex 45 GP, Stex 45 MP, Stex 45 MTB			
		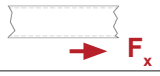	M12 8.8	M10 8.8
	F_z [kN]	F_x [kN]	Coppia di serraggio [Nm]	Coppia di serraggio [Nm]
45/26/1,5	**4,11**	**3,86**	**50**	**45**
45/52/1,5 D				
45/45/1,5				
45/90/1,5 D				
45/45/2,0				
45/90/2,0 D				
45/45/2,5	**10,94**	**4,41**		
45/90/2,5 D				
45/60/3,0				
45/120/3,0 D				
45/75/3,0				
45/150/3,0 D				

Binario di montaggio lamina zincata a caldo	Piastra dentata 2-fori		
		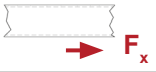	M12 8.8
	F_z [kN]	F_x [kN]	Coppia di serraggio [Nm]
45/26/1,5	**5,57**	**10,00**	**45**
45/52/1,5 D			
45/45/1,5			
45/90/1,5 D			
45/45/2,0			
45/90/2,0 D			
45/45/2,5	**13,97**	**12,81**	
45/90/2,5 D			
45/60/3,0			
45/120/3,0 D			
45/75/3,0			
45/150/3,0 D			

Binario di montaggio lamina zincata a caldo	Piastra dentata S, Bullone dentato			
			M12 8.8	M10 8.8
	F_z [kN]	F_x [kN]	Coppia di serraggio [Nm]	Coppia di serraggio [Nm]
45/26/1,5	**4,50**	**3,91**	**45**	**40**
45/52/1,5 D				
45/45/1,5				
45/90/1,5 D				
45/45/2,0				
45/90/2,0 D				
45/45/2,5	**13,86**	**4,32**		
45/90/2,5 D				
45/60/3,0				
45/120/3,0 D				
45/75/3,0				
45/150/3,0 D				

Carichi ammissibili in conformità a RAL-GZ 655-D

in combinazione con Stex 45, piastra dentata 2-fori, piastra filettata S, bullone dentellato
coefficiente di sicurezza globale $\gamma = 2$

Binario di montaggio pezzo zincato a caldo	Stex 45 GP, Stex 45 MP, Stex 45 MTB			
		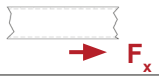	M12 8.8	M10 8.8
	F_z [kN]	F_x [kN]	Coppia di serraggio [Nm]	Coppia di serraggio [Nm]
45/45/2,5	**10,94**	**2,95**	**45**	**40**
45/90/2,5 D				
45/60/3,0				
45/120/3,0 D				
45/75/3,0*				
45/150/3,0 D*				

Binario di montaggio pezzo zincato a caldo	Piastra dentata 2-fori		
			M12 8.8
	F_z [kN]	F_x [kN]	Coppia di serraggio [Nm]
45/45/2,5	**13,97**	**4,38**	**45**
45/90/2,5 D			
45/60/3,0			
45/120/3,0 D			
45/75/3,0*			
45/150/3,0 D*			

Binario di montaggio pezzo zincato a caldo	Piastra dentata S, Bullone dentato			
		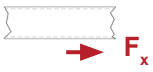	M12 8.8	M10 8.8
	F_z [kN]	F_x [kN]	Coppia di serraggio [Nm]	Coppia di serraggio [Nm]
45/45/2,5	**13,86**	**2,90**	**45**	**40**
45/90/2,5 D				
45/60/3,0				
45/120/3,0 D				
45/75/3,0*				
45/150/3,0 D*				

* non testato secondo RAL-GZ 655-D

T. +39 02 93540195

info@mefa.it

Carichi ammissibili

in combinazione con bullone filettato GB Stex 45, piastra filettata, piastra quadrangolare filettata
coefficiente di sicurezza globale γ = 2

Binario di montaggio lamina zincata a caldo	Bullone filettato GB Stex 45		
			M12 4.6
	F_z [kN]	F_x [kN]	Coppia di serraggio [Nm]
45/26/1,5	**4,11**	**2,80**	**29**
45/52/1,5 D			
45/45/1,5			
45/90/1,5 D			
45/45/2,0			
45/90/2,0 D			
45/45/2,5	**9,54**	**2,80**	
45/90/2,5 D			
45/60/3,0			
45/120/3,0 D			
45/75/3,0			
45/150/3,0 D			

Binario di montaggio lamina zincata a caldo	Piastra filettata 40 x 22 (40,5 x 19 x 8)		
			M12 8.8
	F_z [kN]	F_x [kN]	Coppia di serraggio [Nm]
45/26/1,5	**4,24**	**1,10**	**40**
45/52/1,5 D			
45/45/1,5			
45/90/1,5 D			
45/45/2,0			
45/90/2,0 D			
45/45/2,5	**10,00**	**1,10**	
45/90/2,5 D			
45/60/3,0			
45/120/3,0 D			
45/75/3,0			
45/150/3,0 D			

Binario di montaggio lamina zincata a caldo	Piastra quadrangolare filettata M10 e M12 35 x 30 x 6, (M16 35 x 30 x 8)*			
			M12 8.8 (M16 8.8)	M10 8.8
	F_z [kN]	F_x [kN]	Coppia di serraggio [Nm]	Coppia di serraggio [Nm]
45/26/1,5	**2,80 (3,23)***	**1,45 (1,70)***	**40 (45)***	**35**
45/52/1,5 D				
45/45/1,5				
45/90/1,5 D				
45/45/2,0				
45/90/2,0 D				
45/45/2,5	**8,60 (8,80)***	**1,75 (2,00)***		
45/90/2,5 D				
45/60/3,0				
45/120/3,0 D				
45/75/3,0				
45/150/3,0 D				

* Valori solo per M16 35 x 30 x 8

Carichi ammissibili

in combinazione con bullone filettato GB Stex 45, piastra filettata, piastra quadrangolare filettata
coefficiente di sicurezza globale $\gamma = 2$

Binario di montaggio pezzo zincato a caldo	Bullone filettato GB Stex 45		
			M12 4.6
	F_z [kN]	F_x [kN]	Coppia di serraggio [Nm]
45/45/2,5	**9,54**	**2,36**	**29**
45/90/2,5 D			
45/60/3,0			
45/120/3,0 D			
45/75/3,0*			
45/150/3,0 D*			

Binario di montaggio pezzo zincato a caldo	Piastra filettata 40 x 22		
		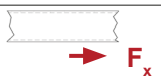	M12 8.8
	F_z [kN]	F_x [kN]	Coppia di serraggio [Nm]
45/45/2,5	**10,00**	**1,74**	**45**
45/90/2,5 D			
45/60/3,0			
45/120/3,0 D			
45/75/3,0*			
45/150/3,0 D*			

Binario di montaggio pezzo zincato a caldo	Piastra quadrangolare filettata M10 e M12 35 x 30 x 6, (M16 35 x 30 x 8)**			
		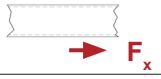	M12 8.8 (M16 8.8)	M10 8.8
	F_z [kN]	F_x [kN]	Coppia di serraggio [Nm]	Coppia di serraggio [Nm]
45/45/2,5	**8,60 (8,80)****	**1,60 (1,90)****	**40 (45)****	**35**
45/90/2,5 D				
45/60/3,0				
45/120/3,0 D				
45/75/3,0*				
45/150/3,0 D*				

* non testato secondo RAL-GZ 655-D
** Valori solo per M16 35 x 30 x 8

NOTA: MEFA Italia si riserva il diritto di modificare senza preavviso le informazioni contenute nel presente catalogo e non è responsabile di eventuali errori di stampa e trascrizione.

Piastra forata Stex 45

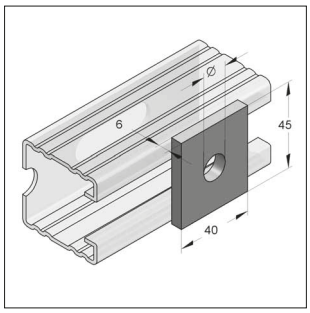

Piastra forata

Modello/Montaggio:
Tipo binario: Binario-C 45

TSP®-3 [1)]

Dati tecnici:
Materiale: Acciaio
Tipo materiale: S235JR
Finitura: Zincatura galvanica[1)] (GALV)

[1)] Disponibile anche nella finitura Zinco-Nichel o zincato a caldo (classe di corrosione C3, secondo ISO 9223) per applicazioni in ambiente esterno. Tempi di consegna su richiesta.

Denominazione	Diametro foro [mm]		Peso [kg/pz]	Conf. [pz]	Articolo
Piastra forata[1)]	**13**	(IB 401)	0,081	50	0814016
Piastra forata	**17**	(IB 400)	0,076	50	0814017

Tappo di protezione Stex 45

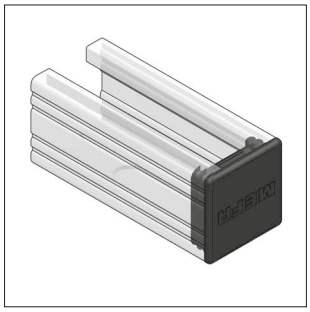
Tappo di protezione

Modello/Montaggio:
Tipo binario: Binario-C 45

Dati tecnici:
Materiale: Plastica PE
Colore del materiale: Nero

Denominazione	Peso [kg/pz]	Conf. [pz]	Articolo
Tappo di protezione 45 / 26	0,007	50	0819005
Tappo di protezione 45 / 45	0,008	50	0819036
Tappo di protezione 45 / 60	0,015	50	0819042
Tappo di protezione 45 / 75	0,019	50	0819046

Terminale di collegamento

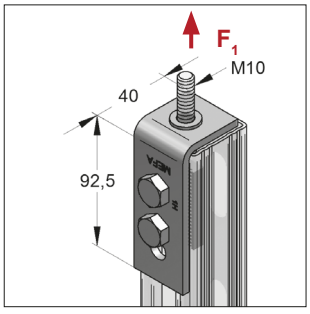

Terminale di collegamento

Modello/Montaggio:
Tipo binario: Binario-C 45/45
Applicazione: Angolare per la connessione della testa dei binari. Attacco filettato per Binari Serie 45

Dati tecnici:
Materiale: Acciaio
Tipo materiale: S235JR
Finitura: Zincatura galvanica (GALV)

Denominazione	Filetto	Max. Carico ammissibile F_1 [kN]	Peso [kg/pz]	Conf. [pz]	Articolo
Terminale di collegamento	M10	1,0	0,398	10	081656710

NOTA: MEFA Italia si riserva il diritto di modificare senza preavviso le informazioni contenute nel presente catalogo e non è responsabile di eventuali errori di stampa e trascrizione.

Nodo universale

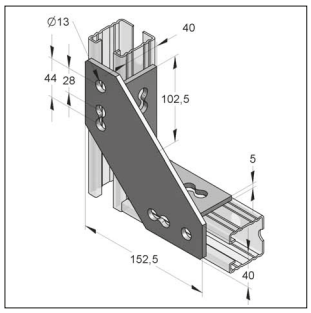

Nodo universale

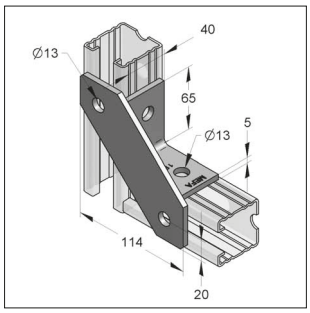

Nodo universale K

TSP®-3 [1)]

Modello/Montaggio:

Tipo binario:	Profilo-C 45
Applicazione:	Angolari di costruzione per binari Combinazione di piastra forata con angolare 2 fori o 4 fori

Dati tecnici:

Materiale:	Acciaio
Tipo materiale:	S235JR
Finitura:	Zincatura galvanica (GALV)

I carichi ammissibili dipendono dagli elementi di connessione

[1)] Disponibile anche nella finitura Zinco-Nichel o zincato a caldo (classe di corrosione C3, secondo ISO 9223) per applicazioni in ambiente esterno. Tempi di consegna su richiesta.

[2)] Nota: Vincolo di connessione a cerniera.

Denominazione	Peso [kg/pz]	Conf. [pz]	Articolo
Nodo universale	0,802	10	08141600
Nodo universale K[2)]	0,445	25	08141601

Rinforzo per barre

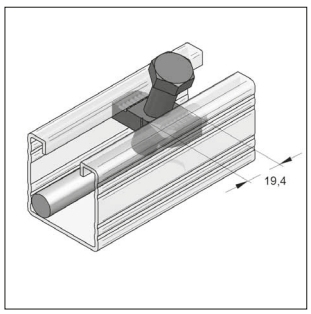

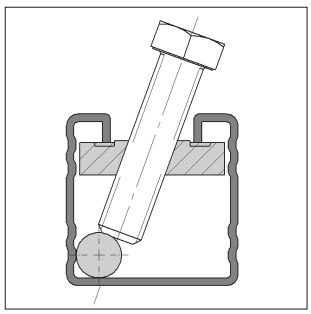

Rinforzo per barre filettate

Modello/Montaggio:

Tipo binario:	Profilo-C 45
Area d'impiego:	Per il rinforzo di barre filettate verticali M8-M10-M12 in combinazione con i Binari 45 per resistere ad azioni dovute al sisma o alle dilatazioni termiche.
Accessori necessari:	Vite T.E. M12x45mm, Classe 8.8 (Articolo da ordinare separatamente)

Dati tecnici:

Materiale:	Acciaio
Tipo materiale:	S235JR
Finitura:	Zincatura galvanica (GALV)

Ulteriori informazioni al Capitolo 16

Denominazione	Dimensioni L x B x S	Filetto G	Peso [kg/pz]	Conf. [pz]	Articolo
Rinforzo per barre	36 x 20 x 9	M12	0,056	100	081810303-01

NOTA: MEFA Italia si riserva il diritto di modificare senza preavviso le informazioni contenute nel presente catalogo e non è responsabile di eventuali errori di stampa e trascrizione.

Connettore piatto 45

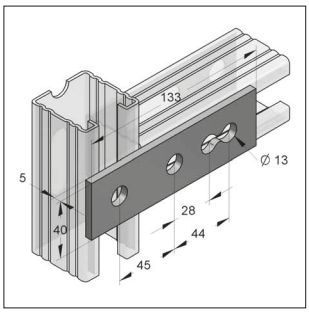

Connettore piatto 40/5 3-fori

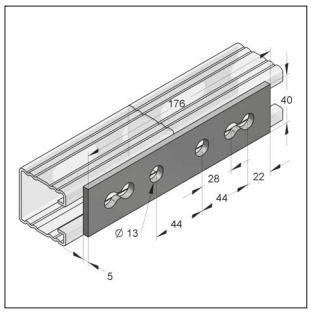

Connettore piatto 40/5 4-fori

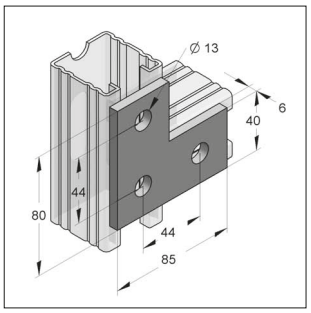

Connettore piatto 40/6 a L

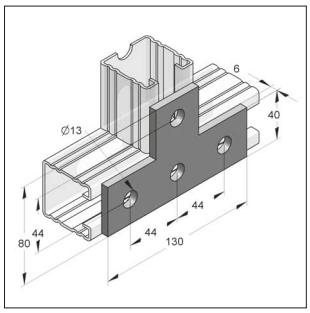

Connettore piatto 40/6 a T

Modello/Montaggio:
Tipo binario: Profilo-C 45

Dati tecnici:
Materiale: Acciaio
Tipo materiale: S235JR
Finitura: Zincatura galvanica (GALV)

Nota: vincolo di connessione a cerniera

Denominazione	Dimensioni L x B x S	Peso [kg/pz]	Conf. [pz]	Articolo
Connettore piatto 40/5 3-fori	133 x 40 x 5	0,192	25	0814331
Connettore piatto 40/5 4-fori	176 x 40 x 5	0,250	25	0814349
Connettore piatto 40/6 a L	85 x 80 x 6	0,221	25	0814307
Connettore piatto 40/6 a T	130 x 80 x 6	0,301	25	0814315

Nodo triangolare per binari

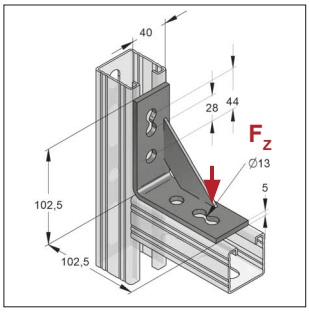

Nodo triangolare 40/5 4-fori

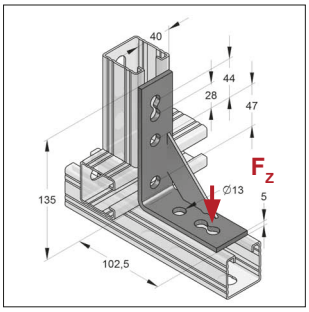

Nodo triangolare 40/5 5-fori

TSP®-3 [1)]

Modello/Montaggio:
Tipo binario: Profilo-C 45

Dati tecnici:
Materiale: Acciaio
Tipo materiale: S235JR
Finitura: Zincatura galvanica (GALV)

[1)] Disponibile anche nella finitura Zinco-Nichel o zincato a caldo (classe di corrosione C3, secondo ISO 9223) per applicazioni in ambiente esterno. Tempi di consegna su richiesta.
[2)] I carichi si riferiscono agli elementi, non alle connessioni
[3)] I carichi si riferiscono agli elementi fissati al binario.

Denominazione	Dimensione L x B [mm]	Max. Carico ammissibile F_z [2)] senza binario [kN]	Max. Carico ammissibile F_z [3)] con binario [kN]	Peso [kg/pz]	Conf. [pz]	Articolo
Nodo triangolare 40/5 4-fori[1)]	102,5 x 102,5	2,0	6,0	0,327	25	08140701
Nodo triangolare 40/5 5-fori	135 x 102,5	2,0	6,0	0,373	25	08141701

NOTA: MEFA Italia si riserva il diritto di modificare senza preavviso le informazioni contenute nel presente catalogo e non è responsabile di eventuali errori di stampa e trascrizione.

Angolare 40/5

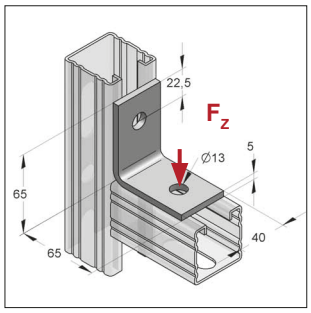

Angolare per binari 40/5 2-fori

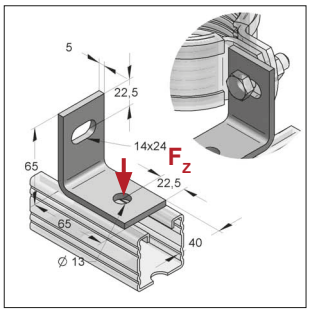

Angolare per binari 40/5 2-fori, con asola

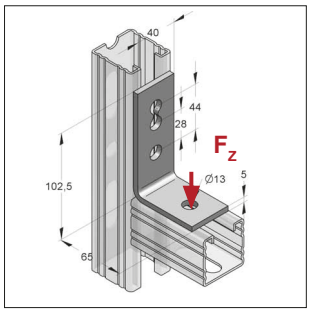

Angolare per binari 40/5 3-fori L

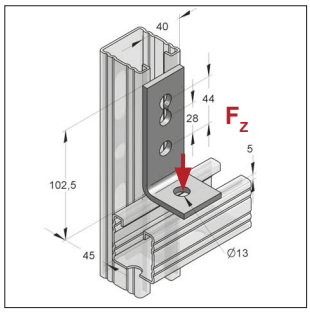

Angolare per binari 40/5 3-fori K

Modello/Montaggio:
Tipo binario: Profilo-C 45

Dati tecnici:
Materiale: Acciaio
Tipo materiale: S235JR
Finitura: Zincatura galvanica (GALV)

TSP®-3 [1)]

[1)] Disponibile anche nella finitura Zinco-Nichel o zincato a caldo (classe di corrosione C3, secondo ISO 9223) per applicazioni in ambiente esterno. Tempi di consegna su richiesta.
[2)] I carichi si riferiscono agli elementi, non alle connessioni.
[3)] I carichi si riferiscono agli elementi fissati al binario.

Denominazione	Dimensioni L x B [mm]	Max. Carico ammissibile F_z [2)] senza binario [kN]	Max. Carico ammissibile F_z [3)] con binario [kN]	Peso [kg/pz]	Conf. [pz]	Articolo
Angolare 40/5 2-fori[1)]	65 x 65	1,0	2,5	0,185	50	081402400
Angolare 40/5 2-fori, con asola[1)]	65 x 65	1,0	2,5	0,178	50	08147300
Angolare 40/5 3-fori L	102,5 x 65	1,0	2,5	0,234	25	08140300
Angolare 40/5 3-fori K[1)]	102,5 x 45	1,0	2,5	0,202	50	08140400

Angolare 40/5, 4 fori

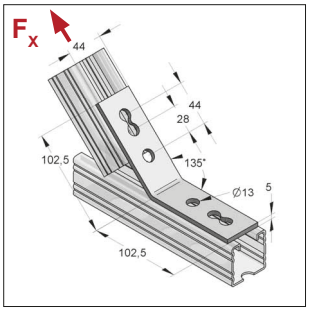

Angolare per binari 40/5 4-fori 135°

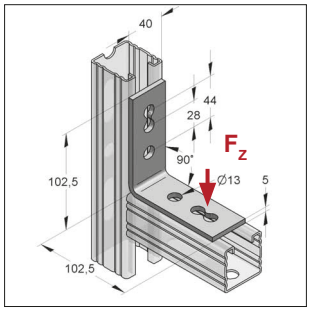

Angolare per binari 40/5 4-fori 90°

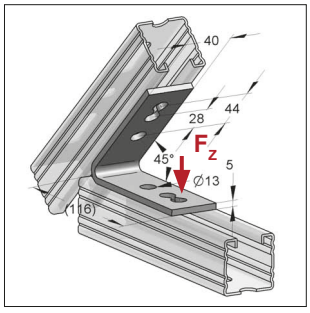

Angolare per binari 40/5 4-fori 45°

Modello/Montaggio:
Tipo binario: Profilo-C 45

Dati tecnici:
Materiale: Acciaio
Tipo materiale: S235JR
Finitura: Zincatura galvanica (GALV)

[1), 3)] I carichi si riferiscono agli elementi, non alle connessioni
[2)] I carichi si riferiscono agli elementi fissati al binario

Denominazione	Dimensioni L x B [mm]	Max. Carico ammissibile F_z [1)] senza binario [kN]	Max. Carico ammissibile F_z [2)] con binario [kN]	Max. Carico ammissibile F_x [3)] [kN]	Peso [kg/pz]	Conf. [pz]	Articolo
Angolare 40/5 4-fori 135°	102,5 x 102,5	-	-	6,6	0,293	50	08140600
Angolare 40/5 4-fori 90°	102,5 x 102,5	1,0	2,5	-	0,283	50	08140500
Angolare 40/5 4-fori 45°	116 x 116	-	2,5	-	0,336	25	08141000

NOTA: MEFA Italia si riserva il diritto di modificare senza preavviso le informazioni contenute nel presente catalogo e non è responsabile di eventuali errori di stampa e trascrizione.

Piastra a croce / a L / a T

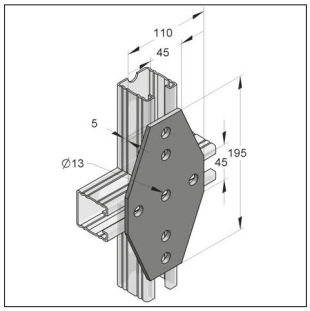

Piastra a croce

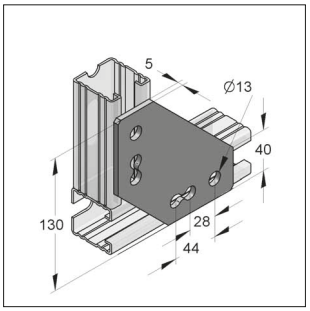

Piastra ad angolo 4-fori

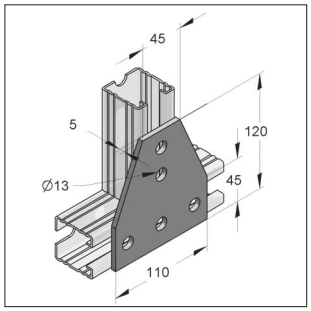

Piastra a T

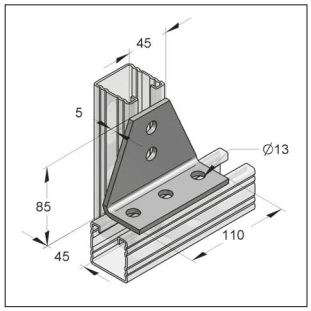

Piastra a T ad angolo 90°

Modello/Montaggio:
Tipo binario: Profilo-C 45

Dati tecnici:
Materiale: Acciaio
Tipo materiale: S235JR
Finitura: Zincatura galvanica (GALV)

TSP®-3 [1)]

Nota: I carichi ammissibili dipendono dagli elementi di connessione
[1)] Disponibile anche nella finitura Zinco-Nichel o zincato a caldo (classe di corrosione C3, secondo ISO 9223) per applicazioni in ambiente esterno. Tempi di consegna su richiesta.

Denominazione	Dimensioni L x B x S [mm]	Peso [kg/pz]	Conf. [pz]	Articolo
Piastra a croce	195 x 110 x 5	0,626	10	0816582
Piastra a L 4-fori	130 x 40 x 5	0,417	10	08165900
Piastra a T[1)]	120 x 110 x 5	0,404	25	0816574
Piastra a T 90° ad angolo	85 x 110 x 5	0,404	25	0816870

Connessione angolare 4 fori

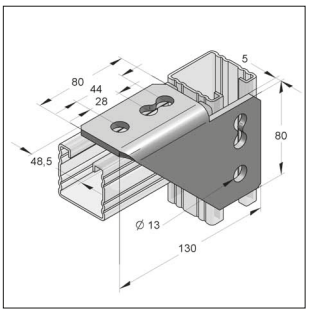

Connessione angolare 4-fori destra

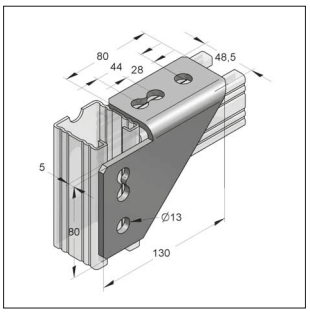

Connessione angolare 4-fori sinistra

Modello/Montaggio:
Tipo binario: Profilo-C 45

Dati tecnici:
Materiale: Acciaio
Tipo materiale: S235JR
Finitura: Zincatura galvanica (GALV)

Nota: I carichi ammissibili dipendono dagli elementi di connessione

Denominazione	Peso [kg/pz]	Conf. [pz]	Articolo
Connessione angolare 4-fori destra (IB 472)	0,384	15	08147200
Connessione angolare 4-fori sinistra (IB 471)	0,384	15	08147100

NOTA: MEFA Italia si riserva il diritto di modificare senza preavviso le informazioni contenute nel presente catalogo e non è responsabile di eventuali errori di stampa e trascrizione.

Squadretta di giunzione

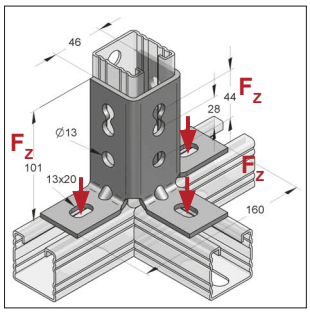

Squdretta di giunzione C 45

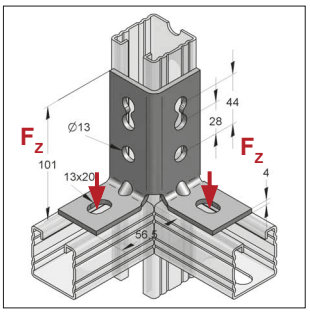

Squadretta di giunzione C 45 90°

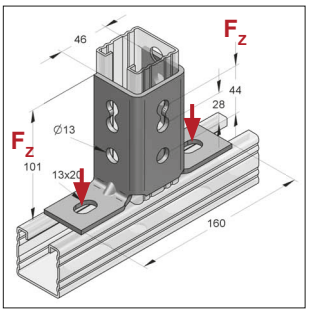

Squadretta di giunzione C 45 180°

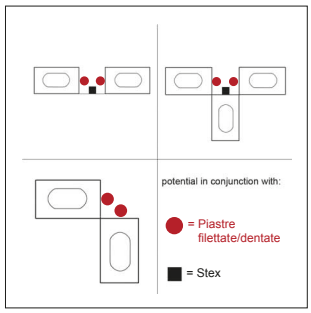

Installazione

Modello/Montaggio:

Tipo binario:	Profilo-C 45
Area d'impiego:	collegamenti di binari di montaggio e strutture

Dati tecnici:

Materiale:	Acciaio
Tipo materiale:	S235JR
Finitura:	Zincatura galvanica (GALV)

TSP®-3 [1)]

[1)] Disponibile anche nella finitura Zinco-Nichel o zincato a caldo (classe di corrosione C3, secondo ISO 9223) per applicazioni in ambiente esterno. Tempi di consegna su richiesta.
[2)] I carichi si riferiscono agli elementi, non alle connessioni
[3)] I carichi si riferiscono agli elementi, fissati al binario.
Nota: Utilizzare la Piastra dentata 2-fori per le connessioni laterali.

Denominazione	Max. carico ammissibile F_z [2)] senza binario [kN]	Max. carico ammissibile F_z [3)] con binario [kN]	Peso [kg/pz]	Conf. [pz]	Articolo
Squadretta di giunzione C 45	2,5	4,0	0,548	15	08123000
Squadretta di giunzione C 45 90°	2,5	4,0	0,361	15	08123200
Squadretta di giunzione C 45 180°[1)]	2,5	4,0	0,481	15	08123100

Piastra frontale 45

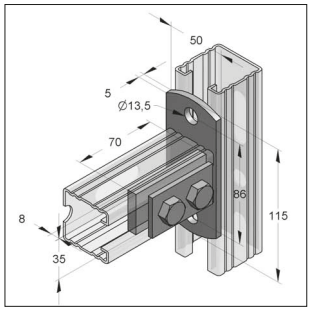

Piastra frontale 45

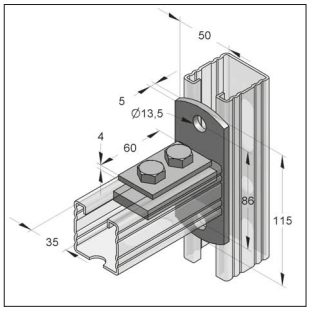

Piastra frontale 45 trasversale

Modello/Montaggio:

Tipo binario:	Profilo-C 45
Area d'impiego:	collegamenti di binari di montaggio - non deve essere utilizzato a soffitto o in posizione verticale (sospensione) - non deve essere utilizzato come mensola
Completo di:	piastre 2-fori 13 mm vite T.E. M12

Dati tecnici:

Materiale:	Acciaio
Tipo materiale:	S235JR
Finitura:	Zincatura galvanica (GALV)

Denominazione	Viti	Peso [kg/pz]	Conf. [pz]	Articolo
Piastra frontale 45	M12	0,491	25	081656601
Piastra frontale 45 trasversale	M12	0,491	25	081646501

NOTA: MEFA Italia si riserva il diritto di modificare senza preavviso le informazioni contenute nel presente catalogo e non è responsabile di eventuali errori di stampa e trascrizione.

T. +39 02 93540195

info@mefa.it

Piastra a gradino 40/5 3-fori

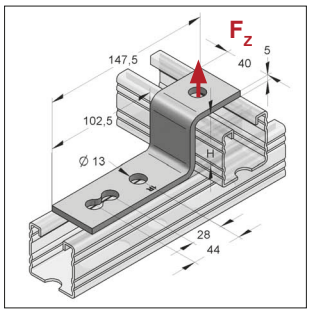

Piastra a gradino 40/5

Modello/Montaggio:
Tipo binario: Profilo-C 45

Dati tecnici:
Materiale: Acciaio
Tipo materiale: S235JR
Finitura: Zincatura galvanica (GALV)

* I carichi si riferiscono agli elementi, non alle connessioni

Denominazione	Dimensioni H [mm]	Max. carico ammissibile * F_z [kN]	Peso [kg/pz]	Conf. [pz]	Articolo
Piastra a gradino 45	45	1,0	0,277	25	08141245
Piastra a gradino 60	60	1,0	0,301	25	08141300

Ponte di collegamento 45

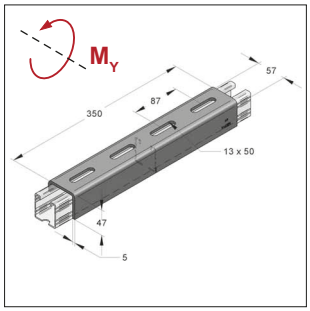

Ponte di collegamento 45
apertura del binario verso l'alto

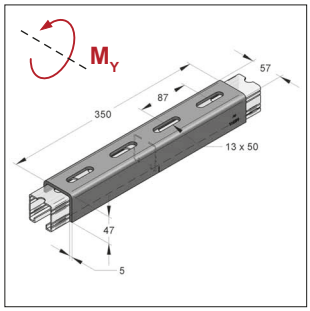

Ponte di collegamento 45
apertura del binario verso il basso

TSP®-3 [1)]

Modello/Montaggio:
Tipo binario: Profilo-C 45
Area d'impiego: per la realizzazione di un unico profilo-C del sistema di montaggio 45

Accessori consigliati:
4 x piastra dentata S M12 o Stex 45 MP/MTB M12
4 x viti T.E. M12 x 25
4 x rondelle 13 x 24 x 2,5 (DIN 7089-12)

Nota: per binari doppi e per binari da 45/60 utilizzare due ponti di collegamento.

Dati tecnici:
Materiale: Acciaio
Tipo materiale: S235JR
Finitura: Zincatura galvanica (GALV)

[1)] Disponibile anche nella finitura Zinco-Nichel o zincato a caldo (classe di corrosione C3, secondo ISO 9223) per applicazioni in ambiente esterno. Tempi di consegna su richiesta.

Per binari di montaggio 45

Denominazione	Momento Limite M_G [Nm]	Altezza [mm]	Larghezza [mm]	Peso [kg/pz]	Conf. [pz]	Articolo
Ponte di collegamento 45[1)]	675	47	57	1,47	10	08162002

Istruzioni di montaggio al capitolo 16

NOTA: MEFA Italia si riserva il diritto di modificare senza preavviso le informazioni contenute nel presente catalogo e non è responsabile di eventuali errori di stampa e trascrizione.

Griffa di fissaggio kombi

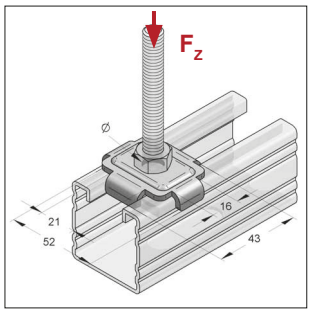

TSP®-3 [1)]

Griffa di fissaggio kombi

Modello/Montaggio:
Tipo binario: Profilo-C 35, 45, Stex 35
Area d'impiego: collegamento di binari di montaggio

Dati tecnici:
Materiale: Acciaio
Tipo materiale: S235JR
Finitura: Zincatura galvanica (GALV)

[1)] Disponibile anche nella finitura Zinco-Nichel o zincato a caldo (classe di corrosione C3, secondo ISO 9223) per applicazioni in ambiente esterno. Tempi di consegna su richiesta.

Per larghezza binari di montaggio 35, 45 mm e Stex 35

Denominazione	Coppia di serraggio [Nm]	Max. carico ammissibile F_z [kN]	Foro-Ø [mm]	Peso [kg/pz]	Conf. [pz]	Articolo
Griffa di fissaggio kombi 11[1)]	10	4,7	11,0	0,049	100	08095035
Griffa di fissaggio kombi 13[1)]	10	4,7	13,0	0,047	100	08162945
Griffa di fissaggio kombi 17[1)]	10	4,7	17,0	0,046	100	08163365

Piastra a U

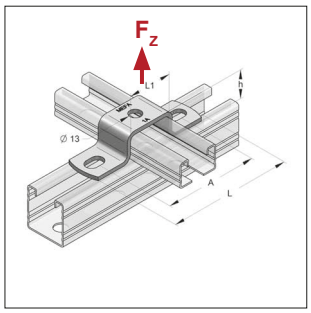

Piastra a U

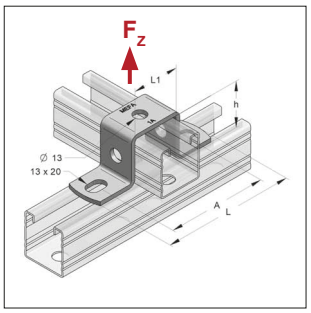

Piastra a U 45/45

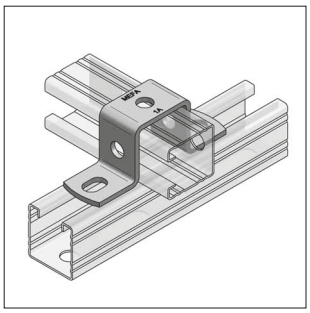

Binario ruotato di 90°

TSP®-3 [1)]

[1)] Disponibile anche nella finitura Zinco-Nichel o zincato a caldo (classe di corrosione C3, secondo ISO 9223) per applicazioni in ambiente esterno. Tempi di consegna su richiesta.

Modello/Montaggio:
Tipo binario: Profilo-C 45
Area d'impiego: collegamento di binari di montaggio

Dati tecnici:
Materiale: Acciaio
Tipo materiale: S235JR
Finitura: Zincatura galvanica (GALV)

Denominazione	per Binario di Montaggio	L [mm]	A [mm]	L1 [mm]	h [mm]	Max. carico ammissibile F_z [kN]	spessore [mm]	Peso [kg/pz]	Conf. [pz]	Articolo
Piastra a U 26	45/26	130	105	46	26	3,5	4	0,176	25	08162326
Piastra a U 45[1)]	45/45	130	105	46	45	3,5	4	0,218	25	08162445
Piastra a U 52	45/52-D	130	105	46	52	3,5	4	0,235	25	08162452
Piastra a U 60	45/60	130	105	46	60	3,5	4	0,253	25	0816253
Piastra a U 75	45/75	130	105	46	75	3,5	4	0,286	25	08162875
Piastra a U 90	45/90-D	130	105	46	90	3,5	4	0,320	25	08162690
Piastra a U 120	45/120-D	130	105	46	120	3,5	4	0,387	25	0816274
Piastra a U 150	45/150-D	130	105	46	150	3,5	4	0,454	1	081628150

NOTA: MEFA Italia si riserva il diritto di modificare senza preavviso le informazioni contenute nel presente catalogo e non è responsabile di eventuali errori di stampa e trascrizione.

T. +39 02 93540195

info@mefa.it

Regolatore in altezza

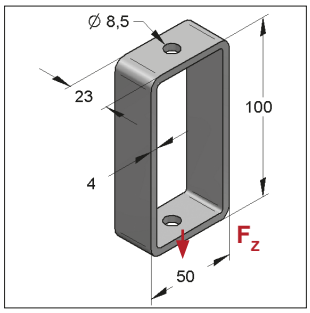

Regolatore 100/50/4 2-fori

Modello/Montaggio:
Area d'impiego: fissaggio universale esempio per soffitto

Dati tecnici:
Materiale: Acciaio
Tipo materiale: S235JR
Finitura: Zincatura galvanica (GALV)

[1] I carichi si riferiscono agli elementi, non alle connessioni

Denominazione	Dimensioni L x B x S [mm]	Foro-Ø [mm]	Max. carico ammissibile F_z [1] [kN]	Peso [kg/pz]	Conf. [pz]	Articolo
Regolatore in altezza	100 x 50 x 4	8,5	1,9	0,196	50	9998541

Piastra di base

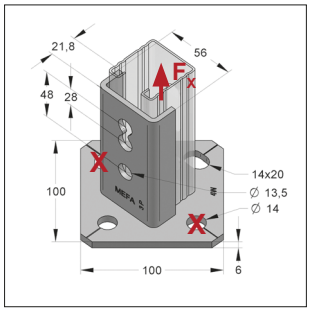

Piastra di base 45 v/o per Binario orizzontale
Ancoranti necessari nei punti X

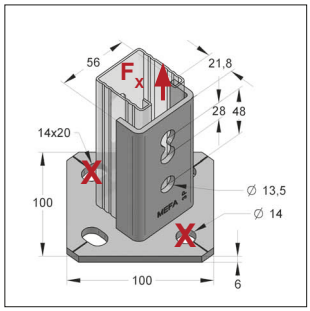

Piastra di base 45 v/o per Binario verticale
Ancoranti necessari nei punti X

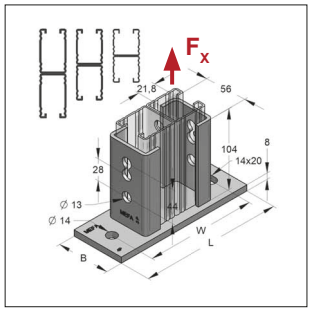

Piastra di base per binario di montaggio doppio
Profilo-C

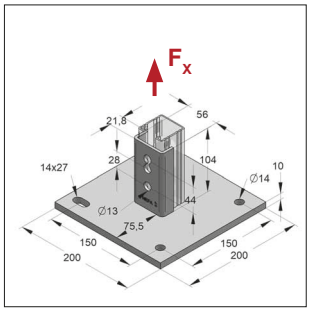

Piastra di base per binario di montaggio
Profilo-C

Modello/Montaggio:
Tipo binario: Profilo-C 45
Area d'impiego: per il fissaggio dei binari di montaggio al corpo della costruzione

Dati tecnici:
Materiale: Acciaio
Tipo materiale: S235JR
Finitura: Pezzo zincato a caldo[1] Zincatura Galvanica (GALV)[2]

TSP®-3 [1]

[1] Tolleranza di 1 mm sulle dimensioni.
[3] I carichi si riferiscono agli elementi, non alle connessioni

Denominazione	Piastra L x B [mm]	Distanza foro W [mm]	Altezza massima profilo [mm]	Adatto per Profilo 45/... 26	45	60	75	52D	90D	120D	150D	Max. carico ammissibile F_x [3] [kN]	Peso [kg/pz]	Conf. [pz]	Articolo
Piastra di base 45/26-52 v/o[2]	100 x 100	88	52	●	●			●				15,0	0,72	10	0812001
Piastra di base 45/26-52 v/o[1]	100 x 100	88	52	●	●			●				15,0	0,75	10	0812002
Piastra di base 45/60-75 verticale[1]	160 x 70	118	75			●	●					7,3	1,01	10	08121802
Piastra di base 45-90[1]	186 x 70	144	90						●			13,7	1,41	10	08120952
Piastra di base 45-120[1]	216 x 70	174	120							●		13,7	1,55	5	08121002
Piastra di base 45-150[1]	246 x 70	204	150								●	13,5	1,68	5	08121452
Piastra di base quadrata[1]	200 x 200	150		●	●	●	●	●	●	●	●	10,0	3,49	5	08197000

NOTA: MEFA Italia si riserva il diritto di modificare senza preavviso le informazioni contenute nel presente catalogo e non è responsabile di eventuali errori di stampa e trascrizione.

Set per isolamento acustico

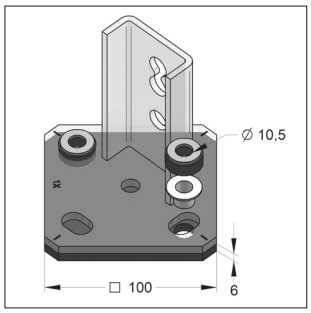

Set per isolamento acustico

Modello/Montaggio:

Istruzioni di montaggio: adatto solo per carichi di compressione

Isolamento fonoassorbente: secondo DIN 4109

Lastre con anelli isolanti integrati

Riferimento: adatto per piastra di base verticale/orizzontale

Note: Set isolamento acustico per Piastra di base 45 v/o

Dati Tecnici:

Materiale inserto fonoassorbente: gomma EPDM

Resistenza alla temperatura: da -35°C a +100°C

Descrizione	Dimensioni piastra gomm. [mm]	Spessore piastra isolam. [mm]	Fori gommati	Peso [kg/pz]	Conf. [set]	Articolo
Set isolamento acustico per piastra di base 45 v/o	100 x 100	6	M10	0,088	1	0812003

NOTA: MEFA Italia si riserva il diritto di modificare senza preavviso le informazioni contenute nel presente catalogo e non è responsabile di eventuali errori di stampa e trascrizione.

Base gommata per costruzioni in copertura

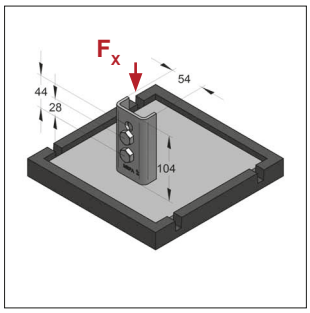

Piastra quadrata
con base gommata

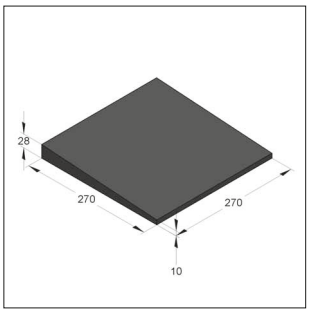

Base gommata
con inclinazione di 4°

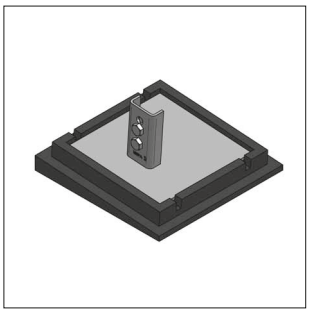

Piastra quadrata con base gommata
e base gommata inclinata

TSP®-3

Modello/Montaggio:

Per binari di montaggio:	45/26, 45/45, 45/52, 45/60, 45/75, 45/90, 45/120
Applicazione:	Per costruzioni da realizzare con binari di montaggio ubicate in copertura agli edifici (ad esempio supporti dei condotti di ventilazione, supporti macchine di impianto,...)
Note di montaggio:	La piastra quadrata in acciaio è alloggiata nella base gommata. In abbinamento con la base gommata inclinata per la compensazione delle pendenze della copertura (fino a 4°).
Elemento di separazione:	Consigliato per l'installazione sui tetti con membrana di copertura in PVC, per impedire il passaggio di plastificanti nella membrana di copertura
Componenti della fornitura (Piastra quadrata con base gommata):	1 x base gommata 1 x piastra quadrata in acciaio 2 x viti t.e. M12 x 25 1 x piastra dentata 2-fori

Dati tecnici:

Materiale piastra:	Acciaio
Tipo materiale:	S235JR
Finitura viti:	Zinco-Nichel
Finitura piastra:	Pezzo zincato a caldo (fsv)
Materiale base gommata:	EPDM
Elemento di separazione:	Poliestere
Classe di resistenza al fuoco (secondo DIN 4102):	B2
Resistenza alla temperatura:	da - 60°C a +220°C

* Verifica dell'adeguata resistenza della copertura a cura del cliente

Descrizione	Dimensioni piastra in acciaio	Dimensioni basi in gomma	Max. carico* ammissibile F_x	Peso	Conf.	Articolo
	[mm]	[mm]	[kN]	[kg/pz]	[pz]	
Piastra con base gommata	200x200x6	225x225x17	4,0	3,71	2	08197500
Base gommata inclinata	-	270x270x28/10	4,0	1,73	1	08197598
Elemento di separazione	-	270x270x3,5	-	0,04	1	0819759701

NOTA: MEFA Italia si riserva il diritto di modificare senza preavviso le informazioni contenute nel presente catalogo e non è responsabile di eventuali errori di stampa e trascrizione.

Supporto per tetto Big Foot®

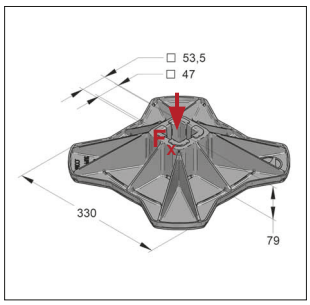

Big Foot® 330

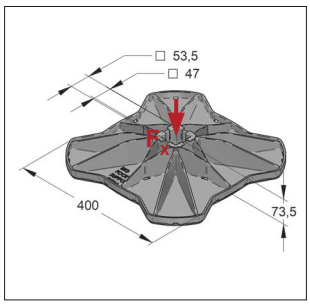

Big Foot® 400

Modello/Montaggio:

Per Binari:	45/45
Area di impiego:	Per creare strutture portanti su tetti piani.
Specifiche:	Big Foot® con elemento di separazione in gomma EPDM
Accessorio consigliato:	Elemento di separazione come protezione aggiuntiva per il rivestimento del tetto in PVC. Sono disponibili basi gommate per uniformare l'inclinazione del tetto.
Piastra completa:	1 x Base 1 x Adattatore per Binari di montaggio Serie 45

Dati Tecnici:

Materiale piastra:	Poliammide 6
Base gommata:	EPDM
Elemento di separazione:	Poliestere
Resistenza alla temperatura:	da -20°C a +80°C

* Verifica della resistenza della copertura a cura del cliente. I carichi di vento e neve devono essere considerati separatamente.

Big Foot® 330 Descrizione	Dimensione LxPxH [mm]	Max. carico* ammissibile F_x [kN]	Peso [kg/pz]	Conf. [pz]	Articolo
Supporto per tetto Big Foot® 330	330 x 330 x 7,9	7,5	1,00	2	08197624
Elemento di separazione 305	345 x 345 x 3,5	-	0,03	1	08197603
Big Foot® 400					
Supporto per tetto Big Foot® 400	400 x 400 x 73,5	7,5	1,90	2	08197625
Elemento di separazione 600	600 x 600 x 3,5	-	0,06	1	08197618

Base gommata inclinata

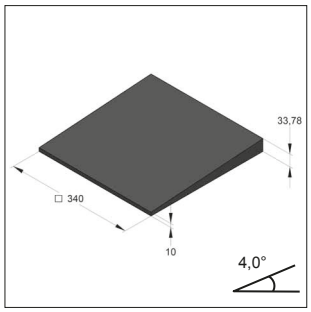

Base gommata inclinata
340 x 340 4,0°

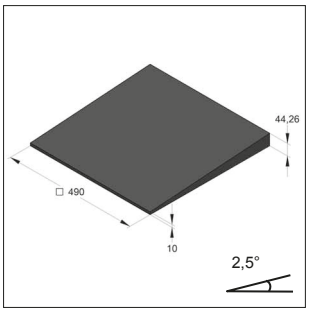

Base gommata inclinata
490 x 490 2,5°

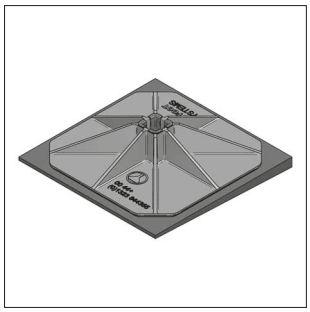

Esempio di installazione

Modello:

Area d'impiego:	Per uniformare le falde dei tetti

Dati Tecnici:

Materiale:	EPDM
Resistenza alla temperatura:	da -40°C a +80°C

Descrizione	Dimensioni piastra [mm]	Adatta per	Inclinazione	Peso [kg/pz]	Conf. [pz]	Articolo
Base gommata inclinata 4,0°	340 x 340	Big Foot® 330	4°	2,25	1	08197604
Base gommata inclinata 2,5°	490 x 490	Big Foot® 400	2,5°	4,47	1	08197617

NOTA: MEFA Italia si riserva il diritto di modificare senza preavviso le informazioni contenute nel presente catalogo e non è responsabile di eventuali errori di stampa e trascrizione.

Adattatore snodato per piastra Big Foot® 305

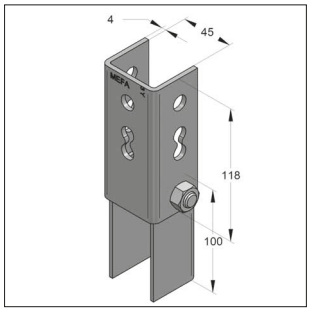

Adattatore snodato
per Big Foot® 305

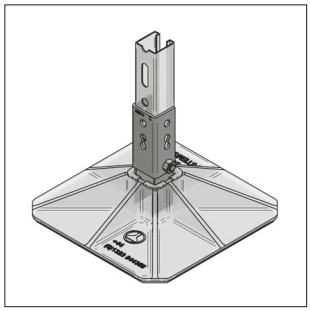

Adattatore snodato
per piastra Big Foot® 305

TSP®-3

Modello/Montaggio:

Tipo di Binario:	Profilo-C 45
Consiglio per l'installazione:	Per compensare l'inclinazione della copertura. L'adattatore snodato viene inserito nell'alloggiamento presente sulla Piastra Big Foot®.

Dati Tecnici:

Materiale:	Acciaio
Tipo di materiale:	S235JR
Finitura:	Zinco-Nichel

Descrizione	Peso [kg/pz]	Conf. [pz]	Articolo
Adattatore snodato per Big Foot® 305	0,83	1	08197623/zn

Base per tetti multigommata

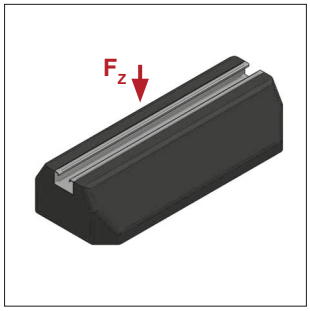

Supporto multiplo per
coperture piane

Modello/Montaggio:

Area d'impiego:	Per un facile fissaggio di macchine e di canali di ventilazione su coperture piane o per il fissaggio diretto alle macchine. Il binario di montaggio in alluminio (40x20mm) incassato nella parte gommata del supporto consente un facile assemblaggio e, allo stesso tempo, smorza il rumore prodotto dal macchinario a cui è connesso.
Suggerimenti di installazione:	Il supporto può essere utilizzato come piastra di base per un binario di montaggio. Per evitare il ribaltamento di grandi macchine, utilizzare 2 supporti su ogni lato della macchina.
Elemento di separazione:	Consigliato per l'installazione sulle coperture con membrana impermeabilizzante in PVC per evitare il passaggio dei plastificanti. L'elemento di separazione Big Foot® 450 (Articolo 08197613) è sufficiente per due supporti.
Accessori raccomandati:	Piastra dentata S con finitura zinco-nichel

Dati Tecnici:

Materiale	
Piastra:	Gomma SBR riciclata, resistente ai raggi UV
Binario:	Alluminio
Resistenza alla temperatura:	da -40°C a +80°C

* Verifica della resistenza della copertura a cura del Cliente. I carichi di vento e neve devono essere considerati separatamente.

Descrizione	Dimensione [mm]	Max. Carico Ammissibile F_z [kN]	Peso [kg/pz]	Conf. [pz]	Articolo
Supporto multiplo per coperture piane	400 x 180 x 95	1,28	3,50	1	08197620

NOTA: MEFA Italia si riserva il diritto di modificare senza preavviso le informazioni contenute nel presente catalogo e non è responsabile di eventuali errori di stampa e trascrizione.

Supporto snodato

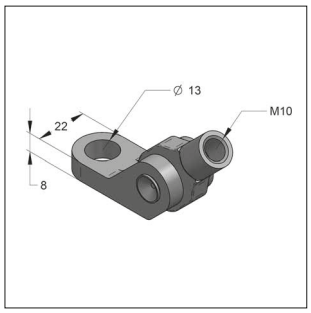

Supporto snodato



Supporto snodato con sostegni

Modello/Montaggio:
Area d'impiego: Supporto snodato con foro e occhiello filettato M10 per controventamento tramite barre filettate M10 disposte ad angolazione qualsiasi. Per controventamento di collari per tubazioni (Titan HD) o di binari di montaggio, con fissaggio sull'attacco filettato o sulle ali del Collare.

Dati Tecnici:
Materiale: Acciaio
Finitura: Zinco-Nichel

* I Carichi si riferiscono all'elemento, non alle connessioni.

Descrizione	Foro-ø [mm]	Filetto	Angolo β	Peso [kg/pz]	Conf. [pz]	Articolo
Supporto snodato	13	M10	0 - 60°	0,138	20	08120750

Carico max. ammissibile (in base all'angolo β)			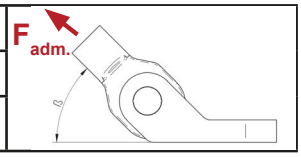
Angolo β	0 - 45°	45 - 60°	
$F_{adm.}$* [kN]	10	4	

Tenditore esagonale

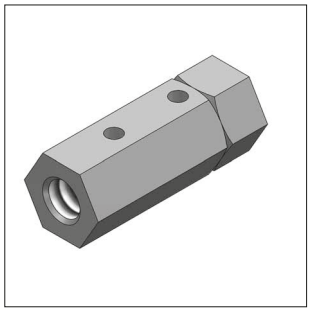

Tenditore esagonale

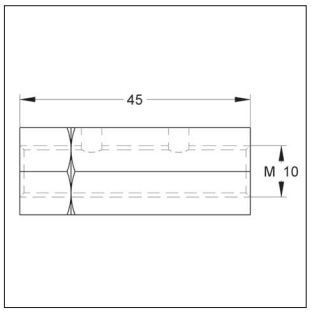

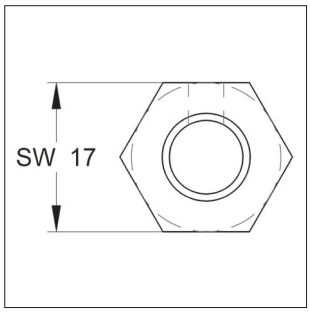

Modello/Montaggio:
Area d'impiego: Supporto snodato con foro e occhiello filettato M10
Accessori: Supporto snodato, barre filettate e dadi destro/sinistro

Dati Tecnici:
Materiale: Acciaio
Finitura: Zincatura galvanica

Descrizione	Filetto	Dimensione L [mm]	Regolabilità [mm]	Max. carico [kN]	Larghezza dado SW	Peso [kg/pz]	Conf. [pz]	Articolo
Tenditore esagonale	M10	45	21	11	17	0,058	20	08120760

NOTA: MEFA Italia si riserva il diritto di modificare senza preavviso le informazioni contenute nel presente catalogo e non è responsabile di eventuali errori di stampa e trascrizione.

Tronchetto filettato destro/sinistro

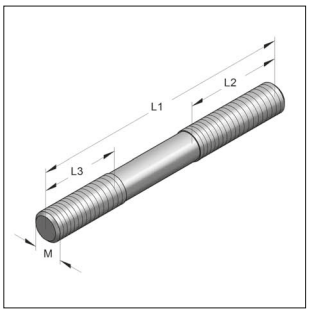

Tronchetto filettato destro/sinistro

Modello/Montaggio:

Applicazione: Regolazione del tensionamento

Accessori: Supporto snodato, barre filettate e tenditore esagonale

Dati Tecnici:

Materiale: Acciaio

Finitura: Zincatura galvanica

Classe di resistenza: 4.6

Descrizione	Dimensione L1 [mm]	L2 [mm]	L3 [mm]	M [mm]	Max. carico [kN]	Peso [kg/pz]	Conf. [pz]	Articolo
Tronchetto filettato destro/sinistro	60	25	25	M10	14,20	0,0212	10	08120770

NOTA: MEFA Italia si riserva il diritto di modificare senza preavviso le informazioni contenute nel presente catalogo e non è responsabile di eventuali errori di stampa e trascrizione.

Squadretta snodata

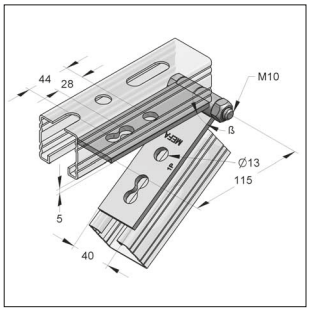

Squadretta snodata

Modello/Montaggio:
Tipo binario: Profilo-C 45
Applicazione: fissaggio di due binari di montaggio in qualsiasi posizione angolare

Dati tecnici:
Materiale: Acciaio
Tipo materiale: S235JR
Finitura: Zincatura galvanica (GALV) [1)]

- Informazioni sui carichi. Fare riferimento a tabella carichi del connettore snodato a pagina 2/47.

[1)] Disponibile anche nella finitura Zinco-Nichel o zincato a caldo (classe di corrosione C3, secondo ISO 9223) per applicazioni in ambiente esterno. Tempi di consegna su richiesta.

Descrizione	Dimensioni L x B x S [mm]	Angolo β	Peso [kg/pz]	Conf. [pz]	Articolo
Squadretta snodata	115 x 40 x 5	+/-160°	0,461	25	08122200

Connettore ad angolo

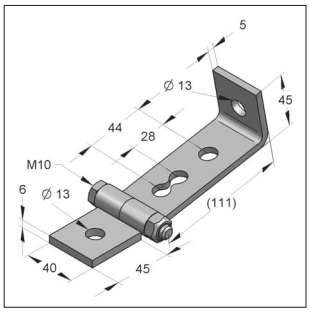

Connettore ad angolo

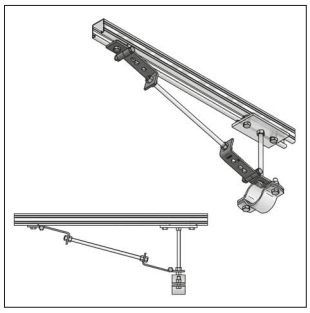

Connettore ad angolo con tirante

Carico max. ammissibile (all'angolo β)

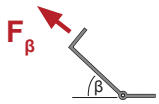

Angolo β	0°	30°	45°	60°	90°
F adm* [kN]	**4,5**	**5,2**	**4,0**	**3,2**	**2,8**

Modello/Montaggio:
Applicazione: per realizzare tiranti con barra filettata M12 con angolazione variabile. Fissaggio su binari di montaggio o direttamente su strutture.

Dati tecnici:
Materiale: Acciaio
Tipo materiale: S235JR
Finitura: Zincatura galvanica (GALV) [1)]

[1)] Disponibile anche nella finitura Zinco-Nichel o zincato a caldo (classe di corrosione C3, secondo ISO 9223) per applicazioni in ambiente esterno. Tempi di consegna su richiesta.

* I carichi si riferiscono al componente, non alle connessioni.

Descrizione	Foro-Ø [mm]	Angolo β	Peso [kg/pz]	Conf. [pz]	Articolo
Connettore ad angolo 40/5	13	0° - 90°	0,407	20	08122300

NOTA: MEFA Italia si riserva il diritto di modificare senza preavviso le informazioni contenute nel presente catalogo e non è responsabile di eventuali errori di stampa e trascrizione.

Connettore snodato

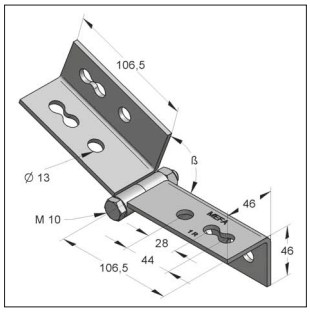

Connettore snodato

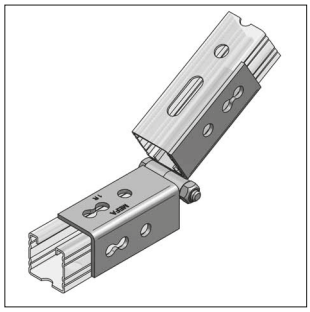

Binari in posizione qualsiasi

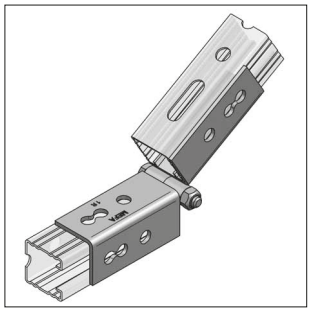

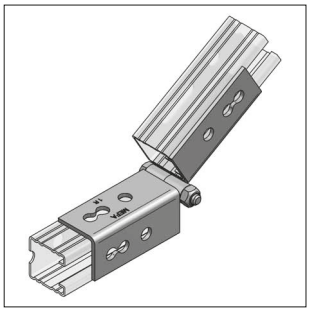

Modello/Montaggio:

Tipo di binario:	Profilo-C 45
Applicazione:	collegamento dei binari di montaggio della serie 45 con angolo regolabile, binari in posizione qualsiasi
Accessori consigliati:	2 x piastra dentata 2-Fori 4 x viti T.E. M12 x 25

Dati tecnici:

Materiale:	Acciaio
Tipo materiale:	S235JR
Finitura:	Zincatura galvanica (GALV)

* I carichi si riferiscono agli elementi, non alle connessioni

Denominazione	Ø Foro [mm]	Angolo β	Peso [kg/pz]	Conf. [pz]	Articolo
Connettore snodato	13	30° - 90°	0,684	10	08122700

Carico max. ammissibile all'angolo β

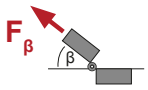

Angolo β	30°	45°	60°	90°
F_β * [kN]	**6,0**	**4,24**	**3,45**	**3,0**

NOTA: MEFA Italia si riserva il diritto di modificare senza preavviso le informazioni contenute nel presente catalogo e non è responsabile di eventuali errori di stampa e trascrizione.

Piastra di base snodata

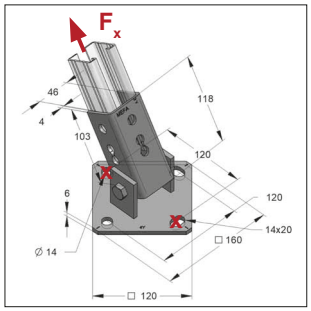

Piastra di base snodata orizzontale
Necessari gli ancoranti nei fori contrassegnati con X

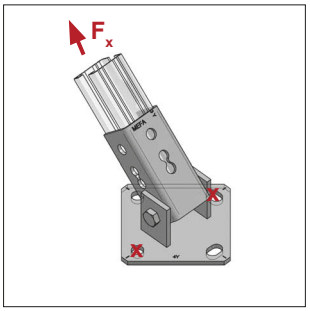

Piastra di base snodata verticale
Necessari gli ancoranti nei fori contrassegnati con X

Modello/Montaggio:

Tipo binario: Profilo-C 45
Modo di fissaggio: connessione a strutture inclinate

Accessori consigliati: 1 x piastra dentata 2-fori
2 x viti T.E. M12 x 25
2 x rondelle DIN 7089-12

Area d'impiego: Controventi con angolo variabile fino a 90°

Dati tecnici:

Materiale: Acciaio
Tipo materiale: S235JR
Finitura: Zincatura galvanica (GALV)

[1] I carichi si riferiscono agli elementi, non alle connessioni

Denominazione	Dimensioni piastra [mm]	Coppia di serraggio (M12) [Nm]	Max. Carico ammissibile F_x [1] [kN]	Peso [kg/pz]	Conf. [pz]	Articolo
Piastra di base snodata v/o	120 x 120 x 6,0	50	10,0	1,43	10	08122601

NOTA: MEFA Italia si riserva il diritto di modificare senza preavviso le informazioni contenute nel presente catalogo e non è responsabile di eventuali errori di stampa e trascrizione.

Piastra snodata

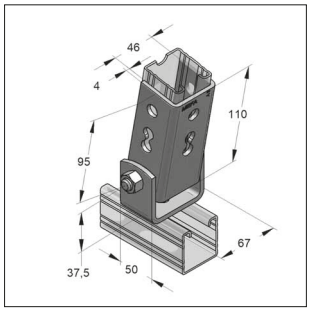

Piastra snodata
verticale/orizzontale

TSP®-3 [1)]

Modello/Montaggio:

Tipo binario:	Profilo-C 45
Modo di fissaggio:	connessione a strutture inclinate
Accessori consigliati:	1 x piastra dentata 2-fori 2 x viti T.E. M12 x 25 2 x rondelle DIN 7089-12
Area d'impiego:	Controventi con angolo variabile fino a 90°

Dati tecnici:

Materiale:	Acciaio
Tipo materiale:	S235JR
Finitura:	Zincatura galvanica (GALV)

[1)] Disponibile anche nella finitura Zinco-Nichel o zincato a caldo (classe di corrosione C3, secondo ISO 9223) per applicazioni in ambiente esterno. Tempi di consegna su richiesta.

Denominazione	Per larghezza binari di montaggio [mm]	Foro-Ø [mm]	Coppia-di serraggio [Nm]	Max. Carico ammissibile F_z [1)] [kN]	Peso [kg/pz]	Conf. [pz]	Articolo
Piastra snodata verticale/orizzontale	45	13	50	10,0	0,816	15	08120601

Piastra snodata con foro di collegamento

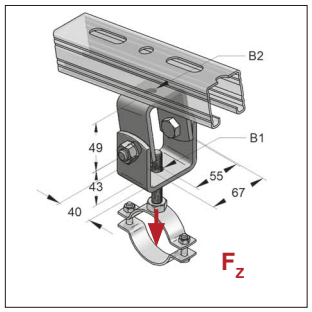

Piastra snodata con foro
di collegamento

Modello/Montaggio:

Modo di fissaggio:	connessione a strutture inclinate
Area d'impiego:	collegamento di collari

Dati tecnici:

Materiale:	Acciaio
Tipo materiale:	S235JR
Finitura:	Zincatura galvanica (GALV)

[1)] Disponibile anche nella finitura Zinco-Nichel o zincato a caldo (classe di corrosione C3, secondo ISO 9223) per applicazioni in ambiente esterno. Tempi di consegna su richiesta.
[2)] I carichi si riferiscono agli elementi e non alle connessioni.

TSP®-3 [1)]

Denominazione	per barra filettata B1 / B2	B1 [mm]	B2 [mm]	Max. Carico ammissibile F_z [2)] [kN]	Peso [kg/pz]	Conf. [pz]	Articolo
Piastra snodata con foro di collegamento	M8-M12 / M8-M12	13	13	10,0	0,599	25	081207201
Piastra snodata con foro di collegamento	M8-M12 / M16	13	17	10,0	0,595	15	081208001
Piastra snodata con foro di collegamento	M16 / M16	17	17	10,0	0,591	15	081217701

NOTA: MEFA Italia si riserva il diritto di modificare senza preavviso le informazioni contenute nel presente catalogo e non è responsabile di eventuali errori di stampa e trascrizione.

Mensola con saetta

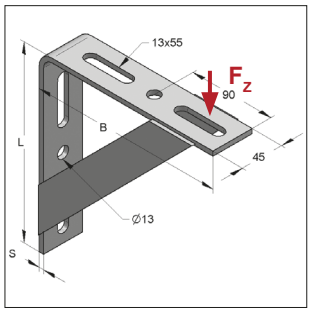

Mensola ad angolo

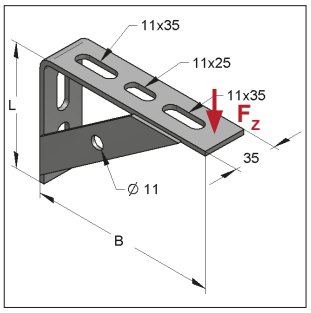

Mensola a nodo L

Modello/Montaggio:
Tipo binario: Profilo-C 45
interasse tra i fori 105 mm

Dati tecnici:
Materiale: Acciaio
Tipo materiale: S235JR
Finitura: Zincatura galvanica (GALV)

[1] I carichi si riferiscono agli elementi, non alle connessioni

Denominazione	Dimensioni L x B x S [mm]	Max. Carico ammissibile [1] F_z [kN]	con lunghezza [mm]	Peso [kg/pz]	Conf. [pz]	Articolo
Mensola a squadra con 2 saette	200 x 200 x 5	5,0	150	1,07	15	0814083
Mensola a squadra con 2 saette	300 x 300 x 5	5,0	250	1,69	10	0814091
Mensola a squadra con 1 saetta	100 x 152 x 4	2,5	120	0,30	25	0803100

Mensola universale

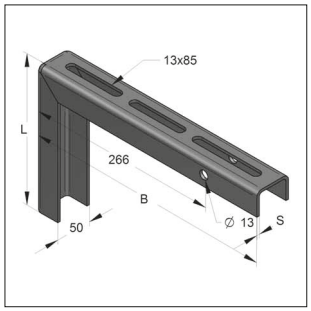

Mensola universale

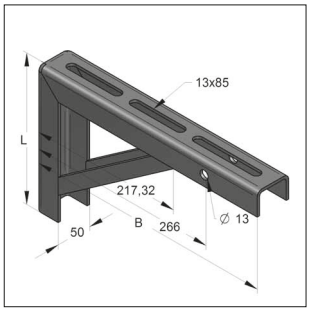

Mensola universale con saetta

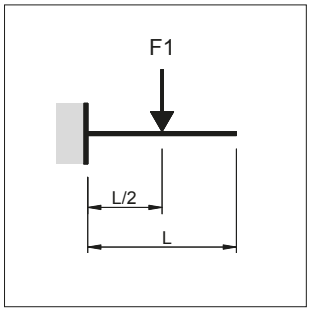

Situazione di carico 1

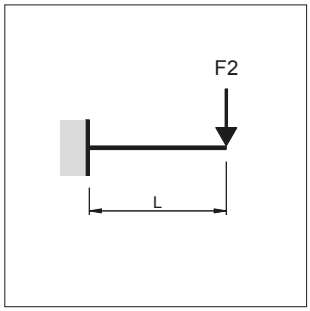

Situazione di carico 2

Modello/Montaggio:
Tipo binario: Profilo-C 45
interasse tra i fori 105 mm

Dati tecnici:
Materiale: Acciaio
Tipo materiale: S235JR
Finitura: Zincatura galvanica (GALV)

[1] I carichi si riferiscono agli elementi, non alle connessioni

Denominazione	Dimensioni L x B x S [mm]	Max. Carico ammissibile [1] F_1 [kN]	F_2 [kN]	Peso [kg/pz]	Conf. [pz]	Articolo
Mensola universale	200 x 200 x 4,0 (IB 420)	6,5	4,0	1,02	15	0814201
Mensola universale	200 x 350 x 4,0 (IB 421)	5,0	3,0	1,60	10	081421901
Mensola universale	350 x 550 x 4,0 (IB 422)	4,0	1,5	2,80	6	081422701
Mensola universale con saetta	200 x 350 x 4,0 (IB 423)	6,2	4,9	2,06	10	081423501
Mensola universale con saetta	350 x 550 x 4,0 (IB 424)	6,5	3,7	4,20	6	081424301

NOTA: MEFA Italia si riserva il diritto di modificare senza preavviso le informazioni contenute nel presente catalogo e non è responsabile di eventuali errori di stampa e trascrizione.

Mensola Saettata 45/45/2,0 mm

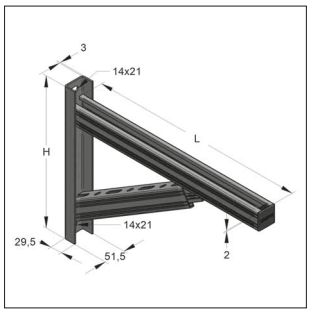

Mensola saettata

Modello/Montaggio:

Profilo-U verticale: 51,5 x 29,5 x 3,0 mm
Binario di montaggio: 45 x 45 x 2,0 mm

Tappo di protezione incluso

Dati tecnici:

Tipo materiale profilo-U: S235JR, fy = 235 N/mm²
Tipo materiale binario di montaggio: S235JR, fy = 235 N/mm²
Materiale: Acciaio
Finitura: Pezzo zincato a caldo (fsv)
Coefficiente di sicurezza globale: 1,54

Nota: I Carichi si riferiscono all'elemento, non alle connessioni

TSP®-3

02

Descrizione	Lunghezza L [mm]	Altezza H [mm]	Distanza tra i fori [mm]	Peso [kg/pz]	Conf. [set]	Articolo
Mensola Saettata 45/45/2,0	420	330	284,5	2,66	6	180470421/fvz
Mensola Saettata 45/45/2,0	525	365	319,5	3,29	6	180470526/fvz
Mensola Saettata 45/45/2,0	630	395	349,5	3,94	6	180470631/fvz
Mensola Saettata 45/45/2,0	735	485	439,5	4,73	6	180470736/fvz
Mensola Saettata 45/45/2,0	840	485	439,5	5,01	6	180470841/fvz

Situazione di carico e carichi ammissibili:

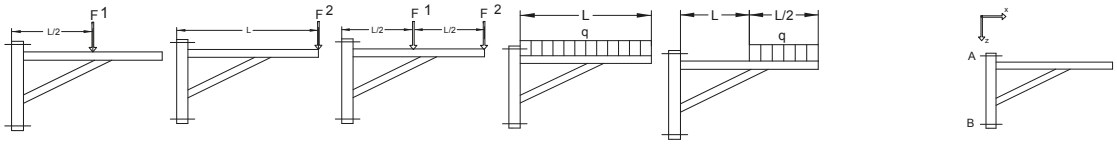

Situazione di carico 1 | **Situazione di carico 2** | **LS1 + LS2** | **Situazione di carico 3** | **Situazione di carico 4** | **Reazioni vincolari**

L	F1	F2	F1 = F2	q(0-L)	q(L/2-L)	$F_{A,x}$=	$F_{B,x}$=	$F_{A,z}$=
420 mm	7,00 kN					5,08 kN	-5,08 kN	7,01 kN
		2,60 kN				3,77 kN	-3,77 kN	2,61 kN
			2,05 kN			4,46 kN	-4,46 kN	4,11 kN
				16,00 kN/m		4,87 kN	-4,87 kN	6,73 kN
					19,50 kN/m	4,46 kN	-4,46 kN	4,11 kN
525 mm	7,50 kN					6,07 kN	-6,07 kN	7,51 kN
		2,60 kN				4,21 kN	-4,21 kN	2,61 kN
			2,05 kN			4,98 kN	-4,98 kN	4,11 kN
				13,20 kN/m		5,61 kN	-5,61 kN	6,94 kN
					15,80 kN/m	5,04 kN	-5,04 kN	4,16 kN
630 mm	7,60 kN					6,76 kN	-6,76 kN	7,62 kN
		2,60 kN				4,77 kN	-4,77 kN	2,70 kN
			2,05 kN			5,47 kN	-5,47 kN	4,12 kN
				11,00 kN/m		6,16 kN	-6,16 kN	6,95 kN
					13,10 kN/m	5,51 kN	-5,51 kN	4,14 kN
735 mm	7,30 kN					6,04 kN	-6,04 kN	7,32 kN
		2,60 kN				3,78 kN	-3,78 kN	2,30 kN
			2,30 kN			5,71 kN	-5,71 kN	4,62 kN
				11,50 kN/m		7,00 kN	-7,00 kN	8,47 kN
					13,60 kN/m	6,21 kN	-6,21 kN	5,02 kN
840 mm	7,50 kN					7,10 kN	-7,10 kN	7,52 kN
		2,60 kN				2,45 kN	-2,45 kN	1,31 kN
			1,39 kN			3,95 kN	-3,95 kN	2,80 kN
				8,30 kN/m		6,60 kN	-6,60 kN	6,99 kN
					8,50 kN/m	5,07 kN	-5,07 kN	3,59 kN

Nota:
Tutti i carichi indicati sono di tipo statico.

NOTA: MEFA Italia si riserva il diritto di modificare senza preavviso le informazioni contenute nel presente catalogo e non è responsabile di eventuali errori di stampa e trascrizione.

Mensola Profilo-C 27/18/1,25 mm

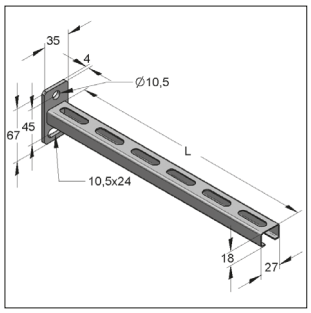

Mensola Profilo-C 27/18/1,25 mm
Profilo aperto verso il basso

Dati tecnici:

Tipo materiale piastra:		S235JR, fy = 235 N/mm²	Dimensioni piastra	67 x 35 x 4,0 mm
Tipo materiale binario di montaggio		DC01, fy = 160 N/mm²	Dimensioni binario di montaggio	27 x 18 x 1,25 mm
Finitura:		Zincatura galvanica (GALV)		
Materiale:		Acciaio		
Coefficiente di sicurezza globale γ:		1,35		
Momento flettente	M_G:	36,74 Nm		
Reazione vicolare	F_{AX}:	0,82 kN		
Reazione vicolare	F_{BX}:	0,82 kN		
M_G, F_{AX}, F_{BX} valido per	LF1:	fino a L = 630,5 mm		
	LF2:	fino a L = 315,5 mm		
	LF3:	fino a L = 420,5 mm		

Denominazione	Lunghezza L [mm]	Max. Carico ammissibile Situazione di carico 1 F1 [kN]	Situazione di carico 2 F2 [kN]	Situazione di carico 3 q0 [kN/m]	Peso [kg/pz]	Conf. [pz]	Articolo
Mensola C-27/18	157,5	0,47	0,23	2,94	0,159	25	18010158
Mensola C-27/18	210,0	0,35	0,17	1,66	0,190	25	18010210
Mensola C-27/18	262,5	0,28	0,14	1,06	0,222	25	18010263
Mensola C-27/18	315,0	0,23	0,12	0,74	0,253	25	18010315

Situazione di carico F1

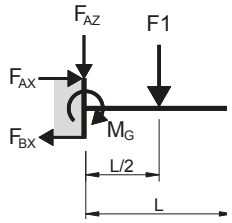

F_{AZ} = F1	$M_G = \frac{F1 * L}{2}$

Situazione di carico F2

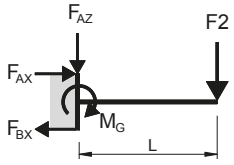

F_{AZ} = F2	M_G = F2 * L

Situazione di carico q0

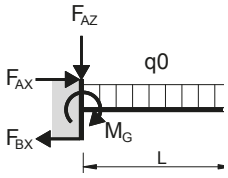

F_{AZ} = q0 *L	$M_G = \frac{q0 * L}{2}$

Nota:
Tutti i carichi sono da considerarsi di natura statica.

NOTA: MEFA Italia si riserva il diritto di modificare senza preavviso le informazioni contenute nel presente catalogo e non è responsabile di eventuali errori di stampa e trascrizione.

Mensola Profilo-C 35/21/2,0 mm

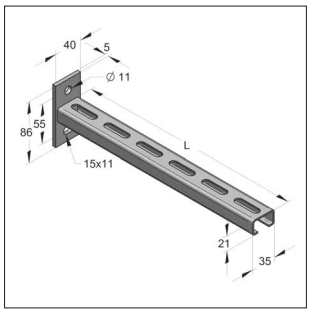

Mensola Profilo-C 35/21/2,0 mm
Profilo aperto verso il basso

Dati tecnici:

Tipo materiale piastra:		S235JR, fy = 235 N/mm²	Dimensioni piastra	86 x 40 x 5,0 mm
Tipo materiale binario di montaggio:		S250JR, fy = 250 N/mm²	Dimensioni binario di montaggio	35 x 21 x 2,0 mm
Finitura:		Zincatura galvanica (GALV)		
Materiale:		Acciaio		
coefficiente di sicurezza globale γ:		1,35		
Momento flettente	M_G:	93,86 Nm		
Reazione vicolare	F_{AX}:	1,71 kN		
Reazione vicolare	F_{BX}:	1,71 kN		
M_G, F_{AX}, F_{BX} valido per	LF1:	fino a L = 630,0 mm		
	LF2:	fino a L = 315,0 mm		
	LF3:	fino a L = 472,5 mm		

[1] Il carico applicabile è limitato dalla Max deflessione ammissibile L/150 in questa situazione. Il momento limite M_G e le reazioni F_{Ax}, F_{Bx} non sono più validi

Denominazione	Lunghezza L [mm]	Max. Carico ammissibile Situazione di carico 1 F1 [kN]	Situazione di carico 2 F2 [kN]	Situazione di carico 3 q0 [kN/m]	Peso [kg/pz]	Conf. [pz]	Articolo
Mensola C-35/21	157,5	1,19	0,60	7,57	0,307	25	18020158
Mensola C-35/21	210,0	0,89	0,45	4,26	0,368	25	18020210
Mensola C-35/21	262,5	0,72	0,36	2,72	0,429	25	18020263
Mensola C-35/21	315,0	0,60	0,30	1,89	0,490	25	18020315
Mensola C-35/21	420,0	0,45	0,19[1]	1,06	0,612	25	18020420
Mensola C-35/21	525,0	0,36	0,12[1]	0,62[1]	0,734	25	18020525

Situazione di carico F1

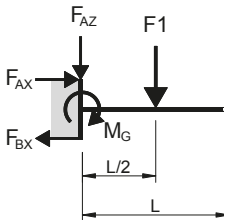

F_{AZ} = F1	$M_G = \frac{F1 * L}{2}$

Situazione di carico F2

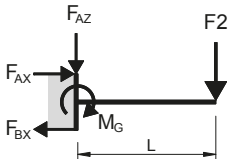

F_{AZ} = F2	$M_G = F2 * L$

Situazione di carico q0

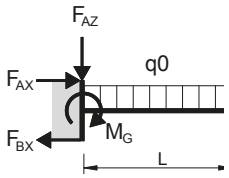

$F_{AZ} = q0 * L$	$M_G = \frac{q0 * L^2}{2}$

Nota:
Tutti i carichi sono da considerarsi di natura statica.

NOTA: MEFA Italia si riserva il diritto di modificare senza preavviso le informazioni contenute nel presente catalogo e non è responsabile di eventuali errori di stampa e trascrizione.

Mensola Profilo-C 45/26/1,5 mm S

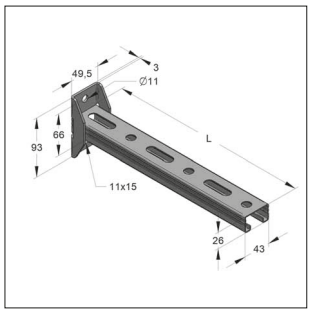

Mensola Profilo-C 45/26/1,5 mm S
Profilo aperto sul lato inferiore

Dati tecnici:

Tipo materiale piastra:	S235JR, fy = 235 N/mm²	Dimensioni piastra:	93 x 50 x 5,0 mm
Tipo materiale binario di montaggio:	S235JRG2, fy = 235 N/mm²	Dimensioni binario di montaggio:	45 x 26 x 1,5 mm
Finitura:	Zincatura galvanica		
Materiale:	Acciaio		
Coefficiente di sicurezza globale γ:	1,35		

Momento flettente	M_G:		123,50 Nm
Reazione vincolare	F_{AX}:		1,96 kN
Reazione vincolare	F_{BX}:		1,96 kN
M_G, F_{AX}, F_{BX} valido per	LC1:	fino a L	= 945,0 mm
	LC2:	fino a L	= 420,0 mm
	LC3:	fino a L	= 630,0 mm

[1)] La limitazione del carico è dovuta alla deflessione ammissibile di 1/150. Il Momento flettente M_G e Reazioni F_{AX} e F_{BX} non sono più validi.

Denominazione	Lunghezza L [mm]	Max. Carico ammissibile Situazione di carico 1 F1 [kN]	Situazione di carico 2 F2 [kN]	Situazione di carico 3 q0 [kN/m]	Peso [kg/pz]	Conf. [pz]	Articolo
Mensola C-45/26 S	210,0	1,18	0,59	5,60	0,419	25	18035021001
Mensola C-45/26 S	315,0	0,78	0,39	2,49	0,560	25	18035031501
Mensola C-45/26 S	420,0	0,59	0,29	1,40	0,701	20	18035042001
Mensola C-45/26 S	525,0	0,47	0,22[1)]	0,90	0,841	15	18035052501

Situazione di carico F1 (LC1)

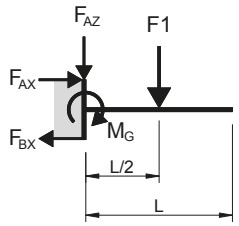

F_{AZ} = F1	$M_G = \frac{F1 * L}{2}$

Situazione di carico F2 (LC2)

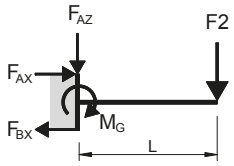

F_{AZ} = F2	M_G = F2 * L

Situazione di carico q0 (LC3)

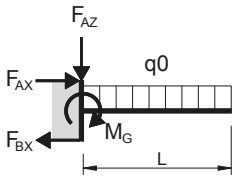

$F_{AZ} = q0 * L$	$M_G = \frac{q0 * L^2}{2}$

Nota:
Tutti i carichi sono da considerarsi di natura statica.

NOTA: MEFA Italia si riserva il diritto di modificare senza preavviso le informazioni contenute nel presente catalogo e non è responsabile di eventuali errori di stampa e trascrizione.

Mensola Profilo-C 45/45/2,0 mm

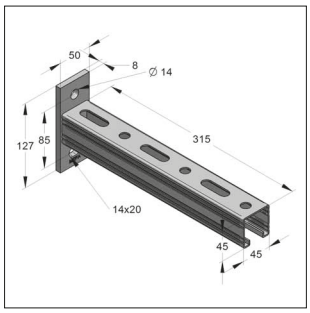

Mensola Profilo-C 45/45/2,0 mm

Dati Tecnici:

Tipo materiale piastra:	S355J2, fy = 355 N/mm²	Dimensioni piastra:	127 x 50 x 8,0 mm
Tipo materiale binario di montaggio:	S235JR, fy = 235 N/mm²	Dimensioni binario di montaggio:	45 x 45 x 2,0 mm[1)]
Finitura:	Zincatura galvanica (GALV) pezzo zincato a caldo		
Materiale:	Acciaio		
Coefficiente di sicurezza globale γ:	1,54		

Momento flettente	M_G:	522 Nm
Reazione vincolare	F_{AX}:	6,15 kN
Reazione vincolare	F_{BX}:	6,15 kN
M_G, F_{AX}, F_{BX} valido per	LF1:	fino a L =1155 mm
	LF2:	fino a L = 525 mm
	LF3:	fino a L = 735 mm

TSP®-3 [3)]

[1)] Mensole in binario 45/45/2,5 mm a pagina 12/7

[2)] Il carico applicabile è limitato dalla Max deflessione ammissibile L/150 in questa situazione. Il momento limite M_G e le reazioni F_{Ax}, F_{Bx} non sono più validi

Mensola C-45/45 - Binario 45/45/2,0							zincatura galvanica
		Max. Carico ammissibile					
Denominazione	Lunghezza L [mm]	Situazione di carico 1 F1 [kN]	Situazione di carico 2 F2 [kN]	Situazione di carico 3 q0 [kN/m]	Peso [kg/pz]	Conf. [pz]	Articolo
Mensola 45/45-C	210,0	4,98	2,49	23,70	0,89	15	180450210
Mensola 45/45-C	315,0	3,32	1,66	10,53	1,15	15	180450315
Mensola 45/45-C	420,0	2,49	1,24	5,92	1,41	10	180450420
Mensola 45/45-C	525,0	1,99	1,00	3,79	1,67	10	180450525
Mensola 45/45-C	630,0	1,66	0,82[2)]	2,63[2)]	1,93	5	180450630
Mensola 45/45-C	735,0	1,42	0,61[2)]	1,93[2)]	2,19	5	180450735
Mensola 45/45-C	1050,0	1,00	0,30[2)]	0,75[2)]	2,96	5	180451050
Mensola C-45/45 - Binario 45/45/2,0							**pezzo zincato a caldo**
Mensola 45/45-C[3)]	315,0	3,32	1,66	10,53	1,24	15	180450315/fvz
Mensola 45/45-C[3)]	525,0	1,99	1,00	3,79	1,81	10	180450525/fvz

Situazione di carico F1

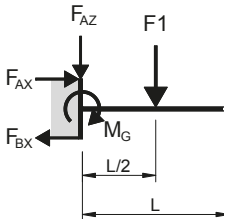

F_{AZ} = F1	$M_G = \frac{F1 * L}{2}$

Situazione di carico F2

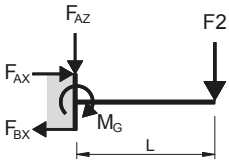

F_{AZ} = F2	M_G = F2 * L

Situazione di carico q0

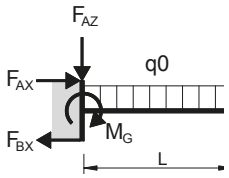

F_{AZ} = q0 *L	$M_G = \frac{q0 * L^2}{2}$

Nota:
Tutti i carichi sono da considerarsi di natura statica.

NOTA: MEFA Italia si riserva il diritto di modificare senza preavviso le informazioni contenute nel presente catalogo e non è responsabile di eventuali errori di stampa e trascrizione.

Mensola Profilo-C 45/45/2,0 mm piastra orizzontale

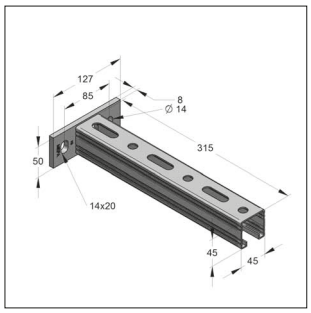

Mensola Profilo-C 45/45/2,0 orizzontale

Dati tecnici:

Tipo materiale piastra:	S355J2, fy = 355 N/mm²	Dimensioni piastra:	127 x 50 x 8,0 mm
Tipo materiale binario di montaggio:	S235JR, fy = 235 N/mm²	Dimensioni binario di montaggio:	45 x 45 x 2,0 mm[1)]
Finitura:	Zincatura galvanica (GALV)		
Materiale:	Acciaio		
Coefficiente di sicurezza globale γ:	1,35		

[1)] Mensole in binario 45/45/2,5 mm al capitolo 12/7

Denominazione	Lunghezza L [mm]	Max. Carico ammissibile Situazione di carico 1 F1 [kN]	Situazione di carico 2 F2 [kN]	Situazione di carico 3 q0 [kN/m]	Peso [kg/pz]	Conf. [pz]	Articolo
Mensola 45/45-C	210,0	3,68	1,84	17,52	0,89	15	180460210
Mensola 45/45-C	315,0	2,45	1,23	7,78	1,15	15	180460315
Mensola 45/45-C	420,0	1,84	0,92	4,38	1,41	10	180460420
Mensola 45/45-C	525,0	1,47	0,74	2,80	1,67	10	180460525

Situazione di carico F1

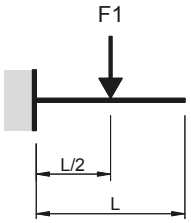

Situazione di carico F2

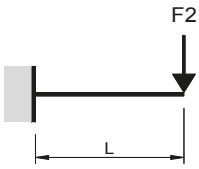

Situazione di carico q0

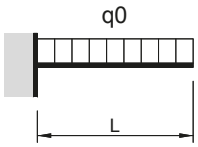

Nota:
Tutti i carichi sono da considerarsi di natura statica.

NOTA: MEFA Italia si riserva il diritto di modificare senza preavviso le informazioni contenute nel presente catalogo e non è responsabile di eventuali errori di stampa e trascrizione.

Mensola Profilo-C 45/60/3,0 mm

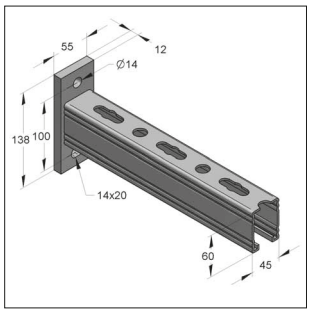

Mensola Profilo-C 45/60/3,0 mm

Dati tecnici:

Tipo materiale piastra:	S235JR, fy = 235 N/mm²	Dimensioni piastra:	138 x 55 x 12,0 mm
Tipo materiale binario di montaggio:	S235JR, fy = 235 N/mm²	Dimensioni binario di montaggio:	45 x 60 x 3,0 mm
Finitura:	Zincatura galvanica (GALV)		
Materiale:	Acciaio		
Coefficiente di sicurezza globale γ :	1,35		

Momento flettente	M_G:		1144,44	Nm
Reazione vincolare	F_{AX}:		11,44	kN
Reazione vincolare	F_{BX}:		11,44	kN
M_G, F_{AX}, F_{BX} valido per	LF1:	fino a L =	1155	mm
	LF2:	fino a L =	630	mm
	LF3:	fino a L =	840	mm

[1] Il carico applicabile è limitato dalla Max deflessione ammissibile L/150 in questa situazione. Il momento limite M_G e le reazioni F_{Ax}, F_{Bx} non sono più validi

Denominazione	Lunghezza L [mm]	Max. Carico ammissibile Situazione di carico 1 F1 [kN]	Situazione di carico 2 F2 [kN]	Situazione di carico 3 q0 [kN/m]	Peso [kg/pz]	Conf. [pz]	Articolo
Mensola 45/60-C	525,0	4,36	2,18	8,30	2,81	5	18050525
Mensola 45/60-C	630,0	3,63	1,82	5,77	3,23	5	18050630
Mensola 45/60-C	735,0	3,11	1,45[1]	4,24	3,66	5	18050735
Mensola 45/60-C	840,0	2,72	1,11[1]	3,24	4,08	5	18050840

Situazione di carico F1

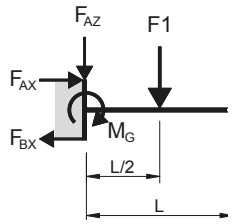

$F_{AZ} = F1$	$M_G = \frac{F1 * L}{2}$

Situazione di carico F2

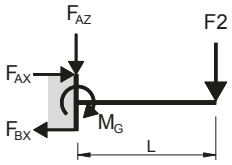

$F_{AZ} = F2$	$M_G = F2 * L$

Situazione di carico q0

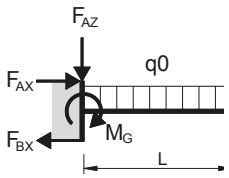

$F_{AZ} = q0 * L$	$M_G = \frac{q0 * L^2}{2}$

Nota:
Tutti i carichi sono da considerarsi di natura statica.

NOTA: MEFA Italia si riserva il diritto di modificare senza preavviso le informazioni contenute nel presente catalogo e non è responsabile di eventuali errori di stampa e trascrizione.

Mensola Profilo-C doppio 45/52/1,5 mm

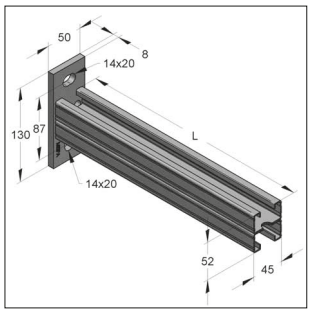

Mensola Profilo-C doppio
45/52/1,5 mm

Dati tecnici:

Tipo materiale piastra:	S235JR, fy = 235 N/mm²	Dimensioni piastra:	130x50x8,0 mm
Tipo materiale binario di montaggio:	S235JR, fy = 235 N/mm²	Dimensioni binario di montaggio	45x52x1,5 mm
Finitura:	Zincatura galvanica (GALV)		
Materiale:	Acciaio		
Coefficiente di sicurezza globale γ :	1,35		

Momento flettente	M_G:		461,54	Nm
Reazione vincolare	F_{AX}:		5,31	kN
Reazione vincolare	F_{BX}:		5,31	kN
M_G, F_{AX}, F_{BX} valido per	LF1:	fino a L =	1155	mm
	LF2:	fino a L =	735	mm
	LF3:	fino a L =	945	mm

[1] Il carico applicabile è limitato dalla Max deflessione ammissibile L/150 in questa situazione. Il momento limite M_G e le reazioni F_{Ax}, F_{Bx} non sono più validi

Denominazione	Lunghezza L [mm]	Max. Carico ammissibile Situazione di carico 1 F1 [kN]	Situazione di carico 2 F2 [kN]	Situazione di carico 3 q0 [kN/m]	Peso [kg/pz]	Conf. [pz]	Articolo
Mensola 45/52-C D	315,0	2,93	1,47	9,30	1,22	15	18070315
Mensola 45/52-C D	420,0	2,20	1,10	5,23	1,50	10	18070420
Mensola 45/52-C D	525,0	1,76	0,88	3,35	1,78	10	18070525
Mensola 45/52-C D	630,0	1,47	0,73	2,33	2,07	5	18070630

Situazione di carico F1

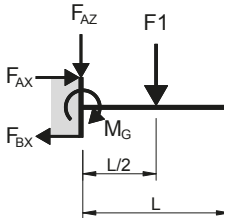

$F_{AZ} = F1$	$M_G = \frac{F1 * L}{2}$

Situazione di carico F2

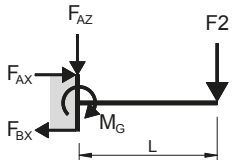

$F_{AZ} = F2$	$M_G = F2 * L$

Situazione di carico q0

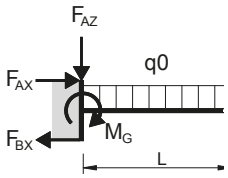

$F_{AZ} = q0 * L$	$M_G = \frac{q0 * L^2}{2}$

Nota:
Tutti i carichi sono da considerarsi di natura statica.

NOTA: MEFA Italia si riserva il diritto di modificare senza preavviso le informazioni contenute nel presente catalogo e non è responsabile di eventuali errori di stampa e trascrizione.

Mensola Profilo-C doppio 45/90/2,0 mm

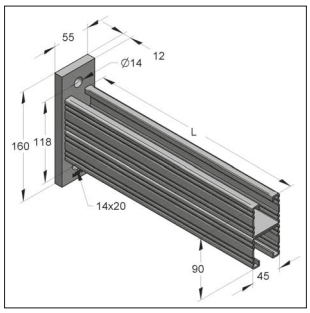

Mensola Profilo-C doppio 45/90/2,0

Dati tecnici: Zincatura galvanica (GALV)/pezzo zincato a caldo

Materiale:		Acciaio
Tipo materiale binario di montaggio:		S235JR
Tipo materiale di piastra:		S235JR
Finitura:		Zincatura galvanica (GALV)/pezzo zincato a caldo
Coefficiente di sicurezza globale γ :		1,54
Momento flettente	M_G:	1564,12 Nm
Reazione vincolare	F_{AX}:	13,03 kN
Reazione vincolare	F_{BX}:	13,03 kN
M_G, F_{AX}, F_{BX} valido per	LF1:	fino a L=1155 mm
	LF2:	fino a L=1155 mm
	LF3:	fino a L=1155 mm

TSP®-3 1)

Mensola D-45/90 - Binario 45/90/2,0 D - Piastra 160 x 55 x 12,0 mm				zincatura galvanica (GALV)			
		Max. Carico ammissibile					
Denominazione	Lunghezza L [mm]	Situazione di carico 1 F1 [kN]	Situazione di carico 2 F2 [kN]	Situazione di carico 3 q0 [kN/m]	Peso [kg/pz]	Conf. [pz]	Articolo
Mensola C-45/90 D	630,0	4,97	2,48	7,88	3,90	5	180900630
Mensola C-45/90 D	735,0	4,26	2,13	5,79	4,42	5	180900735
Mensola C-45/90 D	840,0	3,72	1,86	4,43	4,94	5	180900840
Mensola C-45/90 D	945,0	3,31	1,66	3,50	5,46	5	180900945
Mensola C-45/90 D	1050,0	2,98	1,49	2,84	5,98	5	180901050
Mensola D-45/90 - Binario 45/90/2,0 D - Piastra 160 x 55 x 12,0 mm						pezzo zincato a caldo	
Mensola C-45/90 D 1)	630,0	4,97	2,48	7,88	4,19	5	180900630/fvz
Mensola C-45/90 D 1)	840,0	3,72	1,86	4,43	5,32	5	180900840/fvz

Situazione di carico F1

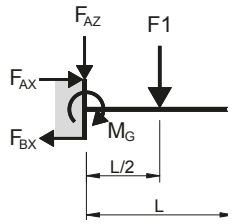

F_{AZ} = F1	$M_G = \frac{F1 * L}{2}$

Situazione di carico F2

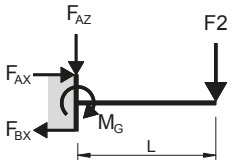

F_{AZ} = F2	M_G = F2 * L

Situazione di carico q0

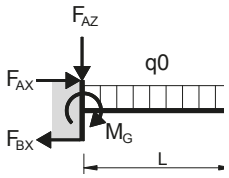

F_{AZ} = q0 *L	$M_G = \frac{q0 * L^2}{2}$

Nota:
Tutti i carichi sono da considerarsi di natura statica.

NOTA: MEFA Italia si riserva il diritto di modificare senza preavviso le informazioni contenute nel presente catalogo e non è responsabile di eventuali errori di stampa e trascrizione.

Saetta 45°

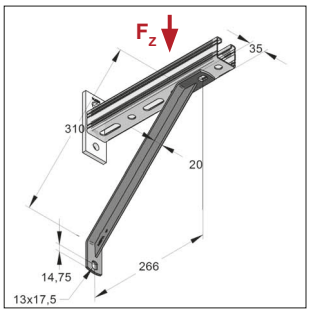

Saetta 45° corta

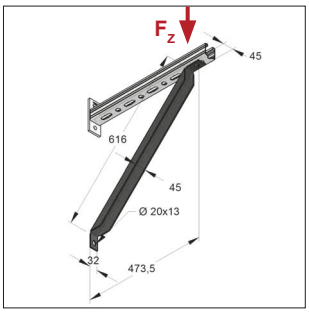

Saetta 45° lunga

Modello/Montaggio

Area d'impiego: Per incrementare la caricabilità di mensole e di staffe a parete.

Dati tecnici:

Materiale: Acciaio
Tipo materiale: S235JR
Finitura: Zincatura galvanica (GALV)

Denominazione	Lunghezza [mm]	Max. Carico ammissibile F_z (compressione) [kN]	Peso [kg/pz]	Conf. [pz]	Articolo
Saetta 45° corta	310	11,5	0,68	25	0815101
Saetta 45° lunga	616	10,0	2,07	10	0815102

Adattatore per saetta

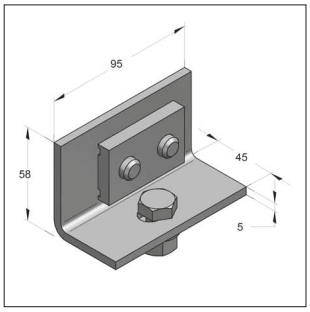

Adattatore

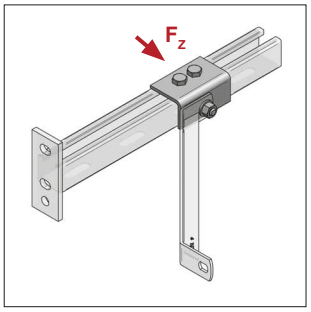

Esempio di montaggio

Modello/Montaggio

Applicazione: Aggancio laterale per mensola.

Accessori in dotazione:
3 x Viti a testa esagonale M12 x 25
1 x Piastra dentata 2-Fori
1 x Rondella 13 x 24 x 2.5
1 x Dado M12

Dati tecnici:

Materiale: Acciaio
Tipo materiale: S235JR
Finitura: Zincatura galvanica (GALV)

* I carichi si riferiscono agli elementi, non alle connessioni

Descrizione	Max. Carico ammissibile* F_z [kN]	Peso [kg/pz]	Conf. [pz]	Articolo
Adattatore	10,0	0,59	5	08151500

NOTA: MEFA Italia si riserva il diritto di modificare senza preavviso le informazioni contenute nel presente catalogo e non è responsabile di eventuali errori di stampa e trascrizione.

Morsetto per trave verticale

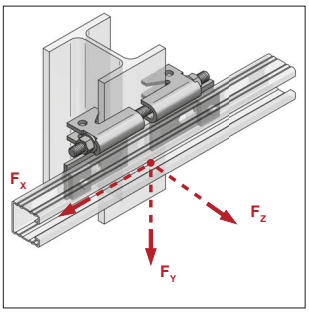

Morsetto per trave verticale

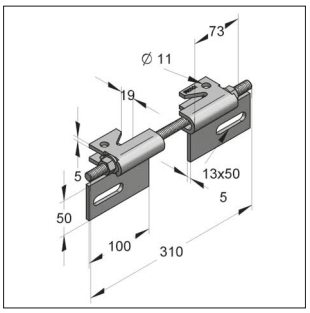

Tipo D III

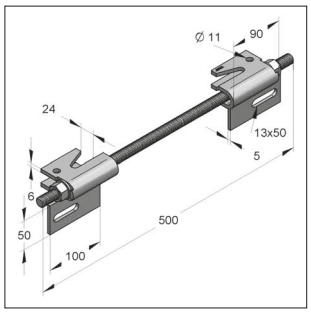

Tipo D IV

TSP®-3

Modello/Montaggio

Area d'impiego: Per fissare i binari serie 45 MEFA ai profilati verticali in carpenteria metallica

Fornito con:
2 x guide morsetto
1 x barra filettata classe 8.8
2 x dadi
2 x rondelle

Istruzioni di montaggio: Montare le ganasce del morsetto sull'ala del profilo di carpenteria a doppia T. Adatto a tutti i binari serie 45. Il fissaggio del binario avviene utilizzando due viti M12 x 25, rondelle e piastre quadrangolari filettate o piastre dentate S.

Dati tecnici:

Materiale:	Acciaio
Tipo materiale:	S235JR (Morsetti)
Finitura	
- Morsetti:	Zincato a caldo
- Viteria	Zinco-Nichel

Denominazione	Spessori flangia fissabili [mm]	Larghezza flangia fissabili [mm]	Barra filettata [mm]	Coppia di serraggio [Nm]	Max. Carico ammissibile F_X [kN]	F_Y [kN]	F_Z [kN]	Peso [kg/Set]	Conf. [pz]	Articolo
Tipo D III	8-15	100-220	M12 x 310	64	4,0	4,0	4,0	1,14	5	08146103
Tipo D IV	13-20	110-360	M16 x 500	64	4,0	4,0	4,0	2,05	5	08146104

Istruzioni di montaggio al capitolo 16

Morsetto di serraggio

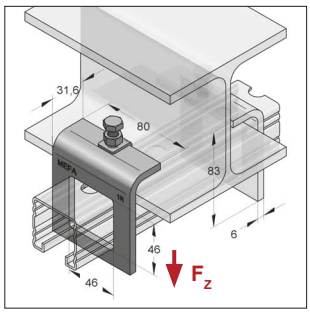

Morsetto di serraggio

Modello/Montaggio:

Tipo binario:	Profilo-C 45/45
Area d'impiego:	per il fissaggio dei binari di montaggio Profilo-C 45/45 ai profili a doppia T in carpenteria

Dati tecnici:

Materiale:	Acciaio
Tipo materiale:	S235JR
Finitura:	Zincatura galvanica (GALV)

Denominazione	Max. Carico ammissibile con 2 morsetti di serraggio F_Z [kN]	Coppia di serraggio [Nm]	Massimo spessore di serraggio [mm]	Peso [kg/pz]	Conf. [pz]	Articolo
Morsetto di serraggio 45/45	6,00	8	17	0,336	50	08165071

NOTA: MEFA Italia si riserva il diritto di modificare senza preavviso le informazioni contenute nel presente catalogo e non è responsabile di eventuali errori di stampa e trascrizione.

Kit rampone di fissaggio

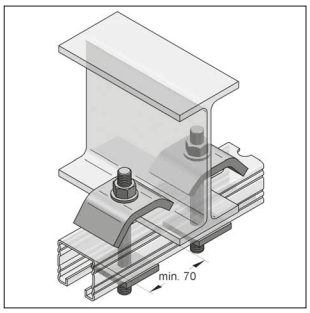

Rampone di fissaggio in acciaio

Modello/Montaggio:

Tipo binario: Profilo-C 35, 45, Stex 35

Applicazioni: Per fissare barre di profilato su travi metalliche con sezione a doppio T

Kit di montaggio:
2 Ramponi
2 Tronchetti filettati
4 Dadi esagonali
2 Piastre forate
2 Rondelle DIN 7089

Dati tecnici:

Materiale: Acciaio
Tipo Materiale: S235JR
Finitura: Zincatura galvanica (GALV)

Denominazione	Tronchetto filettato [mm]	Max. altezza binario [mm]	Max. spessore flangia fissabile [mm]	Peso [kg/pz]	Conf. [pz]	Articolo
Rampone di fissaggio in acciaio 35	M10 x 110	42	26	0,549	20	0814595
Rampone di fissaggio in acciaio 45	M12 x 130	60	26	0,922	10	0819527

Rampone di fissaggio

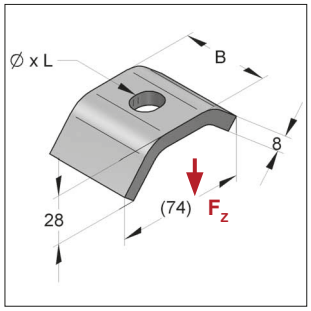

Rampone di fissaggio

Modello/Montaggio:

senza accessori

Dati tecnici:

Materiale: Acciaio
Tipo materiale: S235JR
Finitura: Zincatura galvanica (GALV)

[1] Disponibile anche nella finitura Zinco-Nichel o zincato a caldo (classe di corrosione C3, secondo ISO 9223) per applicazioni in ambiente esterno. Tempi di consegna su richiesta.

[2] I carichi si riferiscono agli elementi, non alle connessioni

TSP®-3 [1]

Denominazione	Per fissaggio con tiranteria	Dimensioni Ø x L [mm]	Coppia di serraggio F_z [Nm]	Max. Carico ammissibile [2] [kN]	B [mm]	Peso [kg/pz]	Conf. [pz]	Articolo
Rampone di fissaggio (IB 458)	M10	12 x 18	5	6,7	35	0,170	50	0814591
Rampone di fissaggio (IB 651)[1]	M12	14 x 18	5	8,2	50	0,246	50	0816515
Rampone di fissaggio (IB 951)	M16	Ø 18	10	11,9	50	0,243	25	0819519

Morsetto per profilato

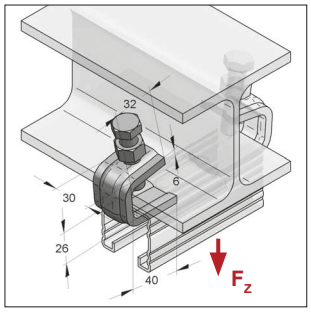

Morsetto per profilato

Modello/Montaggio:

Tipo binario: Profilo-C 35/21, 45/45, Stex 35/35, 35/42

Area d'impiego: Per il fissaggio dei binari su travi d'acciaio

Istruzioni di installazione: Utilizzare coppie di morsetti
Serrare la vite con una coppia di 8 Nm
Spessore massimo flangia: 23mm

Dati tecnici:

Tipo materiale: St 44-2
Finitura: Zincatura galvanica (GALV)
Dado esagonale: M12, chiave 19
Vite a testa esagonale: M12x50, chiave 19

Denominazione	Max. Carico ammissibile F_z [kN]	Peso [kg/pz]	Conf. [pz]	Articolo
Morsetto per profilato (IB 647)	5,0	0,226	20	0816477

NOTA: MEFA Italia si riserva il diritto di modificare senza preavviso le informazioni contenute nel presente catalogo e non è responsabile di eventuali errori di stampa e trascrizione.

Set Morsetto

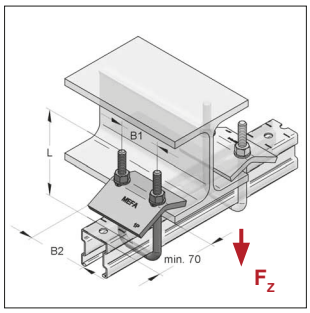

Set Morsetto M8 35

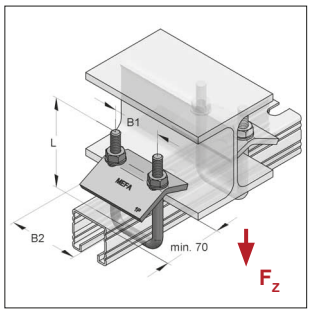

Set Morsetto M10 45/60

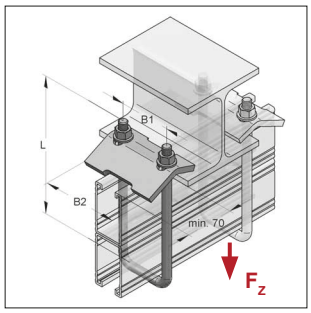

Set Morsetto M12 45/150

TSP®-3 [1)]

Modello/Montaggio:

Tipo binario:	Stex 35, Profilo-C 35, 45
Area d'impiego:	Per il fissaggio di binari di montaggio su travi d'acciaio

Il Set si compone di:

Supporto U-bolt	1 pz
Placchetta di serraggio	1 pz
Dadi DIN 4032	2 pz
Rondelle antisvitamento	2 pz

Dati tecnici:

Materiale:	Acciaio
Tipo Materiale:	St 36 Classe 4.6
Finitura:	Zincatura galvanica (GALV)

Avvertenze:
- In caso di montaggio (con eccentricità rispetto all'asse del collegamento) di tubazioni orizzontali, il carico massimo per il Set Morsetto può differire da quello indicato in funzione delle azioni generate dall'eccentricità stessa.
- Per ogni punto di fissaggio inserire 2 Set Morsetto
- I carichi di esercizio indicati si riferiscono ad un solo Set Morsetto
- Fare attenzione alle indicazioni di carico del Profilo-C

[1)] Disponibile anche nella finitura Zinco-Nichel o zincato a caldo (classe di corrosione C3, secondo ISO 9223) per applicazioni in ambiente esterno. Tempi di consegna su richiesta.

Denominazione	L [mm]	B1 [mm]	Coppia di serraggio [Nm]	B2 [mm]	max. spessore fissabile [mm]	max. carico ammissibile F_z [kN]	Peso [kg/pz]	Conf. [pz]	Articolo
Per binari 35, Stex 35									
Set Morsetto M8 35	100	48	8	70	26	3,5	0,307	20	0816710
Per binari 45/26, 45/45, 45/60									
Set Morsetto M10 45/60	100	56	15	80	26	4,0	0,401	20	0816720
Per binari 45/75, 45/90									
Set Morsetto M10 45/90	140	56	15	80	26	4,0	0,440	20	081673001
Per binari 45/75, 45/90									
Set Morsetto M12 45/90	140	59	30	100	29	7,0	0,749	20	08167401
Per binari 45/120, 45/150									
Set Morsetto M12 45/150	210	59	30	100	29	7,0	0,831	20	08167501

NOTA: MEFA Italia si riserva il diritto di modificare senza preavviso le informazioni contenute nel presente catalogo e non è responsabile di eventuali errori di stampa e trascrizione.

Piastra autobloccante per travi

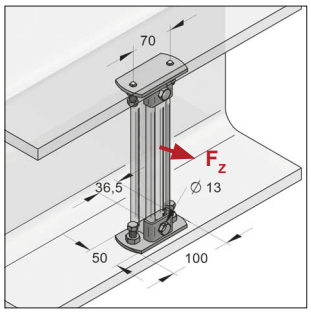

Piastra autobloccante 35

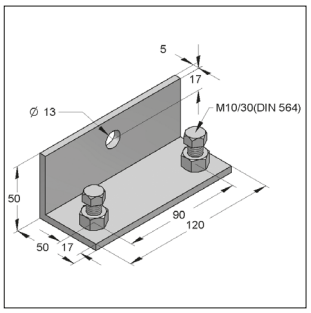

Piastra autobloccante L45

Max. carico ammissibile su binario di lunghezza ≤ 400 mm

Descrizione	con binario	Max. carico ammissibile F_z [kN]
Piastra autobloccante 35	35/21	2,0
Piastra autobloccante 35	Stex 35/35	2,0
Piastra autobloccante 35	Stex 35/42	3,0
Piastra autobloccante L45	45/45	3,0

Modello/Montaggio:

Per binari: 35/21, Stex 35/35, Stex 35/42, 45/45

Applicazioni: Per il fissaggio sulle ali di profilati d'acciaio da IPE 120 o U 160

Istruzioni di installazione: Coppia di serraggio minima 25 Nm. Per il fissaggio di 1 binario sono necessarie 2 piastre autobloccanti per travi.

Accessori consigliati: Piastra filettata quandrangolare 35x30 (Piastra autobloccante per travi L45)
Piastra filettata quandrangolare 30x22 (Piastra autobloccante per travi 35)

Dati tecnici:

Materiale: Acciaio
Tipo Materiale: S235JR
Finitura: Zincatura galvanica (GALV)

Descrizione	Per binari	Peso [kg/pz]	Conf. [pz]	Articolo
Piastra autobloccante per travi 35	35/21, Stex 35/35, Stex 35/42	0,301	20	9999695
Piastra autobloccante per travi L45	45/45	0,519	20	08163909

Dado a cuneo per soffitto composito

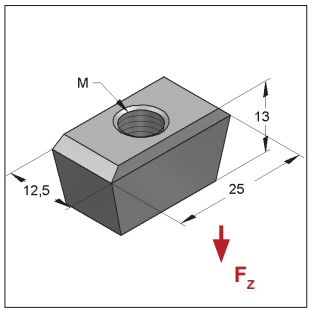

Dado a cuneo per soffitti compositi

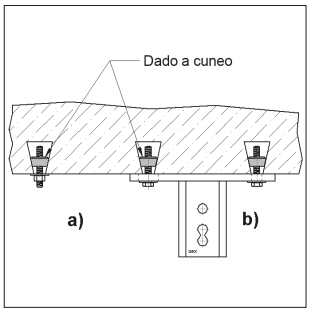

Installazione in soffitti compositi

Istruzioni di Montaggio:

Figura a) Installazione del solo dado a trapezio:
1 Dado a cuneo per soffitti compositi
1 Tronchetto filettato M8 o M10 (Lunghezza minima: 50mm)
1 Rondella ad U DIN 7089 (8,4 o 10,5) M8 o M10
1 Dado esagonale M8 o M10

Figura b) Installazione del supporto per soffitti compositi
1 Piastra di base per soffitti compositi 200 x 200
4 Dadi a trapezio per soffitti compositi (M8 oder M10)
4 Viti T.E. zincate (M8 x 50 o M10 x 50)
2 Rondelle DIN 7089 (8,4 o 10,5)

Modello/Montaggio:

Applicazioni: per soffitti 38/51 x 150
Tipo "HOLORIB" e "HOESCH"

Dati tecnici:

Materiale: GTW
Finitura: Zincatura galvanica (GALV)

* Il carico massimo del soffitto "HOLORIB" è di 9 kN/m² e un massimo di 4 punti di fissaggio per mq.

Descrizione		Max. carico ammissibile F_z* [kN]	Peso [kg/pz]	Conf. [pz]	Articolo
Dado a cuneo con filetto IG M8	(IB 971)	1,50	0,022	100	0819715
Dado a cuneo con filetto IG M10	(IB 972)	2,25	0,020	100	0819722

NOTA: MEFA Italia si riserva il diritto di modificare senza preavviso le informazioni contenute nel presente catalogo e non è responsabile di eventuali errori di stampa e trascrizione.

NOTA: MEFA Italia si riserva il diritto di modificare senza preavviso le informazioni contenute nel presente catalogo e non è responsabile di eventuali errori di stampa e trascrizione.

T. +39 02 93540195

info@mefa.it

Valori di carico per i binari di montaggio zincati: carichi ammissibili per la situazione di carico 1 x F

			Sistema 35				Sistema 45 (dentato)																
	22/16/2,0	27/18/1,25	35/20/0,8	35/21/2,0	35/35/1,0	35/42/1,5	45/26/1,5	45/45/1,5	45/45/2,0	45/45/2,5	45/45/2,5	45/60/3,0	45/60/3,0	45/75/3,0	45/75/3,0	45/52/1,5 D	45/90/1,5 D	45/90/2,0 D	45/90/2,5 D	45/90/2,5 D	45/120/3,0 D	45/120/3,0 D	45/150/3,0 D	45/150/3,0 D
Finitura	fbv	fbv	fbv	fbv	fbv	fbv	fbv	fbv	fbv	fbv	fsv	fbv	fsv	fbv	fsv	fbv	fbv	fbv	fbv	fsv	fbv	fsv	fbv	fsv
F / L	[kN]	[kN]	[kN]	[kN]	[kN]	[kN]	[kN]	[kN]	[kN]	[kN]	[kN]	[kN]	[kN]	[kN]	[kN]	[kN]	[kN]	[kN]	[kN]	[kN]	[kN]	[kN]	[kN]	[kN]
[mm]																								
250	0,26	0,81	1,02	1,85	2,71	4,86	2,76	7,04	8,96	9,87	9,28	16,05	15,09	24,26	22,8	7,94	8,79	14,8	15,92	17,33	15,25	15,25	16,22	16,22
500	0,13	0,41	0,51	0,92	1,35	2,43	1,38	3,52	4,48	4,93	4,64	8,02	7,54	12,12	11,39	4,09	8,79	13,3	15,92	15,07	15,25	15,25	16,22	16,22
750		0,26	0,34	0,62	0,9	1,62	0,92	2,34	2,98	3,28	3,09	5,34	5,02	8,07	7,59	2,72	6,9	8,86	10,68	10,03	15,25	15,25	16,22	16,22
1000		0,15	0,2	0,4	0,68	1,21	0,69	1,76	2,23	2,46	2,31	4	3,76	6,05	5,68	2,04	5,17	6,64	8	7,51	12,93	12,15	16,22	16,22
1250			0,13	0,25	0,54	0,97	0,45	1,4	1,78	1,96	1,84	3,19	3	4,83	4,53	1,62	4,13	5,3	6,38	6	10,32	9,7	16,1	15,13
1500				0,17	0,41	0,8	0,31	1,16	1,48	1,63	1,53	2,65	2,49	4,01	3,77	1,35	3,43	4,41	5,31	4,98	8,59	8,06	13,4	12,59
1750				0,12	0,3	0,67	0,22	0,99	1,26	1,39	1,3	2,26	2,12	3,43	3,22	1,15	2,93	3,77	4,54	4,26	7,34	6,89	11,46	10,76
2000					0,23	0,51	0,17	0,75	0,96	1,08	1,08	1,97	1,85	2,99	2,8	1	2,56	3,28	3,96	3,71	6,41	6,01	10,01	9,4
2250					0,18	0,4	0,13	0,59	0,75	0,84	0,84	1,74	1,63	2,65	2,48	0,78	2,27	2,91	3,5	3,29	5,68	5,32	8,87	8,33
2500					0,14	0,32	0,10	0,47	0,6	0,67	0,67	1,45	1,44	2,37	2,22	0,62	2,03	2,61	3,14	2,94	5,09	4,77	7,96	7,47
2750					0,11	0,26		0,38	0,48	0,54	0,54	1,18	1,18	2,15	2,01	0,51	1,84	2,36	2,84	2,66	4,61	4,32	7,22	6,77
3000						0,21		0,31	0,4	0,44	0,44	0,98	0,97	1,9	1,83	0,41	1,68	2,15	2,59	2,42	4,21	3,94	6,59	6,18
3250						0,17		0,26	0,33	0,37	0,36	0,81	0,81	1,6	1,59	0,34	1,54	1,97	2,38	2,22	3,86	3,62	6,07	5,68
3500						0,14		0,22	0,27	0,3	0,3	0,69	0,68	1,36	1,35	0,28	1,4	1,8	2,17	2,05	3,57	3,34	5,61	5,25
3750						0,12		0,18	0,23	0,25	0,25	0,58	0,57	1,16	1,15	0,24	1,21	1,55	1,86	1,85	3,31	3,1	5,21	4,88
4000						0,10		0,15	0,19	0,21	0,2	0,49	0,49	1	0,99	0,2	1,04	1,34	1,61	1,6	3,09	2,88	4,86	4,55
4250								0,13	0,16	0,17	0,17	0,42	0,41	0,87	0,86	0,16	0,91	1,16	1,4	1,39	2,89	2,69	4,56	4,26
4500								0,11	0,13	0,14	0,14	0,36	0,35	0,75	0,74	0,13	0,79	1,02	1,23	1,21	2,71	2,52	4,28	4
4750									0,11	0,12	0,11	0,3	0,3	0,65	0,64	0,11	0,7	0,89	1,07	1,06	2,44	2,37	4,03	3,76
5000												0,26	0,25	0,57	0,56		0,61	0,78	0,94	0,93	2,17	2,15	3,81	3,55
5250												0,22	0,21	0,5	0,49		0,54	0,69	0,83	0,82	1,93	1,92	3,6	3,36
5500												0,18	0,17	0,43	0,42		0,48	0,61	0,73	0,72	1,73	1,71	3,42	3,18
5750												0,15	0,14	0,37	0,36		0,42	0,54	0,64	0,63	1,54	1,53	3,22	3,02
6000												0,12	0,11	0,32	0,31		0,37	0,47	0,57	0,55	1,38	1,36	2,91	2,87

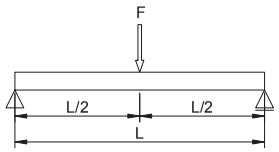

Calcolo secondo RAL-GZ-655-C

Coeff. di sicurezza globale	χ	= 1,54
Massima deflessione ammissibile	δ_{adm}	= L/200
Modulo di elasticità	E	= 210.000 N/mm²

Descrizione della finitura

fbv: Lamina zincata a caldo
fsv: Pezzo zincato a caldo

Valori di carico per i binari di montaggio zincati: carichi ammissibili per la situazione di carico 2 x F

	Sistema 35						Sistema 45 (dentato)																
	22/16/2,0	27/18/1,25	35/20/0,8	35/21/2,0	35/35/1,0	35/42/1,5	45/26/1,5	45/45/1,5	45/45/2,0	45/45/2,5	45/45/2,5	45/60/3,0	45/60/3,0	45/75/3,0	45/75/3,0	45/52/1,5 D	45/90/1,5 D	45/90/2,0 D	45/90/2,5 D	45/90/2,5 D	45/120/3,0 D	45/120/3,0 D	45/150/3,0 D	45/150/3,0 D
Finitura	**fbv**	**fbv**	**fbv**	**fbv**	**fbv**	**fbv**	**fbv**	**fbv**	**fbv**	**fbv**	**fsv**	**fbv**	**fsv**	**fbv**	**fsv**	**fbv**	**fbv**	**fbv**	**fbv**	**fsv**	**fbv**	**fsv**	**fbv**	**fsv**
F / L	[kN]	[kN]	[kN]	[kN]	[kN]	[kN]	[kN]	[kN]	[kN]	[kN]	[kN]	[kN]	[kN]	[kN]	[kN]	[kN]	[kN]	[kN]	[kN]	[kN]	[kN]	[kN]	[kN]	[kN]
[mm]																								
250	0,2	0,61	0,76	1,39	2,03	3,65	2,07	5,28	6,72	7,4	6,96	12,04	11,32	18,2	17,1	3,97	4,4	7,4	7,96	8,67	7,63	7,63	8,11	8,11
500	0,1	0,31	0,38	0,69	1,02	1,82	1,04	2,64	3,36	3,7	3,48	6,02	5,66	9,09	8,55	3,07	4,4	7,4	7,96	8,67	7,63	7,63	8,11	8,11
750		0,16	0,21	0,42	0,68	1,21	0,69	1,76	2,24	2,46	2,32	4,01	3,77	6,06	5,69	2,04	4,4	6,65	7,96	7,53	7,63	7,63	8,11	8,11
1000			0,12	0,24	0,51	0,91	0,42	1,32	1,68	1,84	1,73	3	2,82	4,54	4,26	1,53	3,88	4,98	6	5,64	7,63	7,63	8,11	8,11
1250				0,15	0,35	0,73	0,27	1,05	1,34	1,47	1,38	2,39	2,25	3,62	3,4	1,22	3,1	3,98	4,79	4,5	7,63	7,28	8,11	8,11
1500				0,1	0,24	0,54	0,18	0,8	1,02	1,15	1,15	1,99	1,87	3,01	2,83	1,01	2,58	3,31	3,98	3,74	6,44	6,05	8,11	8,11
1750					0,18	0,4	0,13	0,59	0,74	0,84	0,84	1,7	1,59	2,57	2,42	0,78	2,2	2,83	3,4	3,19	5,51	5,17	8,11	8,07
2000					0,14	0,3	0,10	0,44	0,56	0,64	0,63	1,36	1,35	2,24	2,1	0,59	1,92	2,46	2,97	2,79	4,81	4,51	7,51	7,05
2250					0,11	0,24		0,35	0,44	0,5	0,49	1,06	1,06	1,99	1,86	0,46	1,7	2,18	2,63	2,47	4,26	3,99	6,66	6,25
2500						0,19		0,28	0,35	0,4	0,39	0,85	0,85	1,64	1,63	0,37	1,52	1,96	2,36	2,21	3,82	3,58	5,97	5,61
2750						0,15		0,23	0,29	0,32	0,32	0,7	0,69	1,34	1,34	0,3	1,37	1,76	2,12	2	3,46	3,24	5,42	5,08
3000						0,12		0,19	0,23	0,26	0,26	0,57	0,57	1,12	1,11	0,25	1,14	1,47	1,77	1,76	3,16	2,96	4,95	4,64
3250						0,10		0,15	0,19	0,22	0,21	0,48	0,48	0,94	0,94	0,2	0,97	1,24	1,49	1,49	2,9	2,71	4,55	4,26
3500								0,13	0,16	0,18	0,18	0,4	0,4	0,8	0,79	0,17	0,82	1,06	1,27	1,27	2,68	2,5	4,21	3,94
3750								0,11	0,14	0,15	0,15	0,34	0,34	0,68	0,68	0,14	0,71	0,91	1,09	1,09	2,41	2,32	3,91	3,66
4000									0,11	0,13	0,12	0,29	0,29	0,59	0,58	0,12	0,61	0,79	0,95	0,94	2,1	2,1	3,65	3,41
4250									0,10	0,10	0,10	0,25	0,24	0,51	0,51	0,10	0,54	0,69	0,83	0,82	1,84	1,83	3,42	3,19
4500												0,21	0,21	0,44	0,44		0,47	0,6	0,72	0,71	1,62	1,61	3,21	3
4750												0,18	0,18	0,39	0,38		0,41	0,53	0,63	0,63	1,44	1,43	2,9	2,82
5000												0,15	0,15	0,34	0,33		0,36	0,46	0,56	0,55	1,28	1,27	2,59	2,58
5250												0,13	0,12	0,29	0,29		0,32	0,41	0,49	0,48	1,14	1,13	2,32	2,31
5500												0,11	0,10	0,26	0,25		0,28	0,36	0,43	0,42	1,02	1,01	2,09	2,08
5750														0,22	0,21		0,25	0,32	0,38	0,37	0,91	0,9	1,89	1,88
6000														0,19	0,18		0,22	0,28	0,33	0,32	0,81	0,8	1,71	1,7

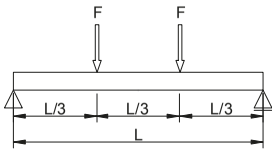

Calcolo secondo RAL-GZ-655-C

Coeff. di sicurezza globale	χ	= 1,54
Massima deflessione ammissibile	δ_{adm}	= L/200
Modulo di elasticità	E	= 210.000 N/mm²

Descrizione della finitura

fbv: Lamina zincata a caldo
fsv: Pezzo zincato a caldo

NOTA: MEFA Italia si riserva il diritto di modificare senza preavviso le informazioni contenute nel presente catalogo e non è responsabile di eventuali errori di stampa e trascrizione.

NOTA: MEFA Italia si riserva il diritto di modificare senza preavviso le informazioni contenute nel presente catalogo e non è responsabile di eventuali errori di stampa e trascrizione.

T. +39 02 93540195

info@mefa.it

Valori di carico per i binari di montaggio zincati: carichi ammissibili per la situazione di carico 3 x F

			Sistema 35				Sistema 45 (dentato)																
	22/16/2,0	27/18/1,25	35/20/0,8	35/21/2,0	35/35/1,0	35/42/1,5	45/26/1,5	45/45/1,5	45/45/2,0	45/45/2,5	45/45/2,5	45/60/3,0	45/60/3,0	45/75/3,0	45/75/3,0	45/52/1,5 D	45/90/1,5 D	45/90/2,0 D	45/90/2,5 D	45/90/2,5 D	45/120/3,0 D	45/120/3,0 D	45/150/3,0 D	45/150/3,0 D
Finitura	fbv	fbv	fbv	fbv	fbv	fbv	fbv	fbv	fbv	fbv	fsv	fbv	fsv	fbv	fsv	fbv	fbv	fbv	fbv	fsv	fbv	fsv	fbv	fsv
F / L	[kN]	[kN]	[kN]	[kN]	[kN]	[kN]	[kN]	[kN]	[kN]	[kN]	[kN]	[kN]	[kN]	[kN]	[kN]	[kN]	[kN]	[kN]	[kN]	[kN]	[kN]	[kN]	[kN]	[kN]
[mm]																								
250	0,13	0,41	0,51	0,93	1,36	2,43	1,38	3,52	4,48	4,94	4,64	8,03	7,55	12,13	11,4	2,65	2,93	4,94	5,31	5,78	5,09	5,09	5,41	5,41
500		0,21	0,26	0,46	0,68	1,22	0,69	1,76	2,24	2,47	2,32	4,01	3,77	6,06	5,7	2,05	2,93	4,94	5,31	5,78	5,09	5,09	5,41	5,41
750		0,11	0,15	0,3	0,45	0,81	0,46	1,17	1,49	1,64	1,55	2,67	2,51	4,04	3,8	1,36	2,93	4,43	5,31	5,02	5,09	5,09	5,41	5,41
1000				0,17	0,34	0,61	0,3	0,88	1,12	1,23	1,16	2	1,88	3,03	2,84	1,02	2,59	3,32	4	3,76	5,09	5,09	5,41	5,41
1250				0,11	0,25	0,49	0,19	0,7	0,89	0,98	0,92	1,6	1,5	2,42	2,27	0,81	2,07	2,65	3,19	3	5,09	4,85	5,41	5,41
1500					0,18	0,39	0,13	0,58	0,73	0,82	0,77	1,33	1,25	2,01	1,89	0,68	1,72	2,21	2,66	2,49	4,3	4,03	5,41	5,41
1750					0,13	0,29	0,10	0,42	0,53	0,6	0,6	1,13	1,06	1,72	1,61	0,56	1,47	1,89	2,27	2,13	3,67	3,45	5,41	5,38
2000					0,1	0,22		0,32	0,41	0,46	0,46	0,97	0,93	1,5	1,4	0,43	1,28	1,64	1,98	1,86	3,21	3,01	5,01	4,7
2250						0,17		0,25	0,32	0,36	0,36	0,76	0,76	1,33	1,24	0,33	1,14	1,46	1,75	1,65	2,84	2,66	4,44	4,17
2500						0,14		0,2	0,25	0,29	0,28	0,61	0,61	1,17	1,11	0,27	1,02	1,31	1,57	1,47	2,55	2,39	3,98	3,74
2750						0,11		0,16	0,21	0,23	0,23	0,5	0,5	0,96	0,96	0,22	0,92	1,18	1,42	1,33	2,31	2,16	3,61	3,39
3000								0,13	0,17	0,19	0,19	0,41	0,41	0,8	0,8	0,18	0,82	1,05	1,27	1,21	2,11	1,97	3,3	3,09
3250								0,11	0,14	0,16	0,16	0,35	0,34	0,67	0,67	0,15	0,69	0,89	1,07	1,07	1,93	1,81	3,04	2,84
3500									0,12	0,13	0,13	0,29	0,29	0,57	0,57	0,12	0,59	0,76	0,91	0,91	1,79	1,67	2,81	2,63
3750									0,1	0,11	0,11	0,25	0,24	0,49	0,49	0,1	0,51	0,65	0,79	0,78	1,66	1,55	2,61	2,44
4000												0,21	0,21	0,42	0,42		0,44	0,57	0,68	0,68	1,51	1,44	2,43	2,28
4250												0,18	0,18	0,37	0,36		0,39	0,49	0,59	0,59	1,32	1,32	2,28	2,13
4500												0,15	0,15	0,32	0,32		0,34	0,43	0,52	0,51	1,17	1,16	2,14	2
4750												0,13	0,13	0,28	0,27		0,3	0,38	0,46	0,45	1,03	1,03	2,02	1,88
5000												0,11	0,11	0,24	0,24		0,26	0,33	0,4	0,4	0,92	0,91	1,86	1,78
5250														0,21	0,21		0,23	0,29	0,35	0,35	0,82	0,81	1,67	1,66
5500														0,18	0,18		0,2	0,26	0,31	0,3	0,73	0,72	1,5	1,49
5750														0,16	0,16		0,18	0,23	0,27	0,27	0,65	0,65	1,36	1,35
6000														0,14	0,13		0,16	0,2	0,24	0,23	0,59	0,58	1,23	1,22

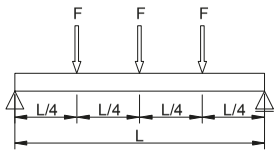

Calcolo secondo RAL-GZ-655-C

Coeff. di sicurezza globale	χ	= 1,54
Massima deflessione ammissibile	δ_{adm}	= L/200
Modulo di elasticità	E	= 210.000 N/mm²

Descrizione della finitura

fbv: Lamina zincata a caldo
fsv: Pezzo zincato a caldo

Valori di carico per i binari di montaggio zincati: carichi ammissibili per la situazione di carico uniformemente distribuito q_0

			Sistema 35				Signum LP50	Sistema 45 (dentato)																	
	22/16/2,0	27/18/1,25	35/20/0,8	35/21/2,0	35/35/1,0	35/42/1,5	35/35/1,0	45/26/1,5	45/45/1,5	45/45/2,0	45/45/2,5	45/45/2,5	45/60/3,0	45/60/3,0	45/75/3,0	45/75/3,0	45/52/1,5 D	45/90/1,5 D	45/90/2,0 D	45/90/2,5 D	45/90/2,5 D	45/120/3,0 D	45/120/3,0 D	45/150/3,0 D	45/150/3,0 D
Finitura	fbv	fbv	fbv	fbv	fbv	fbv	fbv	fbv	fbv	fbv	fbv	fsv	fbv	fsv	fbv	fsv	fbv	fbv	fbv	fbv	fsv	fbv	fsv	fbv	fsv
q_0 / L	[kN/m]	[kN/m]	[kN/m]	[kN/m]	[kN/m]	[kN/m]	[kN/m]	[kN/m]	[kN/m]	[kN/m]	[kN/m]	[kN/m]	[kN/m]	[kN/m]	[kN/m]	[kN/m]	[kN/m]	[kN/m]	[kN/m]	[kN/m]	[kN/m]	[kN/m]	[kN/m]	[kN/m]	[kN/m]
[mm]																									
250	2,08	6,44	8,1	14,75	21,61	38,85	41,76	22,02	56,3	71,67	78,94	74,2	128,38	120,67	183,37	172,37	31,76	35,16	59,17	63,65	69,32	60,97	60,97	64,88	64,88
500	0,52	1,61	2,02	3,68	5,4	9,7	10,44	5,5	14,06	17,9	19,72	18,53	32,07	30,14	48,48	45,56	15,88	17,58	29,59	31,83	34,66	30,49	30,49	32,44	32,44
750	0,21	0,55	0,76	1,52	2,4	4,31	4,64	2,44	6,24	7,95	8,75	8,22	14,23	13,37	21,52	20,22	7,25	11,72	19,73	21,22	23,11	20,33	20,33	21,63	21,63
1000		0,23	0,32	0,64	1,35	2,42	2,60	1,14	3,51	4,46	4,91	4,61	7,99	7,51	12,09	11,36	4,07	8,79	13,27	15,92	15,02	15,25	15,25	16,22	16,22
1250		0,12	0,16	0,32	0,76	1,54	1,67	0,58	2,24	2,85	3,13	2,94	5,1	4,79	7,72	7,25	2,6	6,6	8,48	10,21	9,59	12,2	12,2	12,98	12,98
1500				0,18	0,44	0,99	1,15	0,33	1,45	1,84	2,08	2,04	3,53	3,32	5,35	5,02	1,8	4,57	5,87	7,08	6,64	10,17	10,17	10,82	10,82
1750				0,11	0,27	0,62	0,75	0,21	0,91	1,15	1,3	1,3	2,59	2,43	3,92	3,68	1,21	3,35	4,3	5,18	4,87	8,39	7,88	9,27	9,27
2000					0,18	0,41	0,50	0,13	0,6	0,77	0,86	0,86	1,85	1,84	2,99	2,8	0,8	2,56	3,28	3,96	3,71	6,41	6,01	8,11	8,11
2250					0,13	0,28	0,35		0,42	0,53	0,6	0,6	1,29	1,28	2,35	2,21	0,56	2,02	2,59	3,12	2,92	5,05	4,73	7,21	7,21
2500						0,2	0,25		0,3	0,38	0,43	0,43	0,93	0,93	1,78	1,78	0,4	1,63	2,09	2,51	2,35	4,07	3,82	6,37	5,98
2750						0,15	0,19		0,22	0,28	0,32	0,32	0,69	0,69	1,33	1,33	0,3	1,34	1,72	2,07	1,94	3,35	3,14	5,25	4,92
3000						0,11	0,14		0,17	0,21	0,24	0,24	0,52	0,52	1,01	1,01	0,22	1,04	1,33	1,61	1,6	2,81	2,63	4,4	4,12
3250							0,11		0,13	0,16	0,18	0,18	0,4	0,4	0,79	0,79	0,17	0,81	1,04	1,25	1,25	2,38	2,23	3,73	3,5
3500									0,1	0,13	0,14	0,14	0,32	0,31	0,62	0,62	0,13	0,64	0,82	0,99	0,99	2,04	1,91	3,21	3
3750										0,1	0,11	0,11	0,25	0,25	0,5	0,5	0,10	0,52	0,66	0,8	0,79	1,76	1,65	2,78	2,6
4000													0,2	0,2	0,4	0,4		0,42	0,54	0,65	0,64	1,43	1,43	2,43	2,28
4250													0,16	0,16	0,33	0,33		0,35	0,44	0,53	0,53	1,18	1,18	2,15	2,01
4500													0,13	0,13	0,27	0,27		0,29	0,37	0,44	0,43	0,99	0,98	1,9	1,78
4750													0,11	0,10	0,22	0,22		0,24	0,3	0,37	0,36	0,83	0,82	1,66	1,59
5000															0,19	0,18		0,2	0,25	0,31	0,3	0,7	0,69	1,41	1,41
5250															0,15	0,15		0,17	0,21	0,26	0,25	0,59	0,59	1,21	1,2
5500															0,13	0,13		0,14	0,18	0,22	0,21	0,51	0,5	1,04	1,03
5750															0,11	0,10		0,12	0,15	0,18	0,18	0,43	0,43	0,9	0,89
6000																		0,10	0,13	0,15	0,15	0,37	0,37	0,78	0,77

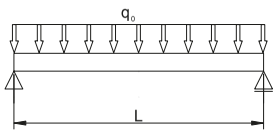

Calcolo secondo RAL-GZ-655-C

Coeff. di sicurezza globale	χ	= 1,54
Massima deflessione ammissibile	δ_{adm}	= L/200
Modulo di elasticità	E	= 210.000 N/mm²

Descrizione della finitura

fbv: Lamina zincata a caldo
fsv: Pezzo zincato a caldo

NOTA: MEFA Italia si riserva il diritto di modificare senza preavviso le informazioni contenute nel presente catalogo e non è responsabile di eventuali errori di stampa e trascrizione.

Tabella riassuntiva dei binari (fbv) e (fsv)



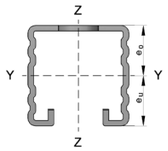

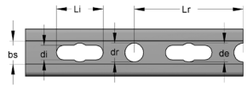

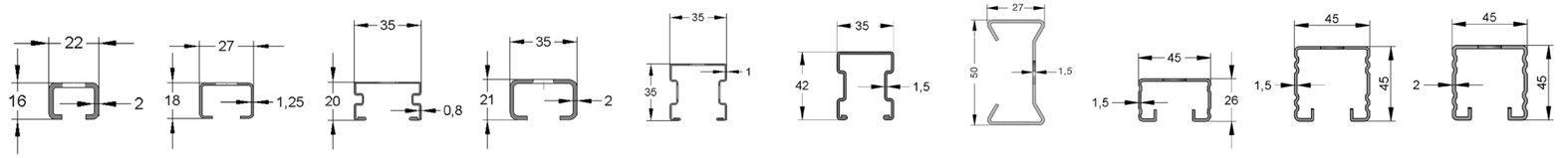

Binario			Sistema 35						Signum LP50	Sistema 45 (dentato)		
			22/16/2,0	27/18/1,25	35/20/0,8	35/21/2,0	35/35/1,0	35/42/1,5	27/50/1,5	45/26/1,5	45/45/1,5	45/45/2,0
Rivestimento in zinco applicato su lamiera, per immersione a caldo in continuo secondo UNI EN 10346												
Materiale secondo DIN EN 10346, UNI EN 10346			S250GD-Z275-N-A	S250GD-Z275-N-A	S250GD-Z150-N-A	S250GD-Z275-N-A	S250GD-Z150-N-A	S250GD-Z150-N-A	S250GD-Z140-N-A	S250GD-Z275-N-A	S250GD-Z275-N-A	S250GD-Z275-N-A
Tensione di snervamento	f_y	N/mm²	250	250	250	250	250	250	250	250	250	250
Peso al metro	G/m	kg/m	0,78	0,60	0,64	1,16	1,03	1,63	1,07	1,34	1,89	2,45
Rivestimento applicato tramite immersione del pezzo finito, in zinco fuso - zincatura a caldo secondo DIN EN ISO 1461												
Materiale secondo DIN EN 10025-2			-	-	-	-	-	-	-	-	-	-
Tensione di snervamento	f_y	N/mm²	-	-	-	-	-	-	-	-	-	-
Peso al metro	G/m	kg/m	-	-	-	-	-	-	-	-	-	-
Lunghezza 1	l_1	m	2,0	2,0	2,0	2,0	2,0	2,0	2,0	2,0	2,0	2,0
Lunghezza 2	l_2	m	-	-	3,0	6,0	3,0	6,0	6,0	6,0	6,0	6,0
Sezione trasversale (area netta)	A_k	cm²	0,78	0,68	0,74	1,40	1,03	1,99	1,29	1,49	2,29	2,98
Larghezza apertura	b_s	mm	10,5	14,0	21,0	17,0	21,0	22,0	11,0	22,0	22,0	22,0
Interasse fori / asole	l_r	mm	50,0	52,5	25,0	52,5	25,0	25,0	50,0	105,0	105,0	105,0
Ø foro	d_r	mm	-	-	8,5+10,5	-	8,5+10,5	8,5+10,5	-	14,0	14,0	14,0
Ø asola per lunghezza	d_l x l_l	mm x mm	10,0 x 18,0	10,5 x 38,5	8,5 x 15,0	10,5 x 38,5	8,5 x 15,0	8,5 x 15,0	11,0 x 40,0	14,0 x 45,0	14,0 x 45,0	14,0 x 45,0
Larghezza massima asola	d_e	mm	-	-	-	-	-	-	-	-	-	-
Caratteristiche Asse-YY												
Momento d'inerzia della superficie	I_y	cm⁴	0,11	0,29	0,40	0,80	1,86	4,17	5,01	1,42	6,13	7,79
Modulo di resistenza a flessione	W_y	cm³	0,10	0,31	0,39	0,71	1,04	1,87	2,01	1,06	2,71	3,45
Distanza del baricentro	e_o	cm	0,41	0,85	0,97	0,96	1,72	1,97	2,50	1,34	2,23	2,24
Distanza del baricentro	e_u	cm	1,19	0,95	1,03	1,14	1,78	2,23	2,50	1,26	2,27	2,26
Raggio d'inerzia	i_y	cm	0,38	0,65	0,74	0,76	1,34	1,44	1,97	0,98	1,64	1,62
Caratteristiche Asse-ZZ												
Momento d'inerzia della superficie	I_z	cm⁴	0,55	0,90	1,53	2,83	2,21	4,05	1,26	5,15	8,35	10,65
Modulo di resistenza a flessione	W_z	cm³	0,50	0,67	0,87	1,61	1,26	2,31	0,87	2,29	3,71	4,73
Distanza del baricentro	e_z	cm	1,10	1,35	1,75	1,75	1,75	1,75	1,54	2,25	2,25	2,25
Raggio d'inerzia	i_z	cm	0,84	1,15	1,44	1,42	1,46	1,43	1,37	1,86	1,91	1,89
Omologazioni/Marchio di Qualità												
Approvazione RAL	RAL-GZ 655-C		x	x	x	x	x	x	NO	x	x	x

Tabella riassuntiva dei binari (fbv) e (fsv)

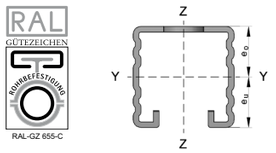

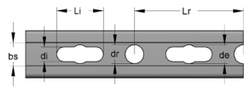

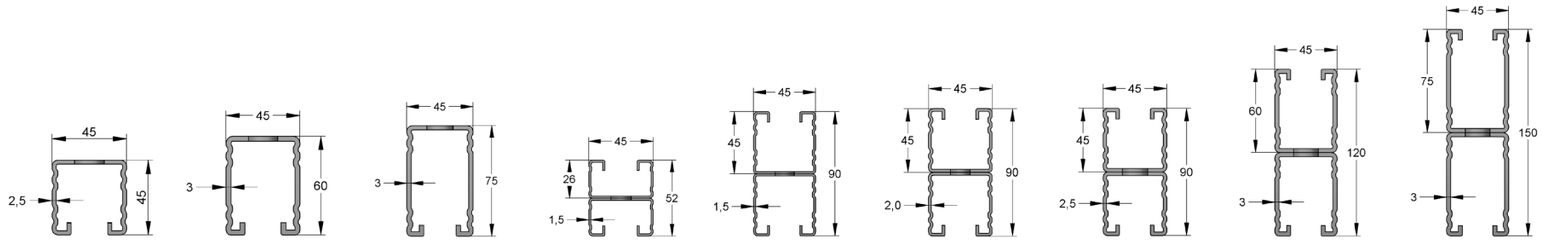

Binario			Sistema 45 (dentato)								
			45/45/2,5	**45/60/3,0**	**45/75/3,0**	**45/52/1,5 D**	**45/90/1,5 D**	**45/90/2,0 D**	**45/90/2,5 D**	**45/120/3,0 D**	**45/150/3,0 D**
Rivestimento in zinco applicato su lamiera, per immersione a caldo in continuo secondo UNI EN 10346											
Materiale secondo DIN EN 10346, UNI EN 10346			S250GD-Z275-N-A	S250GD-Z275-N-A	S250GD-Z275-N-A	S250GD-Z275-N-A	S250GD-Z275-N-A	S250GD-Z275-N-A	S250GD-Z275-N-A	S250GD-Z275-N-A	S250GD-Z275-N-A
Tensione di snervamento	f_y	N/mm²	250	250	250	250	250	250	250	250	250
Peso al metro	G/m	kg/m	2,96	4,06	4,82	2,69	3,78	4,90	5,92	8,12	9,46
Rivestimento applicato tramite immersione del pezzo finito, in zinco fuso - zincatura a caldo secondo DIN EN ISO 1461											
Materiale secondo DIN EN 10025-2			S235JR	S235JR	S235JR	-	-	-	S235JR	S235JR	S235JR
Tensione di snervamento	f_y	N/mm²	235	235	235	-	-	-	235	235	235
Peso al metro	G/m	kg/m	3,21	4,35	5,15	-	-	-	6,35	8,63	10,24
Lunghezza 1	l_1	m	3,0	6,0	6,0	6,0	6,0	6,0	6,0	6,0	6,0
Lunghezza 2	l_2	m	6,0	-	-	-	-	-	-	-	-
Sezione trasversale (area netta)	A_k	cm²	3,53	4,52	5,66	2,99	4,59	5,96	7,05	9,04	11,33
Larghezza apertura	b_s	mm	22,0	22,0	22,0	22,0	22,0	22,0	22,0	22,0	22,0
Interasse fori / asole	l_r	mm	105,0	105,0	105,0	105,0	105,0	105,0	105,0	105,0	105,0
Ø foro	d_r	mm	18,0	18,0	18,0	14,0	14,0	14,0	18,0	18,0	18,0
Ø asola per lunghezza	d_l x l_l	mm x mm	14,0 x 45,0	14,0 x 45,0	14,0 x 45,0	14,0 x 45,0	14,0 x 45,0	14,0 x 45,0	14,0 x 45,0	14,0 x 45,0	14x45
Larghezza massima asola	d_e	mm	18,0	18,0	18,0	-	-	-	18,0	18,0	18,0
Caratteristiche Asse-YY											
Momento d'inerzia della superficie	I_y	cm⁴	8,81	18,67	35,36	8,19	35,91	46,13	55,61	119,76	233,12
Modulo di resistenza a flessione	W_y	cm³	3,80	6,18	9,34	3,15	7,98	10,25	12,35	19,96	31,10
Distanza del baricentro	e_o	cm	2,19	3,02	3,71	2,60	4,50	4,50	4,50	6,00	7,50
Distanza del baricentro	e_u	cm	2,31	2,98	3,79	2,60	4,50	4,50	4,50	6,00	7,50
Raggio d'inerzia	i_y	cm	1,58	2,03	2,50	1,66	2,80	2,78	2,81	3,64	4,53
Caratteristiche Asse-ZZ											
Momento d'inerzia della superficie	I_z	cm⁴	12,69	17,15	21,90	10,30	16,74	21,32	25,37	34,31	43,81
Modulo di resistenza a flessione	W_z	cm³	5,64	7,62	9,74	4,58	7,44	9,47	11,27	15,25	19,47
Distanza del baricentro	e_z	cm	2,25	2,25	2,25	2,25	2,25	2,25	2,25	2,25	2,25
Raggio d'inerzia	i_z	cm	1,90	1,95	1,96	1,86	1,91	1,89	1,90	1,95	3,85
Omologazioni/Marchio di Qualità											
Approvazione RAL	RAL-GZ 655-C		x	x	x	x	x	x	x	x	x

PUNTI *FISSI*

Punti fissi, punti fissi isolati,
punti fissi a morsa e accessori

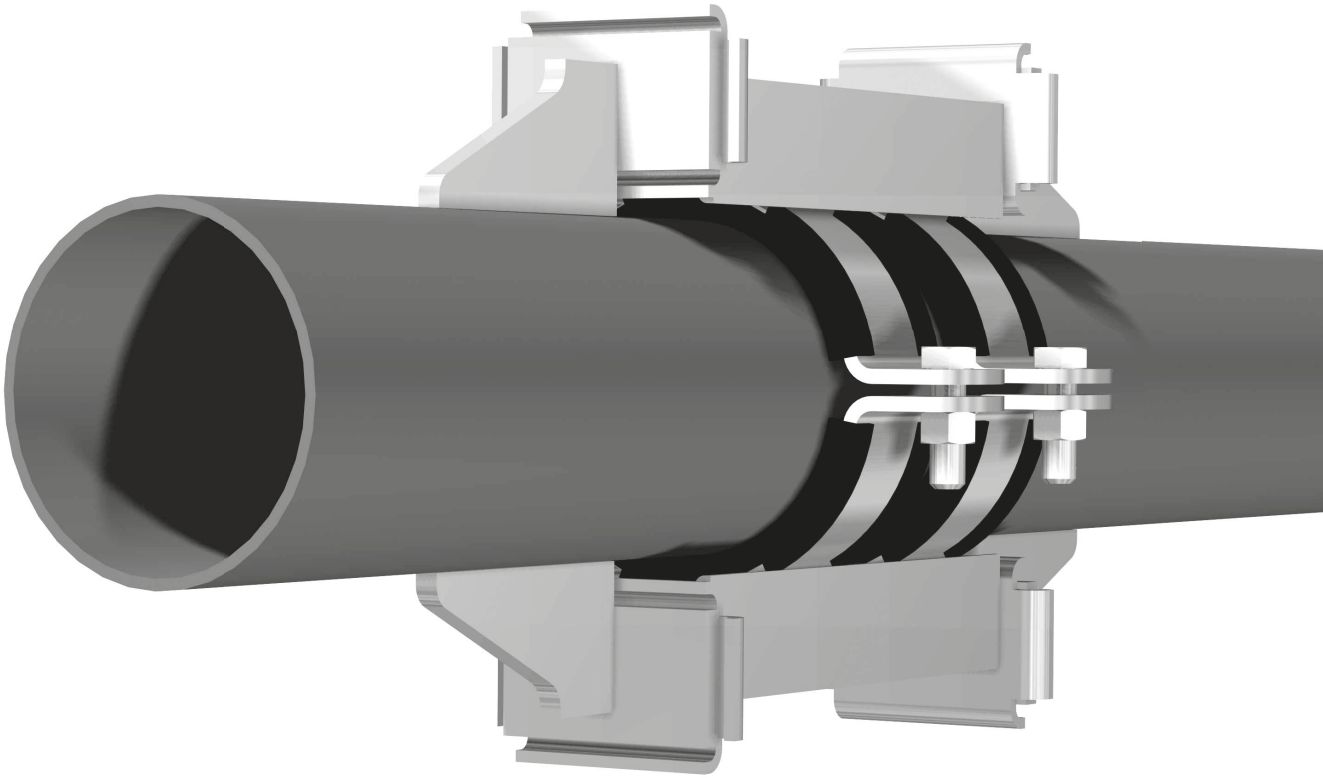

Punti Fissi e accessori - MEFA

A causa delle variazioni termiche esistenti negli impianti tecnologici in esercizio, le tubazioni componenti gli impianti stessi sono soggette a variazioni di lunghezza (sono infatti presenti dilatazioni e contrazioni). Occorre quindi gestire in modo opportuno queste situazioni, per evitare l'insorgere di problematiche e danneggiamenti agli impianti, inserendo punti fissi e compensatori di dilatazioni o punti fissi e lire di dilatazione. I punti fissi, suddividendo le linee in più tratte, limitano la lunghezza dei tratti di tubazione liberi di poter dilatare (e così limitano l'entità delle dilatazioni di ogni tratta) e mantengono conseguentemente contenuta la spinta trasmessa alla struttura edile a cui è vincolato il punto fisso.I punti fissi inoltre rendono solidale le tubazioni alla struttura edile di supporto.

Il carico totale al punto fisso, in presenza di compensatore, dipende dalla pressione del fluido contenuto nella tubazione, dalla differenza di temperatura esistente tra la temperatura del fluido nella tubazione e la temperatura ambiente, dalla lunghezza del tratto di tubo tra compensatore e punto fisso, dalla sezione trasversale del compensatore e dal valore della resistenza assiale del compensatore. La norma DIN 4109 prescrive inoltre che le tubazioni, in campo edile, siano installate nel rispetto del requisito di isolamento acustico. I punti fissi isolati MEFA soddisfano questa richiesta in maniera eccellente.

Modello/Montaggio:
Il corpo principale del punto fisso è in acciaio avente zincatura galvanica come finitura superficiale. I componenti grezzi (ad esempio le piastre di contrasto da saldare alla tubazione) devono essere verniciati dopo l'esecuzione delle operazioni di saldatura.
Nel caso in cui il corpo principale del punto fisso venga saldato ad una struttura metallica portante, si raccomanda di proteggere tramite verniciatura o zincatura a freddo con apposito spray zincante le parti saldate che altrimenti risulterebbero esposte e soggette a corrosione.

Indicazione per l'uso e il montaggio:
- Adatto per linee di tubazioni dritte, prive di ramificazioni, con compensatori assiali o curve di dilatazione ad Omega.
- In prossimità di ogni compensatore installato sulla tubazione è obbligatorio il posizionamento di supporti guidati.

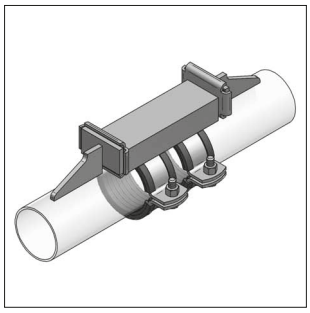

Punto Fisso Tipo A (a saldare)
Pagina 3a/2

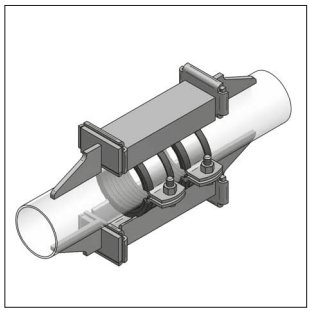

Punto Fisso Tipo B (a saldare)
Pagina 3a/3

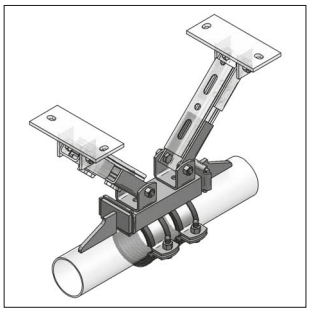

Punto Fisso Tipo A con piastre snodate (a saldare)
Pagina 3a/4

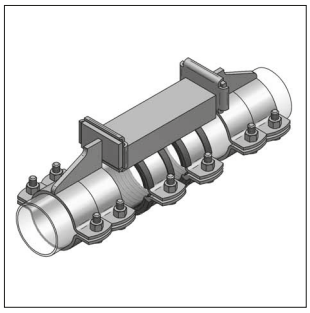

Punto Fisso Tipo A/K (a stringere)
Pagina 3a/5

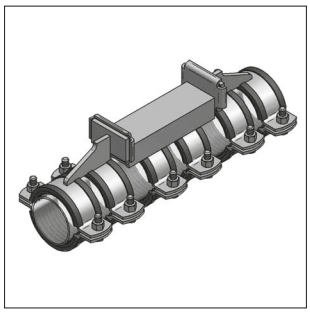

Punto Fisso Tipo A/K - MD (a stringere)
Pagina 3a/6

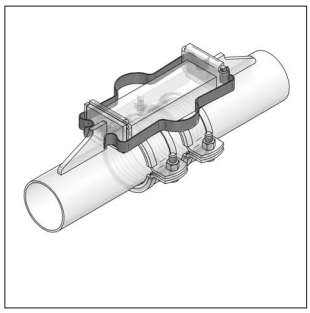

Morsetto di montaggio per Punti Fissi
Pagina 3a/7

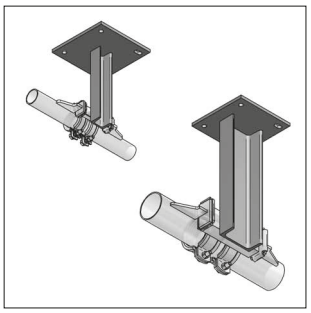

Mensole per Punto Fisso
Pagina 3a/8

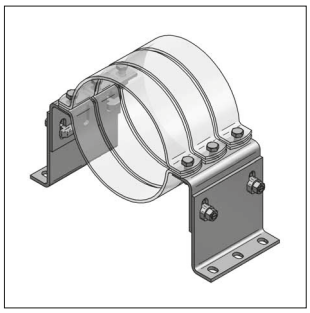

Supporto per punto fisso HV
Pagina 3a/9

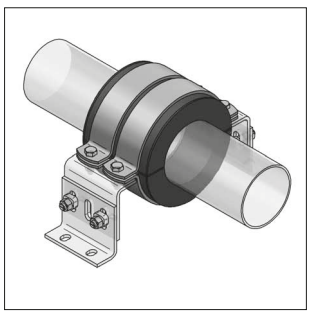

Punto fisso isolato
Pagina 3a/10

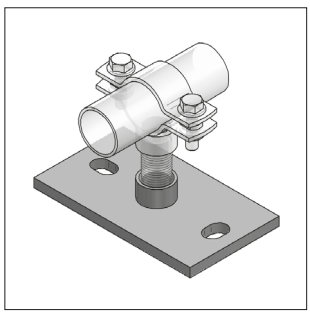

Punto fisso a morsa
Pagina 3a/11

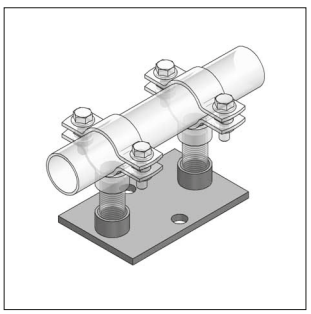

Punto fisso FGL
Pagina 3a/12

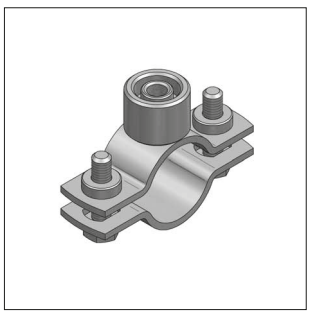

Collare FGL
Pagina 3a/12

Punti Fissi per tubi in acciaio inox (a saldare) – vedere capitolo 13
Punti Fissi per tubi contenenti fluidi freddi - vedere capitolo 16

NOTA: MEFA Italia si riserva il diritto di modificare senza preavviso le informazioni contenute nel presente catalogo e non è responsabile di eventuali errori di stampa e trascrizione.

Punto fisso Tipo A (a saldare)

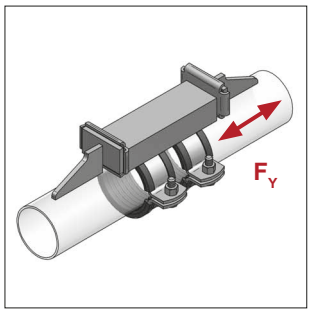

Punto fisso Tipo A - montato

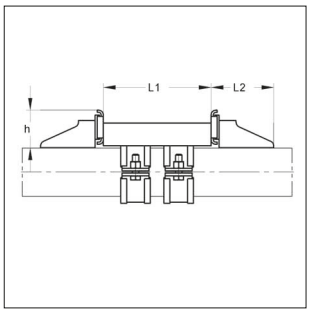

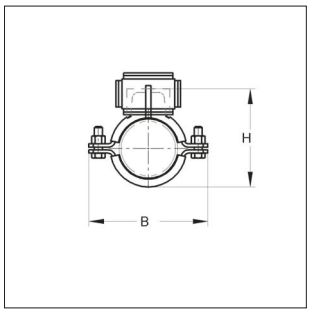

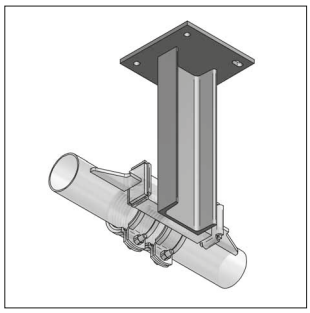

Punto fisso Tipo A
con mensola

Modello/Montaggio:

Applicazioni:	Tubi in Acciaio nero
Numero di barre di profilato:	1 pezzo
Numero piastre di contrasto:	2 pezzi
Diametro esterno del tubo:	da 15 a 160 mm
Sezione profilato:	Acciaio a T (fino a Ø est. tubo = 57,0 mm)
	Acciaio a U (da Ø est. tubo = 60,3 mm)
Isolamento fonoassorbente:	secondo DIN 4109

Dati tecnici:

Materiale:	Acciaio	
Tipo materiale:	S235JR	
Finitura:	Zincatura galvanica (GALV)	
Inserto fonoassorbente:	Gomma TPE	Silicone
Resistenza alla Temperatura:	da - 35 °C a + 100 °C	da - 50 °C a + 250 °C

Anti-acustico DIN 4109

Classe Antifuoco ●B2● "Normal flamability" acc. to DIN 4102

[1] L'entità della spinta assiale supportata dipende dalle dimensioni del cordone di saldatura eseguito (sezione; lunghezza) (almeno 3 mm di saldatura per angolo destro/sinistro). La qualità della saldatura è sempre da verificare.

Punto Fisso misura I – Acciaio a T (accessorio: morsetti di montaggio 1a / cod. 9000310)											Silicone	Gomma
Diametro est. [mm]	Fascetta Collari [mm]	Profilo [mm]	[mm]	L1 [mm]	L2 [mm]	h [mm]	H [mm]	B [mm]	Max. spinta assiale supportata[1] F_Y [kN]	Peso [kg/pz]	Conf. [pz]	Articolo	Articolo
15 - 19	25 x 3	30 x	30 x	100	81	47	60 - 64	80	8,5	0,92	1	0030171	0020171
20 - 25	25 x 3	30 x	30 x	100	81	47	66 - 71	87	8,5	0,95	1	0030221	0020221
26 - 30	25 x 3	30 x	30 x	100	81	47	72 - 76	92	8,5	0,98	1	0030271	0020271
31 - 36	25 x 3	30 x	30 x	100	81	47	77 - 82	98	8,5	1,00	1	0030341	0020341
38 - 45	25 x 3	30 x	30 x	100	81	47	84 - 91	107	8,5	1,04	1	0030421	0020421
47 - 51	25 x 3	30 x	30 x	100	81	47	93 - 97	114	8,5	1,08	1	0030481	0020481
53 - 57	25 x 3	30 x	30 x	100	81	47	99 - 103	120	8,5	1,11	1	0030571	0020571
Punto Fisso misura II – Acciaio a U (accessorio: morsetti di montaggio 2 / cod. 9000312)											**Silicone**	**Gomma**
60,3	50 x 5	65 x	42 x	200	116	69	112,5	148	20	4,51	1	0030601	0020601
76,1	50 x 5	65 x	42 x	200	116	69	131,5	166	20	4,75	1	0030761	0020761
88,9	50 x 5	65 x	42 x	200	116	69	146,0	179	20	4,95	1	0030891	0020891
108,0	50 x 5	65 x	42 x	200	116	69	165,0	199	20	5,23	1	0031081	0021081
114,3	50 x 5	65 x	42 x	200	116	69	171,5	205	20	5,32	1	0031141	0021141
133,0	50 x 5	80 x	45 x	200	116	69	191,0	224	20	5,98	1	0031331	0021331
139,7	50 x 5	80 x	45 x	200	116	69	198,5	231	20	6,78	1	0031401	0021401
159 - 160	50 x 5	80 x	45 x	200	116	69	218 - 219	251	20	6,37	1	0031591	0021591

I morsetti di montaggio per fermare le piastre di pressione del Punto Fisso in fase di installazione devono essere ordinati separatamente (vedere pag. 3a/7).

Istruzioni di montaggio dei Punti Fissi – vedere capitolo 16 Informazioni Tecniche

NOTA: MEFA Italia si riserva il diritto di modificare senza preavviso le informazioni contenute nel presente catalogo e non è responsabile di eventuali errori di stampa e trascrizione.

Punto Fisso Tipo B (a saldare)

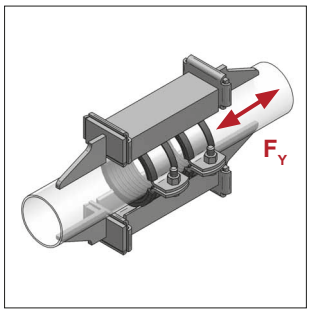

Punto Fisso Tipo B - montato

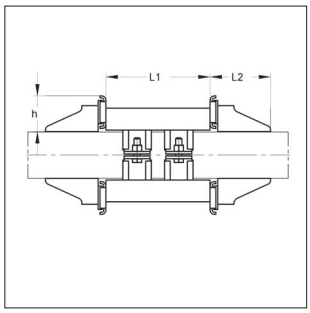

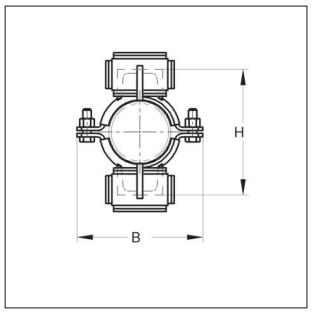

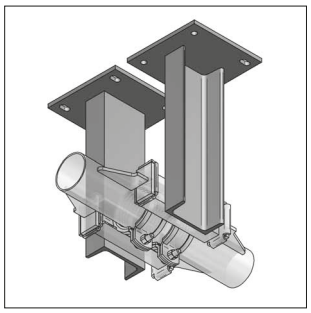

Punto Fisso Tipo B con 2 mensole

Modello/Montaggio:

Applicazioni:	Tubi in Acciaio nero
Numero di barre di profilato:	2 pezzi
Numero piastre di contrasto:	4 pezzi
Diametro esterno del tubo:	da 20 a 356 mm
Sezione profilato:	Acciaio a T (fino a Ø est. tubo = 57,0 mm) Acciaio a U (da Ø est. tubo = 60,3 mm)
Isolamento fonoassorbente:	secondo DIN 4109

Dati tecnici:

Materiale:	Acciaio	
Tipo materiale:	S235JR	
Finitura:	Zincatura galvanica (GALV)	
Inserto fonoassorbente:	Gomma TPE	Silicone
Resistenza alla Temperatura:	da - 35 °C a + 100 °C	da - 50 °C a + 250 °C

Anti-acustico DIN 4109

Classe Antifuoco B2 "Normal flamability" acc. to DIN 4102

[1] L'entità della spinta assiale supportata dipende dalle dimensioni del cordone di saldatura eseguito (sezione; lunghezza) (almeno 3 mm di saldatura per angolo destro/sinistro). La qualità della saldatura è sempre da verificare.

Punto Fisso misura I – Acciaio a T (accessorio: morsetti di montaggio 1a / cod. 9000310)											Silicone	Gomma
Diametro est.	Fascetta Collari	Profilo	L1	L2	h	H	B	Max. spinta assiale supportata [1] F_Y	Peso	Conf.	Articolo	Articolo
[mm]	[mm]	[mm]	[mm]	[mm]	[mm]	[mm]	[mm]	[kN]	[kg/pz]	[pz]		
20 - 25	25 x 3	30 x 30 x 100	81	47		96 - 101	87	17	1,54	1	0030222	0020222
26 - 30	25 x 3	30 x 30 x 100	81	47		102 - 106	92	17	1,57	1	0030272	0020272
31 - 36	25 x 3	30 x 30 x 100	81	47		107 - 112	98	17	1,59	1	0030342	0020342
38 - 45	25 x 3	30 x 30 x 100	81	47		114 - 121	107	17	1,62	1	0030422	0020422
47 - 51	25 x 3	30 x 30 x 100	81	47		123 - 127	114	17	1,67	1	0030482	0020482
53 - 57	25 x 3	30 x 30 x 100	81	47		129 - 133	120	17	1,70	1	0030572	0020572
Punto Fisso misura II – Acciaio a U (accessorio: morsetti di montaggio 2 / cod. 9000312)											**Silicone**	**Gomma**
60,3	50 x 5	65 x 42 x 200	116	69		143	148	40	7,29	1	0030602	0020602
76,1	50 x 5	65 x 42 x 200	116	69		164	166	40	7,54	1	0030762	0020762
88,9	50 x 5	65 x 42 x 200	116	69		180	179	40	7,73	1	0030892	0020892
108,0	50 x 5	65 x 42 x 200	116	69		200	199	40	8,02	1	0031082	0021082
114,3	50 x 5	65 x 42 x 200	116	69		207	205	40	8,11	1	0031142	0021142
133,0	50 x 5	80 x 45 x 200	116	69		227	224	40	9,13	1	0031332	0021332
139,7	50 x 5	80 x 45 x 200	116	69		235	231	40	9,23	1	0031402	0021402
159 - 160	50 x 5	80 x 45 x 200	116	69		256 - 257	251	40	9,52	1	0031592	0021592
Punto Fisso misura III – Acciaio a U											**Silicone**	**Gomma**
168,3	50 x 5	120 x 55 x 330	116	70		263	258	60	16,94	1	0031682	0021682
193,7	50 x 5	120 x 55 x 330	116	71		294	284	60	17,33	1	0031942	0021942
219,0	50 x 5	120 x 55 x 330	116	72		322	309	60	17,70	1	0032192	0022192
273 - 274	50 x 5	120 x 55 x 330	116	73		382 - 383	363	60	18,51	1	0032732	0022732
323,9	50 x 5	120 x 55 x 330	116	74		437	414	60	19,28	1	0033242	0023242
355 - 356	50 x 5	120 x 55 x 330	116	75		469 - 470	446	60	19,74	1	0033562	0023562

I morsetti di montaggio per fermare le piastre di pressione del Punto Fisso in fase di installazione devono essere ordinati separatamente (vedere pag. 3a/7).

Istruzioni di montaggio dei Punti Fissi – vedere capitolo 16 Informazioni Tecniche

NOTA: MEFA Italia si riserva il diritto di modificare senza preavviso le informazioni contenute nel presente catalogo e non è responsabile di eventuali errori di stampa e trascrizione.

Punto Fisso Tipo A con supporti snodati (a saldare)

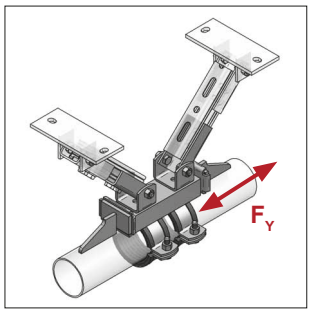

Punto Fisso Tipo A con piastre snodate - montato

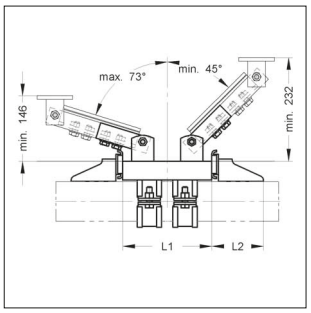

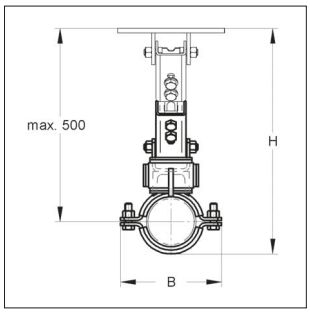

Anti-acustico DIN 4109

Classe Antifuoco B2 "Normal flamability" acc. to DIN 4102

3a

Modello/Montaggio:

Applicazioni:	Tubi in Acciaio nero
Numero di barre di profilato:	1 pezzo
Numero piastre di contrasto:	2 pezzi
Diametro esterno del tubo:	da 20 a 160 mm
Sezione profilato:	Acciaio a T (fino a Ø est. tubo = 57,0 mm) Acciaio a U (da Ø est. tubo = 60,3 mm)
Isolamento fonoassorbente:	secondo DIN 4109

Dati tecnici:

Materiale:	Acciaio
Tipo materiale:	S235JR
Finitura:	Zincatura galvanica (GALV)
Inserto fonoassorbente:	Gomma TPE
Resistenza alla Temperatura:	da - 35 °C a + 100 °C

Accessori richiesti per il montaggio:

2 Piastre di base snodate	
2 Barre di profilato 45/45/2,5	(lunghezza secondo necessità)
8 Viti T.E.	M12 x 25
4 Piastre filettate a due fori	M12
8 Rondelle	
2 Morsetti di montaggio	1b oppure 2

Tempi di consegna:
Standard + 5 gg lavorativi

[1] L'entità della spinta assiale supportata dipende dalle dimensioni del cordone di saldatura eseguito (sezione; lunghezza) (almeno 3 mm di saldatura per angolo destro/sinistro) dal tipo di binario utilizzato nonchè dalla sua lunghezza e inclinazione.
La qualità della saldatura è sempre da verificare.

Diametro est. [mm]	Fascetta Collari [mm]	Profilo [mm]	L1 [mm]	L2 [mm]	$H_{max.}$ [mm]	$H_{min.}$ [mm]	B [mm]	Max. spinta assiale supportata [1] F_Y [kN]	Peso [kg/pz]	Conf. [pz]	Articolo Gomma
Punto Fisso misura I – Acciaio a T (accessorio: morsetti di montaggio 1b / cod. 9000311)											
20 - 25	25 x 3	30 x 30 x	140	81	521	186	87	8,5	2,66	1	9999671
26 - 30	25 x 3	30 x 30 x	140	81	523	192	92	8,5	2,69	1	9999932
31 - 36	25 x 3	30 x 30 x	140	81	526	197	98	8,5	2,71	1	9999835
38 - 45	25 x 3	30 x 30 x	140	81	531	204	107	8,5	2,75	1	9999868
47 - 51	25 x 3	30 x 30 x	140	81	534	213	114	8,5	2,79	1	9999869
53 - 57	25 x 3	30 x 30 x	140	81	537	219	120	8,5	2,82	1	9999864
Punto Fisso misura II – Acciaio a U (accessorio: morsetti di montaggio 2 / cod. 9000312)											
60,3	50 x 5	65 x 42 x	200	116	541	232,5	149	15	6,15	1	9999672
76,1	50 x 5	65 x 42 x	200	116	549	251,5	166	15	6,39	1	9999933
88,9	50 x 5	65 x 42 x	200	116	556	266	179	15	6,58	1	9999865
108,0	50 x 5	65 x 42 x	200	116	565	285	199	15	6,87	1	9999866
114,3	50 x 5	65 x 42 x	200	116	568	291,5	205	15	6,96	1	9999773
133,0	50 x 5	80 x 45 x	200	116	578	311	224	15	7,61	1	9999772
139,7	50 x 5	80 x 45 x	200	116	581	318,5	231	15	7,72	1	9999673
159,0	50 x 5	80 x 45 x	200	116	591	339	251	15	8,00	1	9999674

I morsetti di montaggio per fermare le piastre di pressione del Punto Fisso in fase di installazione devono essere ordinati separatamente (vedere pag. 3a/7).

Istruzioni di montaggio dei Punti Fissi – vedere capitolo 16 Informazioni Tecniche

NOTA: MEFA Italia si riserva il diritto di modificare senza preavviso le informazioni contenute nel presente catalogo e non è responsabile di eventuali errori di stampa e trascrizione.

Punto Fisso Tipo A/K (a stringere)

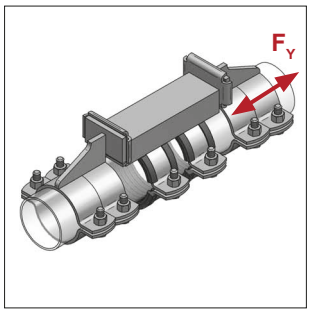

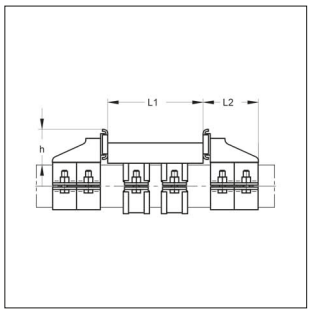

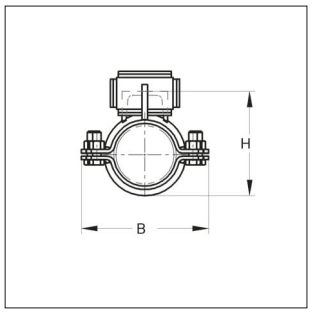

Anti-acustico DIN 4109

Classe Antifuoco ●B2● "Normal flamability" acc. to DIN 4102

Punto Fisso Tipo A/K - montato

Modello/Montaggio:

Applicazioni:	Tubi zincati / in Acciaio nero
Numero di barre di profilato:	1 pezzo
Diametro esterno del tubo:	da 15 a 160 mm
Sezione profilato:	Acciaio a T (fino a Ø est. tubo = 57,0 mm) Acciaio a U (da Ø est. tubo = 60,3 mm)
Isolamento fonoassorbente:	secondo DIN 4109

Dati tecnici:

Materiale:	Acciaio
Tipo materiale:	S235JR
Finitura:	Zincatura galvanica (GALV)
Inserto fonoassorbente:	Gomma TPE
Resistenza alla Temperatura:	da - 35 °C a + 100 °C

Nota: I diametri dei tubi possono variare con la temperatura. A seconda del tipo di tubo devono essere inseriti prima e dopo il punto fisso dei manicotti.

Diametro est.	Fascetta Collari	Profilo	L1	L2	h	H	B	Coppia di serraggio	Max. spinta assiale supportata F_Y	Peso	Conf.	Articolo
[mm]	[mm]	[mm]	[mm]	[mm]	[mm]	[mm]	[mm]	[Nm]	[kN]	[kg/pz]	[pz]	
Punto Fisso misura I – Acciaio a T												**Gomma**
15,0	25 x 3	30 x 30	x 100	81	50	61,0	80	6	4,50	1,44	1	0020153
17,2	25 x 3	30 x 30	x 100	81	50	63,2	80	6	4,50	1,48	1	0020173
20,0	25 x 3	30 x 30	x 100	81	50	66,0	87	6	4,50	1,52	1	0020203
21,3	25 x 3	30 x 30	x 100	81	50	67,3	87	6	4,50	1,52	1	0020223
22 - 23	25 x 3	30 x 30	x 100	81	50	68 - 69	87	6	4,50	1,52	1	0020233
26 - 28	25 x 3	30 x 30	x 100	81	50	72 - 74	92	6	4,50	1,59	1	0020273
30,0	25 x 3	30 x 30	x 100	81	50	76,0	92	6	4,50	1,63	1	0020303
32 - 35	25 x 3	30 x 30	x 100	81	50	78 - 81	98	6	4,50	1,65	1	0020343
38 - 40	25 x 3	30 x 30	x 100	81	50	84 - 86	107	6	4,50	1,73	1	0020403
41 - 45	25 x 3	30 x 30	x 100	81	50	87 - 91	107	6	4,50	1,76	1	0020423
48 - 51	25 x 3	30 x 30	x 100	81	50	94 - 97	114	6	4,50	1,86	1	0020483
53 - 55	25 x 3	30 x 30	x 100	81	50	99 - 101	120	6	4,50	1,89	1	0020543
58 - 60	25 x 3	30 x 30	x 100	81	50	106 - 108	129	6	4,50	1,98	1	0020583
Punto Fisso misura II – Acciaio a U												**Gomma**
60,3	50 x 5	65 x 42	x 200	116	74	112,5	149	60	20,0	7,37	1	0020603
63,0	50 x 5	65 x 42	x 200	116	74	116	152	60	20,0	7,49	1	0020630
64,0	50 x 5	65 x 42	x 200	116	74	117	153	60	20,0	7,54	1	0020633
70,0	50 x 5	65 x 42	x 200	116	74	124	160	60	20,0	7,78	1	0020703
75,0	50 x 5	65 x 42	x 200	116	74	129,5	165	60	20,0	7,98	1	0020753
76,1	50 x 5	65 x 42	x 200	116	74	131,5	166	60	20,0	8,02	1	0020763
88,9	50 x 5	65 x 42	x 200	116	74	146	179	60	20,0	8,55	1	0020893
108,0	50 x 5	65 x 42	x 200	116	74	165	199	60	20,0	9,32	1	0021083
110,0	50 x 5	65 x 42	x 200	116	74	167	201	60	20,0	9,39	1	0021103
114,3	50 x 5	65 x 42	x 200	116	74	171,5	205	60	20,0	9,56	1	0021143
125,0	50 x 5	80 x 45	x 200	116	74	182,5	216	60	20,0	10,37	1	0021253
133,0	50 x 5	80 x 45	x 200	116	74	191	224	60	20,0	10,70	1	0021333
135,0	50 x 5	80 x 45	x 200	116	74	193	226	60	20,0	10,77	1	0021353
139,7	50 x 5	80 x 45	x 200	116	74	198,5	231	60	20,0	10,98	1	0021403
159,0	50 x 5	80 x 45	x 200	116	74	219 - 220	251	60	20,0	11,76	1	0021603

NOTA: MEFA Italia si riserva il diritto di modificare senza preavviso le informazioni contenute nel presente catalogo e non è responsabile di eventuali errori di stampa e trascrizione.

Punto Fisso Tipo A/K-MD (a stringere)

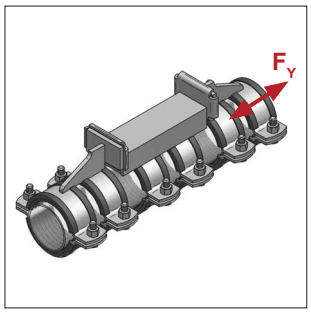

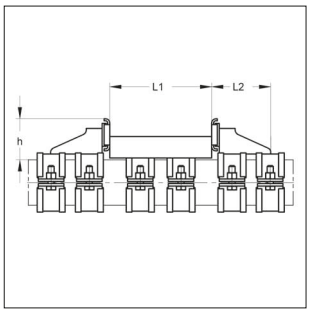

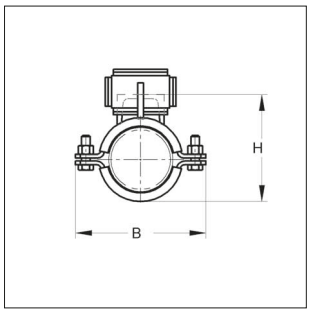

Anti-acustico DIN 4109

Classe Antifuoco B2 "Normal flamability" acc. to DIN 4102

Punto Fisso Tipo A/K - MD - montato

3a

Modello/Montaggio:

Applicazioni:	Tubi in plastica, in rame e in acciaio inox
Numero di barre di profilato:	1 pezzo
Diametro esterno del tubo:	da 15 a 160 mm
Sezione profilato:	Acciaio a T (fino a Ø est. tubo = 57,0 mm) Acciaio a U (da Ø est. tubo = 60,3 mm)
Isolamento fonoassorbente:	secondo DIN 4109

Dati tecnici:

Materiale:	Acciaio
Tipo materiale:	S235JR
Finitura:	Zincatura galvanica (GALV)
Inserto fonoassorbente:	Gomma TPE
Resistenza alla Temperatura:	da - 35 °C a + 100 °C

Nota: I diametri dei tubi possono variare con la temperatura. A seconda del tipo di tubo devono essere inseriti prima e dopo il punto fisso dei manicotti.

Diametro est. [mm]	Fascetta Collari [mm]	Profilo [mm]	L1 [mm]	L2 [mm]	h [mm]	H [mm]	B [mm]	Coppia di serraggio [Nm]	Max. spinta assiale supportata F_Y [kN]	Peso [kg/pz]	Conf. [pz]	Articolo Gomma
Punto Fisso misura I – Acciaio a T												
15 - 19	25 x 3	30 x 30 x 100	81	56		61 - 65	80	6	2,00	1,58	1	0020155
20 - 25	25 x 3	30 x 30 x 100	81	56		66 - 71	87	6	2,00	1,66	1	0020215
26 - 30	25 x 3	30 x 30 x 100	81	56		72 - 76	92	6	2,00	1,75	1	0020265
31 - 36	25 x 3	30 x 30 x 100	81	56		77 - 82	98	6	2,00	1,82	1	0020315
38 - 45	25 x 3	30 x 30 x 100	81	56		84 - 91	107	6	2,50	1,92	1	0020385
47 - 51	25 x 3	30 x 30 x 100	81	56		93 - 97	114	6	2,50	2,05	1	0020475
53 - 57	25 x 3	30 x 30 x 100	81	56		99 - 103	120	6	2,50	2,14	1	0020535
Punto Fisso misura II – Ferro a U												
60,3	50 x 5	65 x 42 x 200	116	80		112,5	149	60	8,50	7,96	1	0020605
63,0	50 x 5	65 x 42 x 200	116	80		116,0	152	60	8,50	8,10	1	0020635
64,0	50 x 5	65 x 42 x 200	116	80		117,0	153	60	8,50	8,14	1	0020645
70,0	50 x 5	65 x 42 x 200	116	80		124,0	160	60	8,50	8,41	1	0020705
75,0	50 x 5	65 x 42 x 200	116	80		129,5	165	60	8,50	8,64	1	0020755
76,1	50 x 5	65 x 42 x 200	116	80		131,5	166	60	8,50	8,68	1	0020765
88,9	50 x 5	65 x 42 x 200	116	80		146,0	179	60	8,50	9,27	1	0020895
108,0	50 x 5	65 x 42 x 200	116	80		165,0	199	60	8,50	10,12	1	0021085
110,0	50 x 5	65 x 42 x 200	116	80		167,0	201	60	8,50	10,21	1	0021105
114,3	50 x 5	65 x 42 x 200	116	80		171,5	205	60	8,50	10,39	1	0021155
125,0	50 x 5	80 x 45 x 200	116	80		182,5	212	60	8,50	11,26	1	0021255
133,0	50 x 5	80 x 45 x 200	116	80		191,0	224	60	8,50	11,62	1	0021335
135,0	50 x 5	80 x 45 x 200	116	80		193,0	226	60	8,50	11,71	1	0021355
139,7	50 x 5	80 x 45 x 200	116	80		198,5	231	60	8,50	11,93	1	0021405
160,0	50 x 5	80 x 45 x 200	116	80		219,5	251	60	8,50	12,82	1	0021605

NOTA: MEFA Italia si riserva il diritto di modificare senza preavviso le informazioni contenute nel presente catalogo e non è responsabile di eventuali errori di stampa e trascrizione.

Morsetto di montaggio per punti fissi

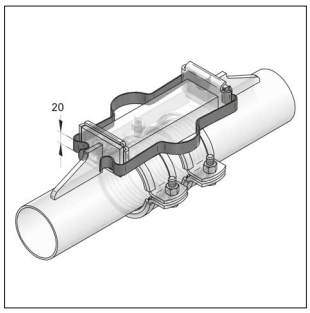

Morsetto di montaggio per punto fisso

Modello/Montaggio:
Quantità necessaria: 2 pezzi
Adatto a: punto fisso tipo A e B

Dati tecnici:
Materiale: Acciaio
Tipo materiale: S235JR
Finitura: Zincatura galvanica (GALV)

Nota: I morsetti sono riutilizzabili

Descrizione	adatto a tubi Ø [mm]	Adatto per punti fissi	Peso [kg/pz]	Conf. [pz]	Articolo
Morsetto di montaggio misura 1a	21,3 - 57,0	Tipo A, Tipo B	0,060	2	9000310
Morsetto di montaggio misura 1b	21,3 - 57,0	Tipo A con Piastra snodata	0,070	2	9000311
Morsetto di montaggio misura 2	60,3 - 159,0	Tipo A, Tipo B, Tipo A con Piastra snodata	0,086	2	9000312

NOTA: MEFA Italia si riserva il diritto di modificare senza preavviso le informazioni contenute nel presente catalogo e non è responsabile di eventuali errori di stampa e trascrizione.

Mensola per punto fisso

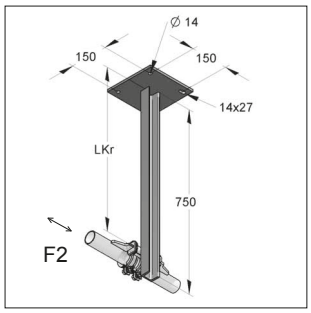

Mensola per Punto Fisso 50/38/750

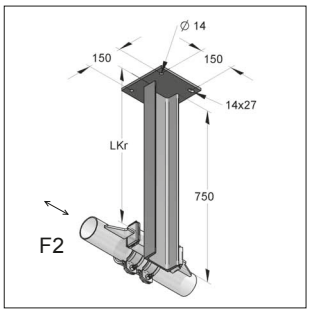

Mensola per Punto Fisso 120/55/750

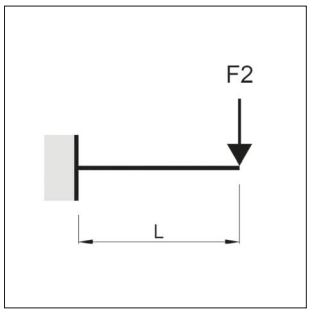

Situazione di carico F2

Dati tecnici: Mensola per Punto fisso 50/38/750

Materiale:	Acciaio
Tipo di Materiale:	S235JR
Finitura:	grezzo
Ferro a U:	un'estremità è saldata sul piatto l'altra va tagliata a misura in opera
Adatte a:	Punto fisso Tipo A e B
Raccomandazioni per il fissaggio:	Classe Calcestruzzo ≥ C20/25
Tempi di consegna:	Standard + 5 giorni lavorativi

Coeff. di sicurezza globale γ:	1,35	
Momento limite M_G:	1617,53	Nm
Reazione F_{AX}:	10,78	kN
Reazione F_{BX}:	10,78	kN
M_G, F_{AX}, F_{BX} valido per LF2:	fino L= 600	mm

Dati tecnici: Mensola per Punto fisso 120/55/750

Materiale:	Acciaio
Tipo di Materiale:	S235JR
Finitura:	grezzo*
Ferro a U:	un'estremità è saldata sul piatto l'altra va tagliata a misura in opera
Adatte a:	Punto fisso Tipo A e B
Raccomandazioni per il fissaggio:	Classe Calcestruzzo ≥ C20/25
Tempi di consegna:	Standard + 5 giorni lavorativi

Coeff. di sicurezza globale γ:	1,35	
Momento limite M_G:	3504,20	Nm
Reazione F_{AX}:	23,36	kN
Reazione F_{BX}:	23,36	kN
M_G, F_{AX}, F_{BX} valido per LF2:	fino L= 1000	mm

* Finitura zincata su richiesta

Mensola per Punto Fisso 50/38/750

Descrizione	Lunghezza	Lunghezza LKr	Max carico Tipo carico 2 F2	per tubo-Ø	Piatto	Peso	Conf.	Articolo
	[mm]	[mm]	[kN]	[mm]	[mm]	[kg/pz]	[pz]	
Mensola per punto fisso 50/38 grezzo	**750**	100	16,18	≥ 20	200 x 200 x 10	7,40	1	9997799
		200	8,09					
		300	5,39					
		400	4,04					
		500	3,24					
		600	2,70					
		700	2,27					

Mensola per Punto Fisso 120/55/750

Mensola per punto fisso 120/55 grezzo	**750**	100	35,04	≥ 60	200 x 200 x 10	13,60	1	9996491
		200	17,50					
		300	11,68					
		400	8,76					
		500	7,00					
		600	5,84					
		700	5,00					

NOTA: MEFA Italia si riserva il diritto di modificare senza preavviso le informazioni contenute nel presente catalogo e non è responsabile di eventuali errori di stampa e trascrizione.

Supporto per punto fisso HV

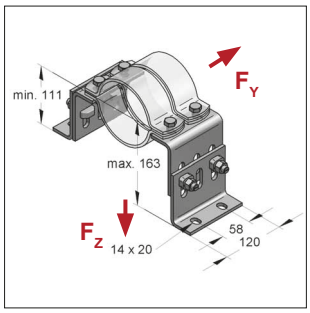

Supporto per punto fisso HV1

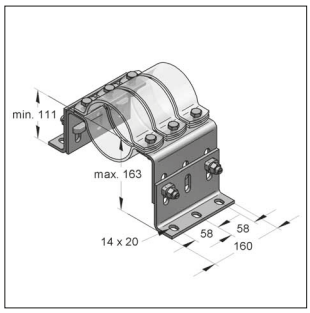

Supporto per punto fisso HV2

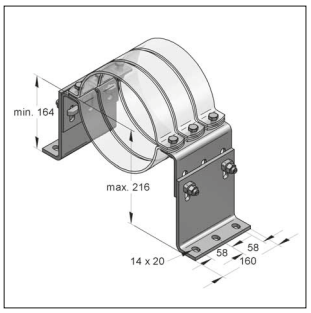

Supporto per punto fisso HV3

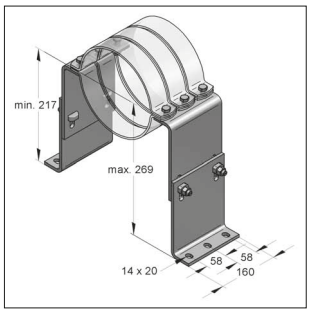

Supporto per punto fisso HV4

Modello/Montaggio:

Applicazioni: Staffa regolabile per il fissaggio di tubi senza isolamento. Da utilizzare come punto fisso insieme ai collari Titan HD. Da utilizzare anche come sottostruttura regolabile nella costruzione di strutture.

Caratteristiche: Connessione di elevata resistenza attraverso l'utilizzo dei bulloni di bloccaggio CENTUM. Può essere fissato su qualsiasi sottostruttura (Profilo-C, CENTUM, travi in acciaio)

Completo di:
2 x squadrette (elemento inferiore)
2 x squadrette (elemento superiore)
4 x bulloni di bloccaggio M12 x 40
4 o 6 x 6 vite T. E. M12 x 40 + dado M12

Dati tecnici:

Materiale:	Acciaio
Tipo materiale:	S235JR
Finitura	
- Squadrette:	Pezzo zincato a caldo (fsv)
- Vite di chiusura:	Zinco-Nichel
Coppia di serraggio	
- Connessione collari:	60 Nm
- Connessione squadrette:	120 Nm

TSP®-3

* 40 kN vengono supportati solo con l'uso di 3 collari Titan HD > 168 millimetri. Con dimensioni più piccole F_Z = 18 kN

Descrizione	Lunghezza L [mm]	Altezza asse H min-max. [mm]	Numero Collari [pz]	Tubi consigliati Ø [mm]	Squadretta Elemento inferiore [Coppia]	Squadretta Elemento superiore [Coppia]	Massimo carico F_Y [kN]	Massimo carico F_Z [kN]	Peso [kg/pz]	Conf. [pz]	Articolo
HV1	120	111-163	2	64-273	120/6/100	120/6/100	20	12	3,58	1	00200405/fvz
HV2	160	111-163	3	64-273	160/6/100	160/6/100	30	18/40*	4,74	1	00200406/fvz
HV3	160	164-216	3	64-406	160/6/153	160/6/100	30	18/40*	5,69	1	00200407/fvz
HV4	160	217-269	3	64-508	160/6/153	160/6/153	30	18/40*	6,52	1	00200408/fvz

Collare Titan HD senza attacco filettato cap. 14 (anche nell'opzione lamina zincata a caldo)

Istruzioni di Montaggio cap. 16

NOTA: MEFA Italia si riserva il diritto di modificare senza preavviso le informazioni contenute nel presente catalogo e non è responsabile di eventuali errori di stampa e trascrizione.

Punto fisso isolato

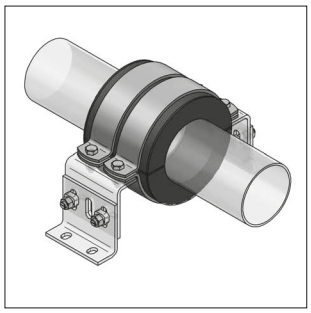

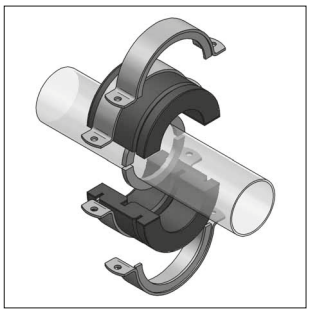

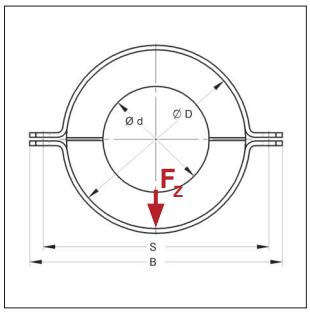

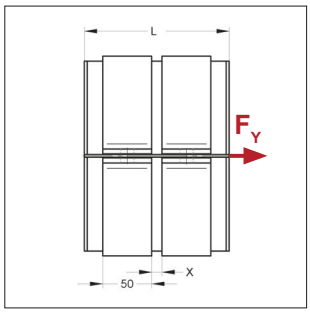

Punto fisso isolato

Modello/Montaggio:

Applicazioni: Punto fisso isolato per fissare i tubi in acciaio contenenti fluidi a basse temperature

Caratteristiche: Può essere fissato su qualsiasi sottostruttura (Profilo-C, CENTUM, travi in acciaio). Regolabile in altezza in combinazione con il supporto per punto fisso HV. Elevata resistenza alla diffusione del vapore acqueo e bassa conducibilità termica.

Incluso:
- 2 x PU semi conchiglie con scanalature per gli anelli interni ed esterni
- 2 x semi anelli interni da saldare sul tubo di acciaio
- 4 x semi anelli esterni per il fissaggio su sottostruttura

Dati tecnici:

Materiale isolante:	PU (con caucciù sulla faccia)
Densità:	200 kg/m³
Conducibilità termica:	0,037 W/mK
Resistenza alla Temperatura:	da -50 °C a +105 °C
Anelli esterni/interni	
Materiale:	Acciaio
Finitura:	Zincatura galvanica (GALV) / Grezzo
*Accessori necessari:	Supporto per punto fisso HV
**Tempi di consegna:	A richiesta

Ø Esterno Tubo [mm]	Spessore isolamento [mm]	Sottostrutture consigliate* [Tipo]	Lunghezza conchiglia L [mm]	Dimensioni B [mm]	Dimensioni S [mm]	Massimo carico F_Y [kN]	Massimo carico F_Z [kN]	Peso [kg/pz]	Conf. [pz]	Articolo
76,1	40	HV1	148	235	206	2,7	5,4	3,76	1	698400076
88,9	40	HV1	148	246	217	2,8	6,3	4,03	1	698400089
114,3	40	HV1	148	272	243	3,3	8,0	4,66	1	698400114
139,7	40	HV1	148	300	271	4,5	9,2	5,58	1	698400140
168,3	40	HV1	148	328	299	5,6	10,4	6,30	1	698400168
219,1	40	HV3	204	378	349	8,0	12,4	8,27	1	698400219
273,0	40	HV3	204	433	404	8,9	13,6	9,85	1	698400273
323,9	40	HV4	204	484	455	11,1	16,8	11,31	1	698400324
355,6**	40	HV4	204	516	487	12,1	18,2	12,22	1	698400356
406,4**	40	HV4	204	567	538	13,6	20,3	13,68	1	698400406

Supporto per punto fisso HV adatto come sottostruttura vedi pag 3a/9

Istruzioni di Montaggio cap. 16

NOTA: MEFA Italia si riserva il diritto di modificare senza preavviso le informazioni contenute nel presente catalogo e non è responsabile di eventuali errori di stampa e trascrizione.

Punto fisso a morsa

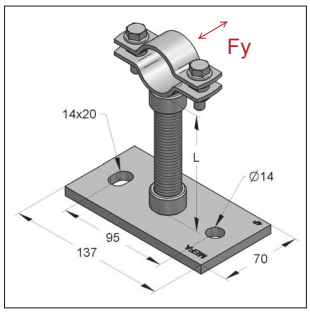

Punto fisso a morsa

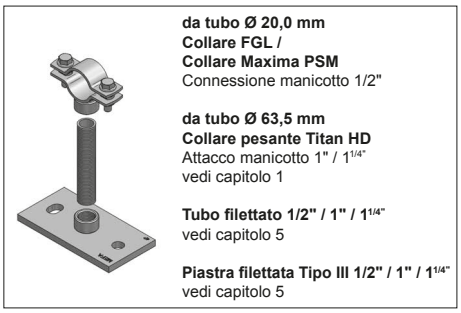

da tubo Ø 20,0 mm
Collare FGL /
Collare Maxima PSM
Connessione manicotto 1/2"

da tubo Ø 63,5 mm
Collare pesante Titan HD
Attacco manicotto 1" / 1¼"
vedi capitolo 1

Tubo filettato 1/2" / 1" / 1¼"
vedi capitolo 5

Piastra filettata Tipo III 1/2" / 1" / 1¼"
vedi capitolo 5

Componenti del punto fisso a morsa

Carico ammissibile* Fy			
Spaziatura L	**1/2"**	**1"**	**1 1/4"**
[mm]	**Fy [kN]**	**Fy [kN]**	**Fy [kN]**
50	1,482	5,350	10,362
100	0,741	2,675	5,181
150	0,494	1,783	3,454
200	0,371	1,337	2,591
250	0,290	1,070	2,072
300	0,201	0,892	1,727
350	0,148	0,764	1,480
400	0,113	0,665	1,295
450	0,089	0,525	1,151
500	0,072	0,425	1,036

* con $\sigma_{adm.}$ = 160 N/mm², max. deflessione f = L/150

Modello/Montaggio:
Applicazioni: tubi in acciaio ferritico, tubi in plastica
Modalità di impiego: Avvitare
Diametro esterno del tubo: da 20 a 114 mm

Con set per isolamento acustico:
Isolamento fonoassorbente: secondo DIN 4109

Dati tecnici:
Materiale: Acciaio
Tipo materiale: S235JR
Finitura: Zincatura galvanica (GALV)

Inserto fonoassorbente: Gomma EPDM
Resistenza alla Temperatura: - 35 °C / + 100 °C

Nota: utilizzare solo tubi filettati con filetto cilindrico. La coppia di serraggio del collare e i carichi indicati sono validi solo per tubi in acciaio con spessori standard.

Carico assiale consigliato in funzione della tipologia di collare impiegato:

Descrizione	Coppia di serraggio [Nm]	Carico massimo raccomandato F_Y [kN]
Collare Maxima PSM, senza gomma, 1/2"	5	0,7
Collare Titan HD, senza gomma, 1" o 1 1/4"	60	5,0

ⓘ Il carico ammissibile è pari al valore minimo di carico ricavabile dalla tabella sopra. Il carico massimo consigliato è quello del collare. Per evitare il fenomeno della corrosione sui tubi in rame o in acciaio inox, sono disponibili, a richiesta, collari con rivestimento sintetico “KTL” (non applicabile in ambiente esterno).

Set per isolamento acustico K

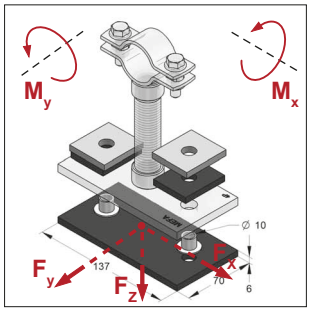

Set per isolamento acustico K

Modello/Montaggio:
Isolamento fonoassorbente: secondo DIN 4109
Coppia di serraggio raccomandata: 15Nm

Riferimento: Adatto per piastra di base Tipo III.

Dati tecnici:
Materiale:
Inserto fonoassorbente: Gomma EPDM
Resistenza alla Temperatura: da - 35 °C a + 100 °C

Descrizione	Massimo carico assiale F_x	F_y [Kn]	F_z	Massimo momento flettente N_x	N_Y [Kn]	Guaina isolamento per avvitamento	Peso [kg/pz]	Conf. [pz]	Articolo
Set per isolamento acustico K	8	8	16	52	104	M10	0,255	1	077034002

NOTA: MEFA Italia si riserva il diritto di modificare senza preavviso le informazioni contenute nel presente catalogo e non è responsabile di eventuali errori di stampa e trascrizione.

Punto Fisso FGL (a stringere)

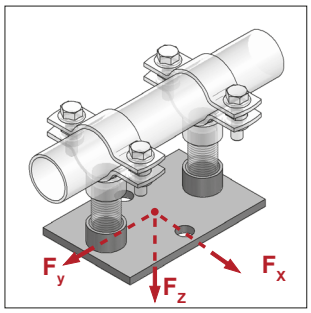

Punto Fisso FGL –
(montato con 2 nippli 1/2")

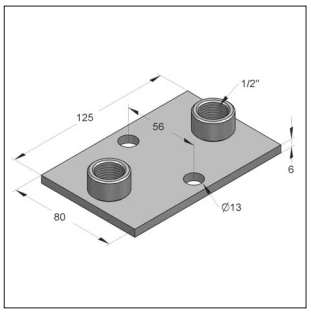

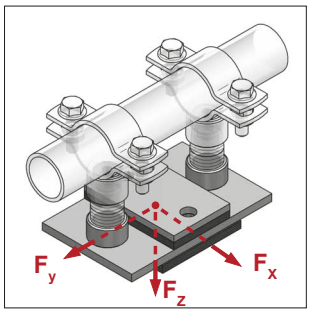

Punto Fisso FGL – con isolamento
acustico (montato con 2 nippli 1/2")

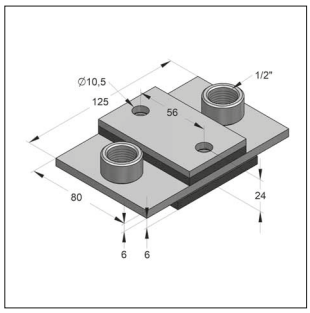

Modello/Montaggio:
Applicazioni: Tubi in ferro nero e in plastica
Modalità di impiego: serraggio tramite viti
Diametro esterno del tubo: da 20 a 46 mm
Coppia di serraggio: 15 Nm
Designe con profilo isolante:
Isolamento acustico: secondo DIN 4109

Accessori necessari: 2 collari FGL
2 nippli filettati da 1/2"
tubo filettato, massima lunghezza 100 mm

Dati tecnici:
Materiale: Acciaio
Tipo materiale: S235JR
Finitura: Zincatura galvanica (GALV)

Inserto isolante: Gomma EPDM
Resistenza alla Temperatura: da - 35 °C a + 100 °C

Descrizione	Connessione	Max. spinte supportate [kN]				Peso	Conf.	Articolo
		F_x	F_y	F_z	F_{-z}	[kg/pz]	[pz]	
Punto Fisso FGL	2 x Manicotto 1/2"	8	8	4	10	0,531	1	0770335
Punto Fisso FGL, gommato	2 x Manicotto 1/2"	8	8	4	10	0,735	1	999770001

Collare FGL

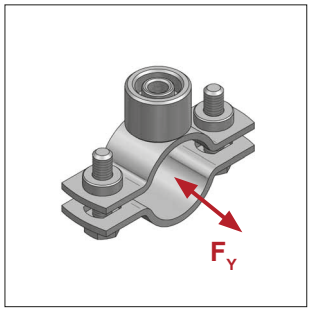

Collare FGL 3G
(con dado a pendolo)

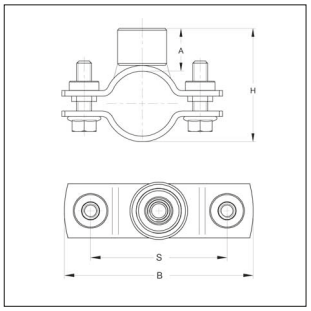

Modello/Montaggio:
Chiusura: dado a pendolo
Tipo di costruzione: 2 parti
Diametro esterno del tubo: da 20 a 46 mm
Connessione: Combinazione M8/M10 + 1/2"

Dati tecnici:
Materiale: Acciaio
Tipo materiale: DD11
Finitura: Zincatura galvanica (GALV)
Nota: La coppia di serraggio del collare e i carichi assiali indicati sono validi solo per tubi in acciaio con spessori standard.

Diametro tubo [mm]	Materiale [mm]	Bulloni di serraggio	Coppia di serraggio [Nm]	Max carico assiale ammissibile F_Y [kN]	H [mm]	A [mm]	B [mm]	S [mm]	Peso [kg/pz]	Conf. [pz]	Articolo
20 - 23	25 x 3,0	M8	5	0,7	41-44	18	73	49	0,216	1	0069047
25 - 29	25 x 3,0	M8	5	0,7	46-50	18	80	56	0,225	1	0069049
30 - 35	25 x 3,0	M8	5	0,7	51-56	18	87	63	0,235	1	0069053
36 - 40	25 x 3,0	M8	5	0,7	57-61	18	92	68	0,246	1	0069081
41 - 46	25 x 3,0	M8	5	0,7	62-67	18	98	74	0,258	1	0069097
48 - 55	25 x 3,0	M8	5	0,7	69-76	18	108	84	0,268	1	0069127
57 - 61	25 x 3,0	M8	5	0,7	77-92	18	114	90	0,284	1	0069143

T. +39 02 93540195
MEFA
info@mefa.it

GIUNTI DI COLLEGAMENTO
SIMA

Giunti, rinforzi per giunti, supporti fissi e accessori



Giunti di collegamento per tubazioni in ghisa e accessori - MEFA

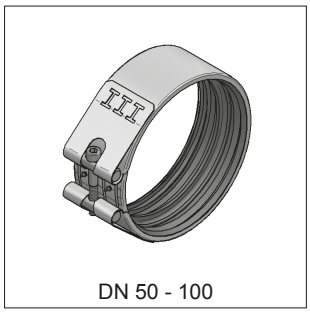

DN 50 - 100

Giunto SIMA >G< con 1 vite
Pagina 3b/2



DN 125 - 150

Giunto SIMA >G< con 2 viti
Pagina 3b/2



DN 200

Giunto SIMA >CV<
Pagina 3b/2



DN 50 - 150

Giunto SIMA RAPID
Pagina 3b/3

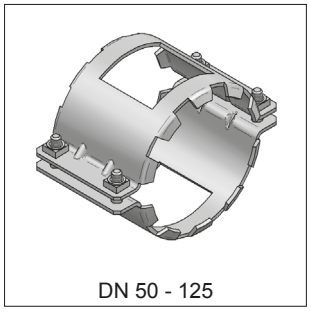

DN 50 - 125

Rinforzo per giunto SIMA
Pagina 3b/4

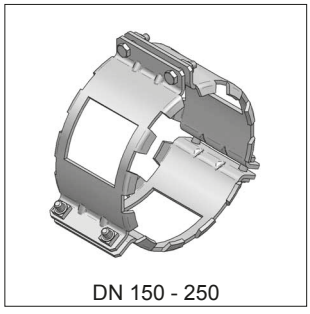

DN 150 - 250

Rinforzo per giunto SIMA
Pagina 3b/4

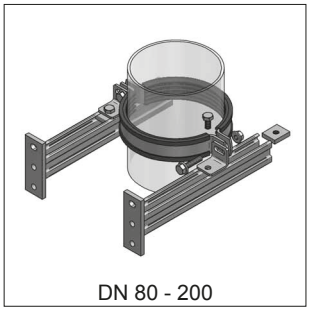

DN 80 - 200

Supporto fisso per tubi montanti
Pagina 3b/5



DN 50 - 125

Giunto ridotto SIMA-CON
Pagina 3b/6

NOTA: MEFA Italia si riserva il diritto di modificare senza preavviso le informazioni contenute nel presente catalogo e non è responsabile di eventuali errori di stampa e trascrizione.

Giunto SIMA >G<



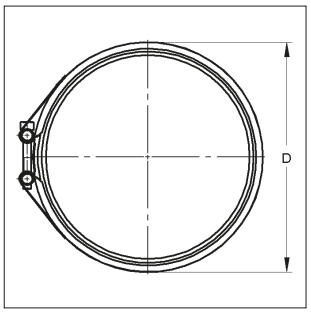

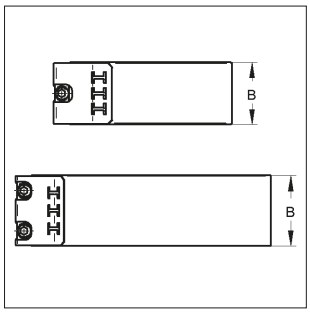

SIMA >G< con 1 vite
SIMA >G< con 2 viti

SIMA >G< con 1 vite
SIMA >G< con 2 viti

Giunto a inserimento adatto per tubi in ghisa e accessori

Conforme DIN EN 877

350 h Prova in nebbia salina secondo **ISO 7253**

3b

Modello/Montaggio:

Tipo di connettore:	Connettore a inserimento
Parti terminali della connessione:	Piegate saldate
Diametro nominale:	da DN 50 a 150
Diametro esterno tubo:	da 58 a 160 mm
Pressione di lavoro:	testato fino a 0,5 bar
Coppia di serraggio per vite:	6 Nm
Tipo di vite (DIN 912):	Vite ad esagono incassato, M6 (SW 5)
Classe di resistenza:	8.8
Numero di anelli sigillanti in gomma:	4

Dati Tecnici:

Materiali collare tubo:	Acciaio
Tipo materiale:	S 320 GD
Finitura:	Zinco-Alluminio
Materiale collare:	Acciaio
Tipo materiale:	9 S 20
Finitura:	Zinco-Alluminio
Anello in gomma:	Gomma EPDM
Resistenza alla temperatura:	da - 35 °C a + 80 °C
Durezza shore:	55 ± 5° Shore

Nota: per pressioni maggiori a 0,5 bar deve essere utilizzato il rinforzo per giunti SIMA

Diametro nominale da DN 50 a DN 100 (Giunto con 1 vite)

Descrizione	Diametro nominale [DN]	Diametro esterno tubo [mm]	Altezza collare B [mm]	Ampiezza complessiva D [mm]	Peso [kg/pz]	Conf. [pz]	Articolo
SIMA >G<	**80**	83	46	95	0,201	50	4470080

Diametro nominale da DN 125 a DN 150 (Giunto con 2 viti)

SIMA >G<	**125**	135	51	150	0,313	25	4470125

ⓘ Prodotto obsoleto. Giunto SIMA >G< sostituito con giunto SIMA RAPID, pag. 3b/3.

Giunto SIMA >CV<

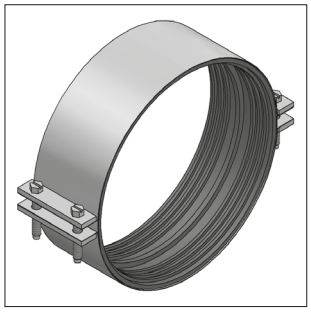

Giunto SIMA >CV<

Modello/Montaggio:

Tipo di connettore:	Connettore a inserimento
Parti terminali della connessione:	Saldate
Diametro nominale:	DN 200
Diametro esterno tubo:	210 mm
Pressione di lavoro:	testato fino a 0,5 bar
Numero di anelli sigillanti in gomma:	4

Dati Tecnici:

Materiali collare tubo:	Acciaio Inox
Materiali:	1.4510/11
Materiale collare:	Acciaio
Finitura:	Zincatura galvanica (GALV)
Anello in gomma:	Gomma EPDM
Resistenza alla temperatura:	da - 35 °C a + 100 °C

Descrizione	Diametro nominale [DN]	Diametro esterno tubo [mm]	Altezza collare [mm]	Ampiezza complessiva [mm]	Peso [kg/pz]	Conf. [pz]	Articolo
SIMA >CV<	**200**	210	78	220	0,745	10	4472002

NOTA: MEFA Italia si riserva il diritto di modificare senza preavviso le informazioni contenute nel presente catalogo e non è responsabile di eventuali errori di stampa e trascrizione.

Giunto SIMA RAPID



SIMA RAPID

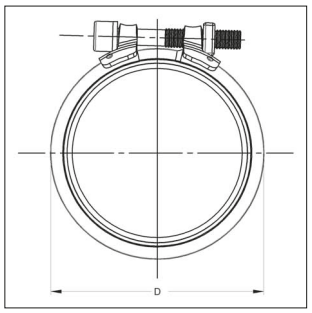

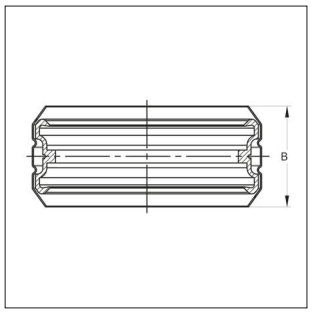

Giunto a inserimento adatto per tubi in ghisa e accessori

Conforme DIN EN 877

Modello/Montaggio:		**Dati Tecnici:**	
Tipo di Connettore:	Connettore a inserimento	Materiale Collare:	Acciaio ferritico al cromo
Parti terminali della		Tipo materiale:	1.4520
Connessione:	Connessioni saldate	Materiale Chiusura Collare:	Acciaio Inox
Diametro Nominale:	da DN50 a DN150	Tipo materiale:	1.4301,
Diametro esterno Tubazione:	da 58 a 160 mm		1.4510
Pressione di lavoro:	Testato fino a 0,5 bar		
Coppia di serraggio per vite:	Bloccare con forza, non è necessario applicare una definita coppia di serraggio	Anello in gomma:	Gomma EPDM
Tipo di vite (DIN 4762):	esagonale incassata, M8	Resistenza alla temperatura:	- 35 °C a + 100 °C
Classe di resistenza vite:	8.8	Durezza Shore:	50 ± 5° Shore
Numero di anelli in gomma:	2	Senza PWIS:	Approvato

Nota: per pressioni maggiori a 0,5 bar deve essere utilizzato il Rinforzo per Giunti SIMA

Descrizione	Diametro nominale [DN]	Diametro esterno [mm]	Larghezza Collare B [mm]	Diametro complessivo D [mm]	Peso [kg/pz]	Conf. [pz]	Articolo
SIMA RAPID	**50**	58	38,6	71,6	0,11	50	447710050
SIMA RAPID	**70**	78	38,6	91,6	0,12	50	447710070
SIMA RAPID	**80**	83	38,6	96,6	0,13	50	447710080
SIMA RAPID	**100**	110	45,5	124,8	0,19	50	447710100
SIMA RAPID	**125**	135	55,0	151,6	0,31	20	447710125
SIMA RAPID	**150**	160	55,0	176,6	0,36	15	447710150

NOTA: MEFA Italia si riserva il diritto di modificare senza preavviso le informazioni contenute nel presente catalogo e non è responsabile di eventuali errori di stampa e trascrizione.

Rinforzo per giunto SIMA

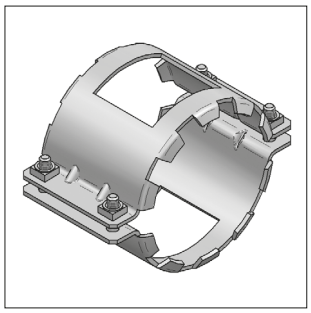

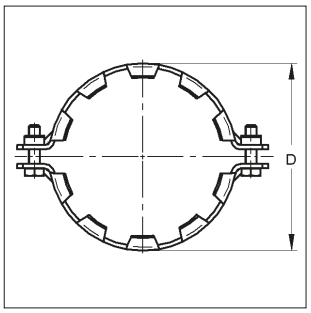

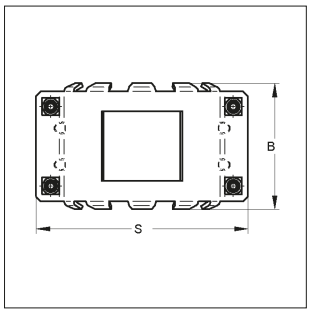



Rinforzo per giunto SIMA
da DN 50 a 125

3b

Modello/Montaggio:

Applicazione:	Rinforzo senza manicotti, tubi di scarico connessi con i giunti SIMA >G<
Diametro nominale:	da DN 50 a 250
Diametro esterno tubo:	da 58 a 274 mm
Pressione di lavoro:	testato fino a 5 bar

Dati Tecnici:

Materiale:	Acciaio
Tipo materiale:	S235JR
Finitura:	Zincatura galvanica (GALV)

[1)] Certificato di prova valido per DN 80 MPA NRW-00093-1

Descrizione	Diametro nominale	Diametro esterno tubo	Numero componenti	Coppia di serraggio	D	B	S	Pressione di lavoro testata	Peso	Conf.	Articolo
	[DN]	[mm]		[Nm]	[mm]	[mm]	[mm]	[bar]	[kg/pz]	[pz]	
Rinforzo	**50**	58	2	15	75	79	113	5	0,447	20	4472500
Rinforzo	**70**	78	2	15	99	92	134	5	0,576	20	4472705
Rinforzo	**80[1)]**	83	2	20	102	74	138	5	0,800	10	4472805
Rinforzo	**100**	110	2	15	130	103	174	5	0,992	10	4473000
Rinforzo	**125**	135	2	20	154	103	202	5	1,107	10	44732561

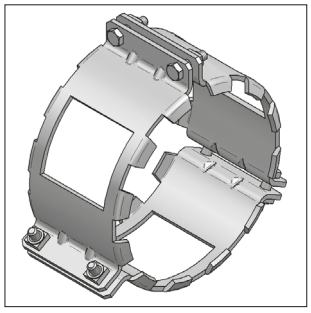

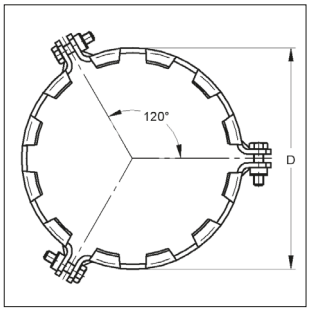

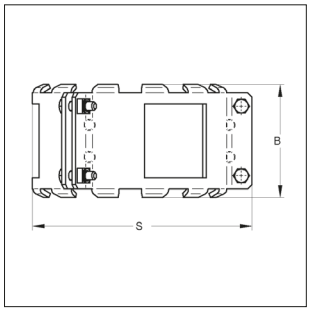



Per giunto SIMA
da DN 150 a 250

Descrizione	Diametro nominale	Diametro esterno tubo	Numero componenti	Coppia di serraggio	D	B	Pressione di lavoro testata	Peso	Conf.	Articolo
	[DN]	[mm]		[Nm]	[mm]	[mm]	[bar]	[kg/pz]	[pz]	
Rinforzo	**150**	160	3	20	183	106	5	1,726	10	44735071
Rinforzo	**200**	210	3	20	236	120	5	2,569	5	4474000
Rinforzo	**250**	274	3	30	300	133	5	3,902	4	4474508

NOTA: MEFA Italia si riserva il diritto di modificare senza preavviso le informazioni contenute nel presente catalogo e non è responsabile di eventuali errori di stampa e trascrizione.

Supporto fisso per tubi montanti

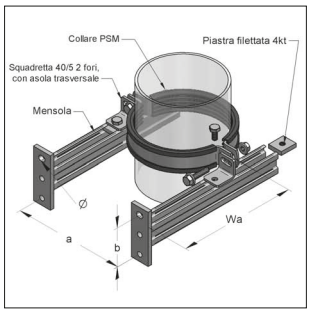

Supporto inferiore per tubi montanti (installato)

Modello/Montaggio:

Diametro nominale:	da DN 80 a 200
Diametro esterno:	da 83 a 210 mm
Isolamento acustico:	secondo DIN 4109

Dati Tecnici:

Materiale:	Acciaio
Finitura:	Zincatura galvanica (GALV)
Inserto fonoassorbente:	Gomma EPDM
Resistenza alla temperatura:	da - 35 °C a + 100 °C
Spessore isolamento:	6 mm

Nota: per evitare lo slittamento del tubo, la flangia deve essere posizionata sopra al collare

Identificazione	Diametro nominale	Diametro esterno [mm]	a [mm]	b [mm]	$WA_{min.}$ [mm]	$WA_{max.}$ [mm]	Fori mensole [mm]	Massimo carico F1 [kN]	Massimo carico F2 [kN]	Peso [kg/pz]	Conf. [pz]	Articolo
Set	**DN 80**	83	140	55	75	260	15 x 11	1,44	0,72	1,63	1	4500800
Set	**DN 100**	110	165	55	75	260	15 x 11	1,44	0,72	1,70	1	4501000
Set	**DN 125**	135	200	80	85	300	15 x 11	4,16	2,08	2,69	1	4501250
Set	**DN 150**	160	230	80	100	300	15 x 11	4,16	2,08	2,80	1	4501500
Set	**DN 200**	210	280	85	125	315	20 x 14	6,64	3,32	4,09	1	45020045

Situazione di carico 1 (LF1)

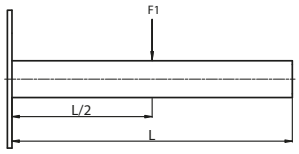

Situazione di carico 2 (LF2)

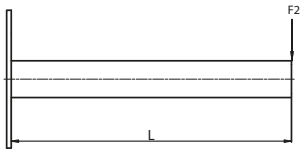

Contenuti del supporto

Identificazione	Diametro nominale	Collare Identificazione [1 pz]	Collare Intervallo [mm]	Mensola Identificazione [2 pz]	Mensola Lunghezza [mm]	Squadretta [2 pz]	Vite T. E. [2 pz]	Piastra quadrata filettata 4-kt. [2 pz]
Set	**DN 80**	Maxima PSM	84 - 90	Profilo-C 35/21/2,0	263	E25	M10 x 20	35 x 30, M10
Set	**DN 100**	Maxima PSM	108 - 112	Profilo-C 35/21/2,0	263	E25	M10 x 20	35 x 30, M10
Set	**DN 125**	Maxima PSM	133 - 136	Stex 35/42/1,5	300	E25	M10 x 20	35 x 30, M10
Set	**DN 150**	Maxima PSM	158 - 163	Stex 35/42/1,5	300	E25	M10 x 20	35 x 30, M10
Set	**DN 200**	Maxima PSM	207 - 213	Profilo-C 45/45/2,0	315	Squadretta 40/5 2 fori con asola trasversale	M12 x 30	Piastra dentata S 36 x 20, M12

NOTA: MEFA Italia si riserva il diritto di modificare senza preavviso le informazioni contenute nel presente catalogo e non è responsabile di eventuali errori di stampa e trascrizione.

Giunto ridotto SIMA-CON

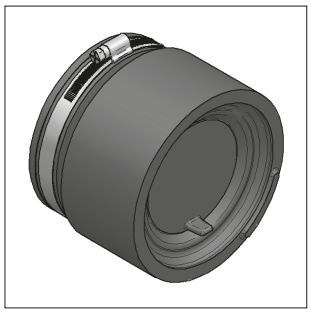



SIMA-CON

Modello/Montaggio:

Tipo di connettore:	Giunto di riduzione
Applicazione:	Per la connessione di tubi in PE e HT secondo DIN 19535 e per la connessione di tubi secondo DIN 19 560 per i sistemi di tubi SML secondo DIN 19 522
Diametro nominale del tubo:	da DN 50 a 125
Diametro esterno del tubo:	da 40 a 125 mm
Pressione di lavoro:	testato fino a 0,5 bar
Gomma EPDM isolante:	DIN 4060 di EN 877 DIN 19 522

Dati Tecnici:

Materiale	
Anello isolante:	Gomma EPDM
Resistenza alla temperatura:	da - 35 °C a + 100 °C
Materiale collare:	Acciaio Inox
Materiali:	1.4016
Viti:	a croce, SW7
Coppia di serraggio:	2 Nm
Identificativo fabbricante:	EK

Descrizione	Diametro nominale del tubo	Diametro del tubo esterno	Profondità di inserimento	Altezza totale	Peso	Conf.	Articolo
	[DN]	[mm]	[mm]	[mm]	[kg/pz]	[pz]	
SIMA-CON	**50**	40-56	42	63	0,120	50	4475050
SIMA-CON	**70**	56-75	55	77	0,180	50	4475070
SIMA-CON	**80**	75-90	60	83	0,242	20	4475080
SIMA-CON	**100**	104-110	65	95	0,313	20	4475100
SIMA-CON	**125**	125	75	103	0,430	10	4475125

Istruzioni di Montaggio cap. 16

NOTA: MEFA Italia si riserva il diritto di modificare senza preavviso le informazioni contenute nel presente catalogo e non è responsabile di eventuali errori di stampa e trascrizione.

MOLLE *ANTIVIBRANTI*

Molle pensili e molle in appoggio

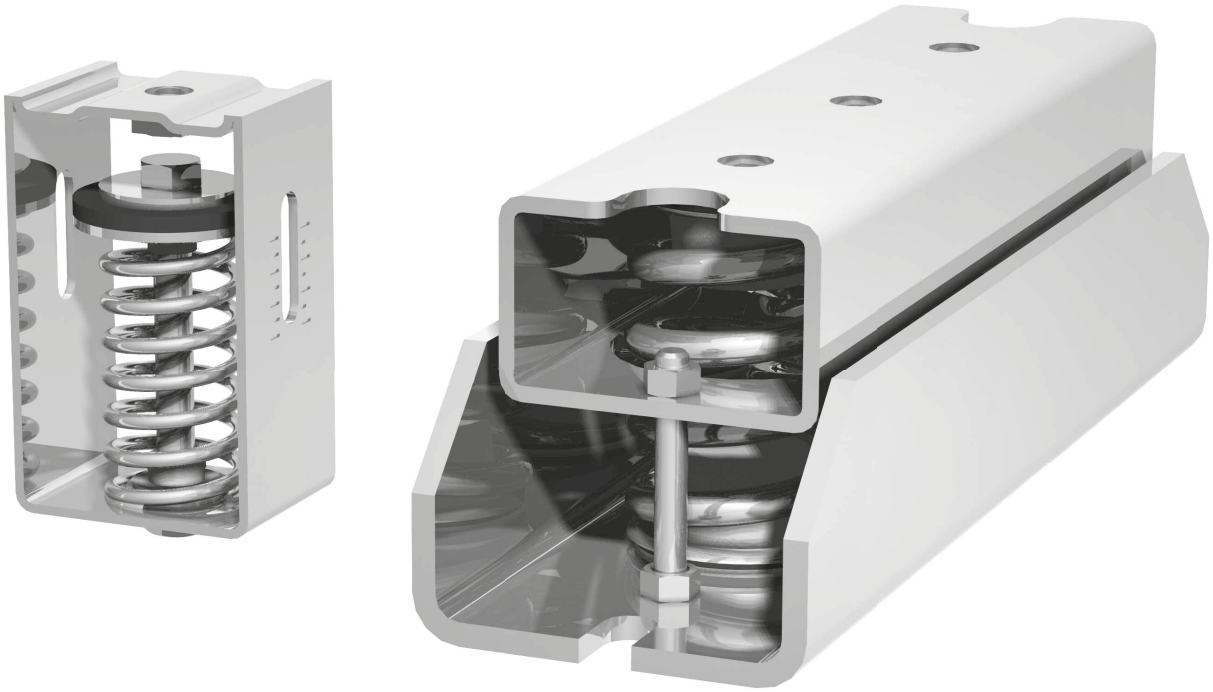

Molle antivibranti-MEFA

Le molle antivibranti MEFA sono particolarmente adatte come supporto flessibile di tubazioni o come supporto antivibrante di macchine industriali.

Applicazioni e casi d'uso:

a) Come elemento di compensazione dei movimenti delle tubazioni provocati dalle variazioni di temperatura
b) Per isolamento acustico e delle vibrazioni
c) Per assorbire urti

I supporti a molla devono essere sempre utilizzati nei casi in cui non è raccomandabile realizzare una connessione di tipo rigido tra i vari elementi impiantistici (ad esempio linee di tubazioni, macchine di impianto). Ad esempio una tubazione montante soggetta a dilatazione provocata da una variazione di temperatura richiede un supporto di tipo elastico.

I supporti a molla MEFA offrono anche il notevole vantaggio di non avere nessun contatto metallico tra la struttura e la tubazione supportata. La trasmissione del rumore attraverso la molla di acciaio viene efficacemente impedita mediante un elemento a membrana fonoassorbente. Le molle insonorizzanti MEFA soddisfano in tal modo l'assorbimento delle oscillazioni e l'isolamento acustico.

Il nostro ufficio tecnico è a disposizione per l'individuazione del supporto a molla più appropriato.

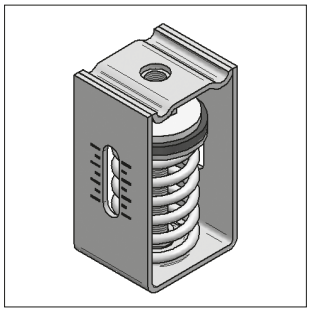

Molla pensile FH1
Pagina 3c/2

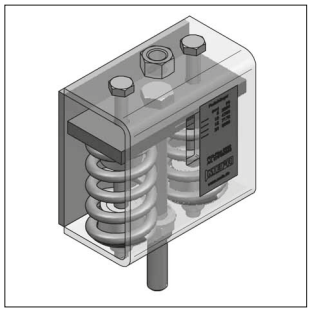

Molla pensile FH2
Pagina 3c/2

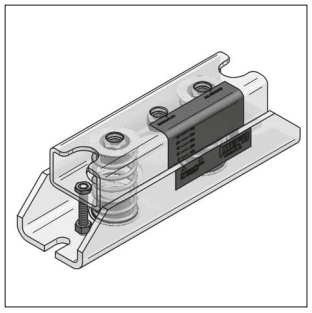

Molla in appoggio FL
Pagina 3c/3

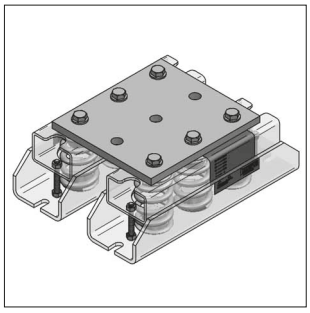

Molla in appoggio FLD
Pagina 3c/3

NOTA: MEFA Italia si riserva il diritto di modificare senza preavviso le informazioni contenute nel presente catalogo e non è responsabile di eventuali errori di stampa e trascrizione.

Molla pensile FH 1, con una molla

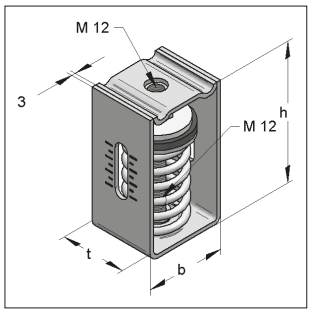

Molla pensile FH1
Carico ammissibile: fino a 3000 N

3c

Modello/Montaggio:
Numero di molle: 1 pezzo
Carico ammissibile: fino a 3084 N
Escursione: fino a 32 mm

Dati Tecnici:
Materiale: Acciaio
Tipo materiale: S235JR
Finitura: Zincatura galvanica (GALV)

Descrizione	Carico ammissibile molla [N]	Escursione [mm]	Connessione filettata	Dimensioni h [mm]	b [mm]	t [mm]	Peso [kg/pz]	Conf. [pz]	Articolo
FH 1 - 400	0 - 386	0 - 30,0	M12	105	60	50	0,591	1	0794040
FH 1 - 600	0 - 619	0 - 30,0	M12	105	60	50	0,551	1	0794060
FH 1 - 1000	0 - 1006	0 - 32,0	M12	105	60	50	0,575	1	0794100
FH 1 - 1300	0 - 1289	0 - 31,0	M12	130	80	60	0,950	1	0794130
FH 1 - 2100	0 - 2113	0 - 28,0	M12	130	80	60	1,148	1	0794210
FH 1 - 3000	0 - 3084	0 - 23,0	M12	130	80	60	1,188	1	0794300

Molla pensile FH 2, con due molle

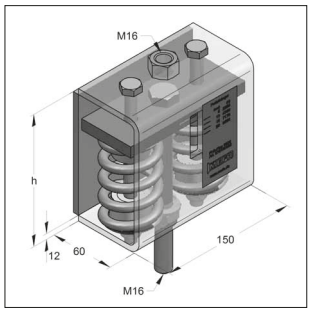

Molla pensile FH2
Carico ammissibile: fino a 9300 N

Modello/Montaggio:
Numero di molle: 2 pezzi
Carico ammissibile: fino a 9545 N
Escursione: fino a 28,5 mm

Dati Tecnici:
Materiale: Acciaio
Tipo materiale: S235JR
Finitura: Zincatura galvanica (GALV)

Descrizione	Carico ammissibile molla [N]	Escursione [mm]	Connessione filettata	h [mm]	Dimensioni Larghezza [mm]	Lunghezza [mm]	Peso [kg/pz]	Conf. [pz]	Articolo
FH 2 - 4300 plus	0 - 4301	0 - 28,5	M16	140	80	140	5,09	1	079170430
FH 2 - 6000 plus	0 - 6044	0 - 22,5	M16	140	80	140	5,11	1	079170600
FH 2 - 9300 plus	2386 - 9545	0 - 15,0	M16	140	80	140	5,13	1	079180930

NOTA: MEFA Italia si riserva il diritto di modificare senza preavviso le informazioni contenute nel presente catalogo e non è responsabile di eventuali errori di stampa e trascrizione.

Molla in appoggio FL

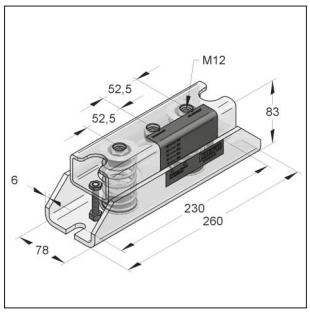

Molla in appoggio FL
involucro Tipo 1

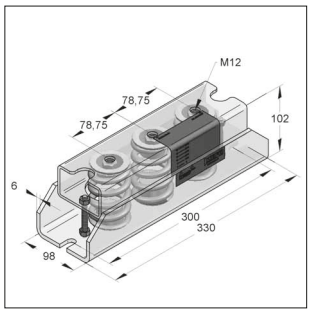

Molla in appoggio FL
involucro Tipo 2

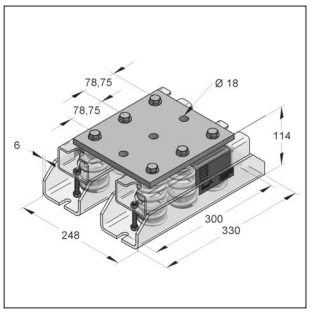

Molla in appoggio FLD
costituita da una coppia di molle
in appoggio collegate tra loro
con una piastra superiore

3c

Modello/Montaggio:

Numero di molle:	2 pezzi / 3 pezzi
Involucro:	Tipo 1 / Tipo 2
Carico ammissibile:	fino a 21354 N
Escursione:	fino a 26,5 mm
Ancorante consigliato:	Ancorante BZ plus M12

Dati Tecnici:

Materiale:	Acciaio
Tipo materiale:	S235JR
Finitura:	Zincatura galvanica (GALV)

Molla in appoggio FL							
Descrizione	Involucro	Carico ammissibile molla [N]	Numero molle	Escursione [mm]	Peso [kg/pz]	Conf. [pz]	Articolo
FL-700	**Tipo 1**	0 - 682	2	0 - 26,5	3,00	1	07919007
FL-1000	**Tipo 1**	0 - 1023	3	0 - 26,5	3,10	1	07919010
FL-2300	**Tipo 2**	0 - 2204	2	0 - 26,5	5,70	1	07919023
FL-3800	**Tipo 2**	0 - 3999	2	0 - 26,5	5,70	1	07919038
FL-5700	**Tipo 2**	0 - 5999	3	0 - 26,5	6,00	1	07919057
FL-7200	**Tipo 2**	0 - 7118	2	0 - 26,5	5,70	1	07919072
FL-10500	**Tipo 2**	0 - 10677	3	0 - 26,5	6,00	1	07919105
Molla in appoggio FLD							
FLD-21000		0 - 21354	2 x 3	0 - 26,5	16,23	1	07929210

NOTA: MEFA Italia si riserva il diritto di modificare senza preavviso le informazioni contenute nel presente catalogo e non è responsabile di eventuali errori di stampa e trascrizione.

Dimensionamento delle molle pensili

In questa breve trattazione, verrà spiegata la corretta procedura per il dimensionamento delle molle.
Il calcolo è da intendersi riferito ad un particolare settore della linea di tubazione.

La procedura prevede i seguenti passi:

1. Innanzitutto è necessario conoscere la deformazione "libera" della linea in oggetto
2. Il montaggio della molla è indispensabile quando si hanno spostamenti verticali Ds Δs **($\Delta s \geq 10mm$)**.
3. Si procede stimando il carico statico sul supporto **(→Carico d'esercizio $F_{V, Esercizio}$)**
4. La molla deve essere selezionata in funzione dei parametri di progetto (cfr. punto 2 e 3) con l' aiuto della tabella di pag. seguente (3c/5). Si noti che il punto di lavoro (combinazione carico-spostamento) del supporto elastico è situato nella zona intermedia dell' escursione della molla considerata. La scelta della rigidezza è molto importante, raggiunto il punto di lavoro della molla $\Delta F_V = R \times \Delta s$, il carico d'esercizio non possa determinare sovraccarichi non previsti sulla linea di tubi installata.
5. I supporti a molla portano il carico per compressione una molla pensile che si contrae verso il basso determina un incremento del suo punto di lavoro ΔF, secondo la seguente formula.

L'effettivo carico sul supporto è

$$F_{V,c} = F_{V,es} + (R \times (\pm \Delta s))$$

(Al contrario, in caso di sollevamenti, il carico effettivo sul supporto si riduce e di conseguenza, la molla si estende nuovamete)

Esempio: compensazione delle dilatazioni
Dilatazione di un tubo per riscaldamento in un tratto delimitato da un Punto Fisso

Dati conosciuti:	- Dilatazione determinata	Δs = 16 mm
	- Carico al supporto di fissaggio	F_V = 1.300 N
Procedura (vedi tabella):		
	ⓐ Deflessione della molla	Δs = 16 mm
	ⓑ Carico corrispondente	F_V = 1.300 N
Risultato:	ⓒ Individuazione molla	FH 1 - 2100

Combinazioni di sospensori a molla:

Collegamento in serie
Incremento dello spostamento

F_V = Carico di esercizio verticale
Δs = Deflessione della molla / spostamenti verticali
R = Costante elastica della molla
Connessione serie di due sospensori molle identiche:

R_{ges}	$= (R_1 + R_2)/2$
Δs_{ges}	$= \Delta s_1 + \Delta s_2$

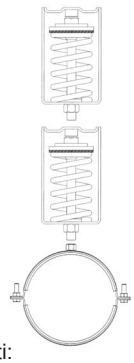

connessione serie di due sospensori a molle differenti:

R_{ges}	$= (R_1 \times R_2)/(R_1 + R_2)$
Δs_{ges}	$= \Delta s_1 + \Delta s_2$

Collegamento in parallelo
Incremento del carico sostenibile

F_V = Carico di esercizio verticale
Δs = Deflessione della molla / spostamenti verticali
R = Costante elastica della molla

R_{ges}	$= R_1 + R_2$
Δs_{ges}	$= \Delta s/2$

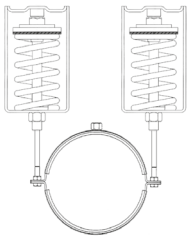

NOTA: MEFA Italia si riserva il diritto di modificare senza preavviso le informazioni contenute nel presente catalogo e non è responsabile di eventuali errori di stampa e trascrizione.

Molle antivibranti MEFA - Tabella per la scelta -

Molla tipo	Costante elastica	Max. carico in esercizio	Max. escursione in esercizio last	Carico in funzione dell'escursione s								
					zona ideale							
				5 [mm]	10 [mm]	15 [mm]	17,5 [mm]	20 [mm]	22,5 [mm]	25 [mm]	26,5 [mm]	30 [mm]
[Tipo]	[N/mm]	[N]	[mm]	[N]	[N]	[N]	[N]	[N]	[N]	[N]	[N]	[N]
FH1-400	12,87	386	30,0	64	129	193	225	257	290	322	341	386
FH1-600	20,62	619	30,0	103	206	309	361	412	464	516	546	619
FH1-1000	31,43	1.006	32,0	157	314	471	550	629	707	786	833	943
FH1-1300	41,58	1.289	31,0	208	416	624	728	832	936	1.040	1.102	1.247
FH1-2100	75,46	2.113	28,0	377	755	1.132	1.321	1.509	1.698	1.887	2.000	-
FH1-3000	134,1	3.084	23,0	671	1.341	2.012	2.347	2.682	3.017	-	-	-
FH2-4300 p	150,92	4.301	28,5	755	1.509	2.264	2.641	3.018	3.396	3.773	3.999	-
FH2-6000 p	268,60	6.044	22,5	1.343	2.686	4.029	4.701	5.372	6.044	-	-	-
FH2-9300 p	477,28	9.068	19,0	2.386	4.773	7.159	8.352	-	-	-	-	-
FL-700	25,74	682	26,5	129	257	386	450	515	579	644	682	-
FL-1000	38,61	1.023	26,5	193	386	579	676	772	869	965	1.023	-
FL-2300	83,16	2.204	26,5	416	832	1.247	1.455	1.663	1.871	2.079	2.204	-
FL-3800	150,92	3.999	26,5	755	1.509	2.264	2.641	3.018	3.396	3.773	3.999	-
FL-5700	226,38	5.999	26,5	1.132	2.264	3.396	3.962	4.528	5.094	5.660	5.999	-
FL-7200	268,60	7.118	26,5	1.343	2.686	4.029	4.701	5.372	6.044	6.715	7.118	-
FL-10500	402,90	10.677	26,5	2.015	4.029	6.044	7.051	8.058	9.065	10.073	10.677	-
FL-21000	805,80	21.354	26,5	4.029	8.058	12.087	14.102	16.116	18.131	20.145	21.354	-

Campo di tolleranza circa la rigidità della molla -5/+10 %

Istruzioni di montaggio per molle in appoggio FL

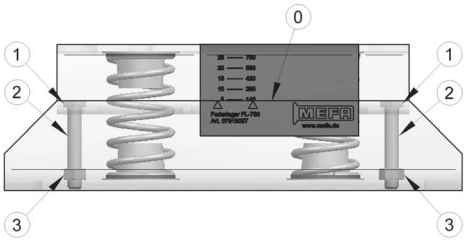

1. La molla in appoggio FL deve venire precompressa per il carico statico di esercizio che deve essere sostenuto utilizzando 2 dadi esagonali M8 [1] - chiave 13 mm. I valori possono essere rilevati dalla scala utilizzando come riferimento il bordo inferiore dell'involucro della molla [0]).
2. La molla in appoggio deve essere installata sulla struttura portante esistente.
3. Il collegamento della tubazione da sostenere alla molla è realizzato impiegando elementi idonei per la connessione (barra filettata, manicotto, dado).
4. Dopo aver raggiunto il carico statico di esercizio, svitare il dado M8 [1] - chiave 13 mm - fino alla testa della vite [2]. La molla compenserà automaticamente il carico.
5. Le viti di precompressione [2] vanno rimosse dopo aver raggiunto l'equilibrio di cui al punto 4. Svitare i controdadi [3] e le due viti di precompressione [2].

NOTA: MEFA Italia si riserva il diritto di modificare senza preavviso le informazioni contenute nel presente catalogo e non è responsabile di eventuali errori di stampa e trascrizione.

Istruzioni di montaggio per molle pensili FH1 ed FH2

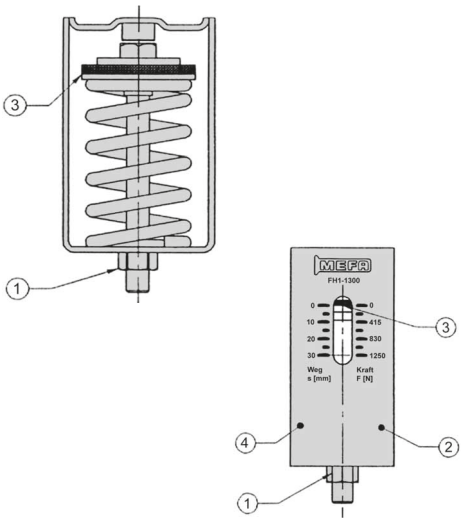

Obiettivo: isolamento dalle vibrazioni

1. La molla deve essere pretensionata per il carico che deve sostenere utilizzando i 2 dadi esagonali M12 [1] – chiave 19mm. I valori possono essere rilevati dalla scala esterna [2], bordo rondella rossa [3].
2. La molla pensile viene montata alla struttura oppure alla struttura di fissaggio.
3. Fissaggio della molla pensile alla tubazione o all' elemento da isolare tramite:
   3.1 collare e barra filettata
   3.2 accessori di collegamento (barra filettata, manicotto distanziale oppure controdado).
4. Dopo aver raggiunto il carico di servizio (stazionario), avvitare il dado esagonale [1] della molla pensile all'elemento costruttivo contrapposto (ad esempio manicotto distanziale) come controdado.
5. La compensazione del carico della molla pensile avviene autonomamente.

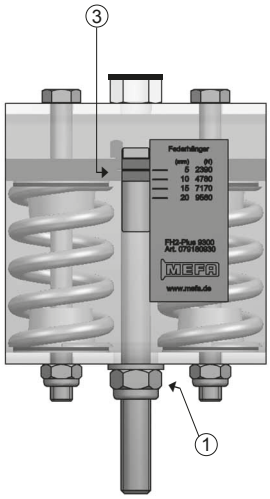

Obiettivo: compensazione delle dilatazioni

1. Nel tratto di linea di tubo soggetta a dilatazione rappresentato in figura – vedere schizzi esemplificativi a) e b) – la molla pensile:

   • secondo lo **schizzo a**, viene pretensionata mediante il dado esagonale in dotazione M12 (chiave 19 mm) [1] (leggibile sulla scala esterna [4] , bordo rondella rossa [3])

   La conduttura è in condizioni di pretensionamento durante il montaggio!

   • secondo lo **schizzo b**, non viene pretensionata.

   Nella scelta della molla pensile occorre considerare sia il carico che questo supporto deve sostenere sia lo spostamento del tubo dovuto alla dilatazione. L'escursione complessiva del supporto dovuta a questi fattori non deve superare quella massima prevista per la molla considerata.

   Il carico sul supporto cresce proporzionalmente all'escursione della molla: carico e corsa della molla sono legati cioè da un fattore di proporzionalità (costante elastica della molla).
2. La molla pensile viene montata alla costruzione oppure alla struttura di fissaggio.
3. Il fissaggio della molla pensile alla tubazione può avvenire direttamente tramite collare oppure mediante l' inserzione di accessori (barra filettata, manicotto distanziale e controdado, ecc).
4. Molla:

   4.1 Successivamente al montaggio delle tubazioni secondo lo schizzo a, prima della messa in servizio il dado esagonale M12 (chiave 19 mm) (1) deve venire avvitato come controdado all'elemento costruttivo contrapposto (ad esempio manicotto distanziale).

   4.2 Dopo il raggiungimento del carico di servizio secondo lo schizzo b, in servizio stazionario, il dado esagonale M12 (chiave 19 mm) (1) deve venire avvitato come controdado all'elemento costruttivo contrapposto (ad esempio manicotto distanziale).
5. La compensazione del carico della molla pensile avviene automaticamente.

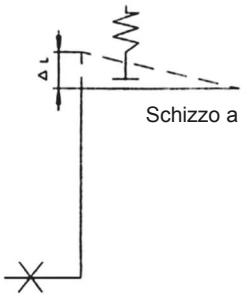

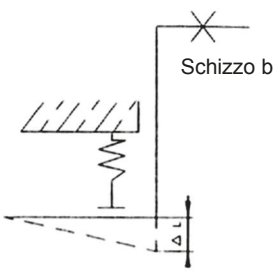

NOTA: MEFA Italia si riserva il diritto di modificare senza preavviso le informazioni contenute nel presente catalogo e non è responsabile di eventuali errori di stampa e trascrizione.

ELEMENTI DI **SCORRIMENTO**

Slitte, slitte a piatto, slitte a rulli e accessori

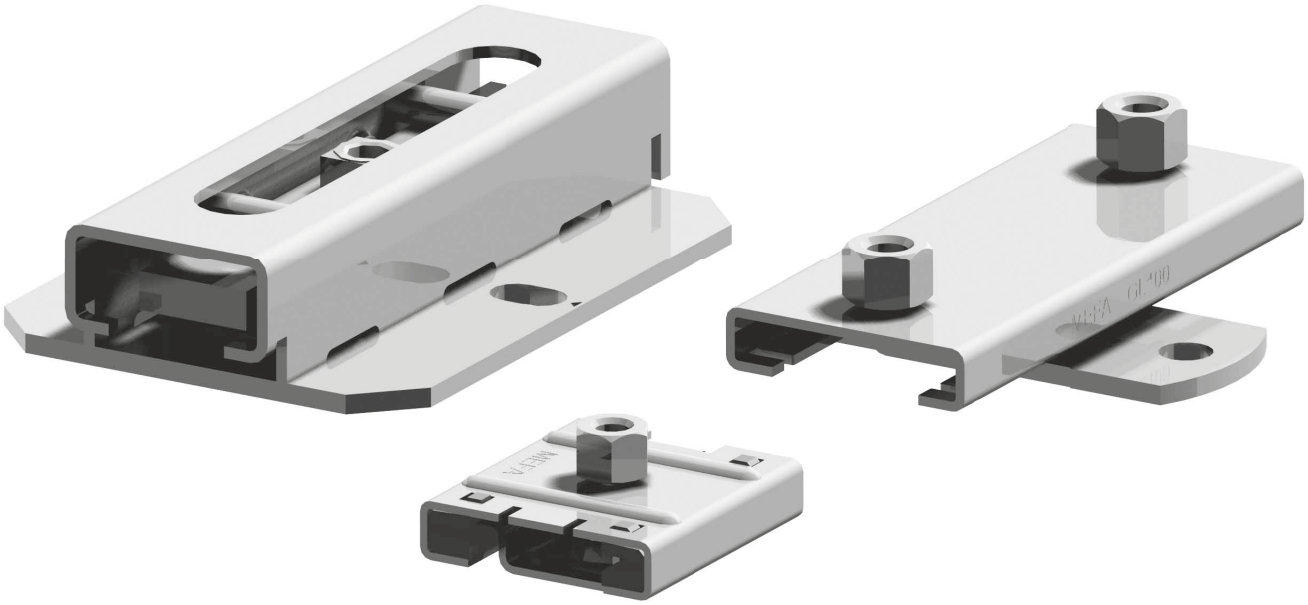

Slitte di scorrimento - MEFA

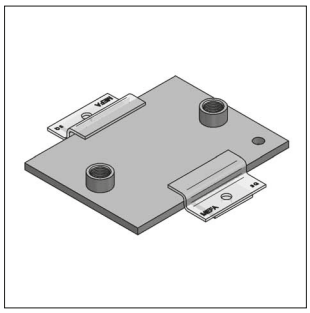

Slitta a piatto
Pagina 4/2

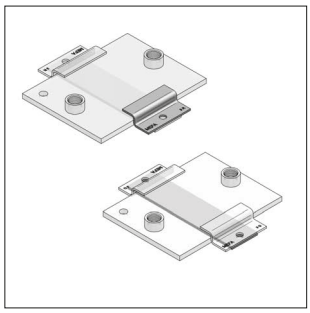

Piastra a Z
Pagina 4/3

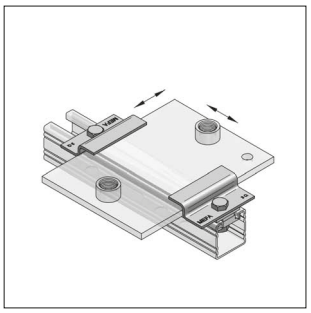

Elemento scorrevole assiale/radiale
Pagina 4/4

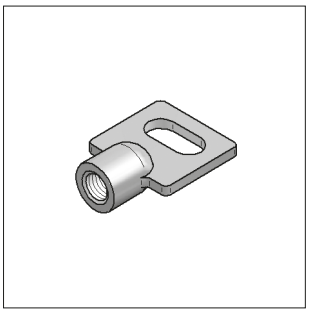

Elemento scorrevole
Pagina 4/4

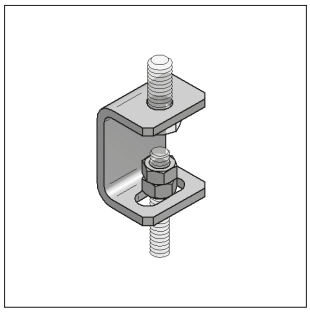

Distanziale scorrevole pensile
Pagina 4/5

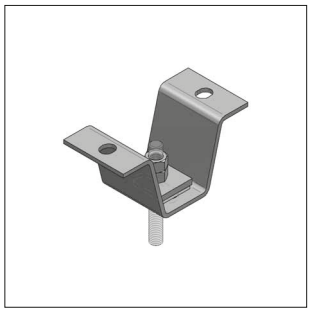

Supporto scorrevole TF
Pagina 4/5

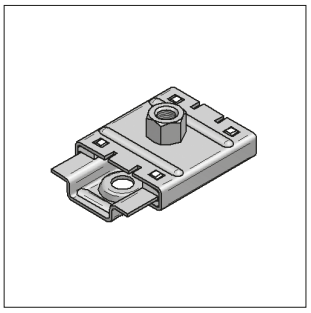

Slitta GL 37
Pagina 4/6

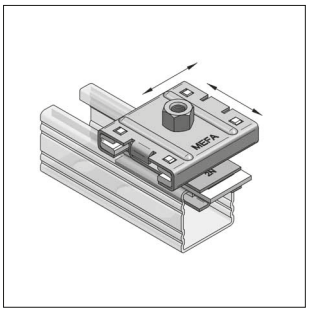

Slitta assiale/radiale GL 37
Pagina 4/7

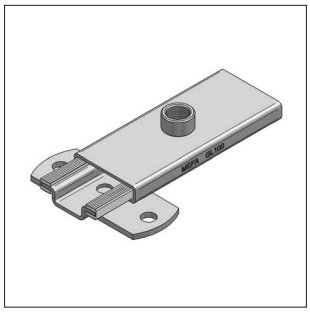

Slitta GL 100
Pagina 4/8

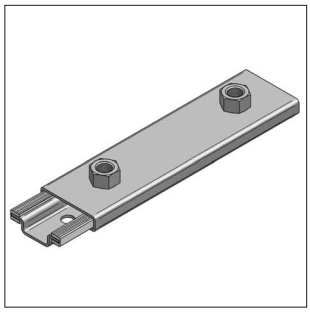

Slitta GL 200
Pagina 4/8

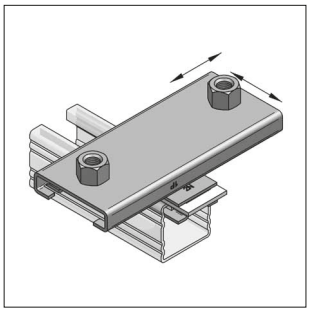

Slitta assiale/radiale
GL 100 e GL 200
Pagina 4/9

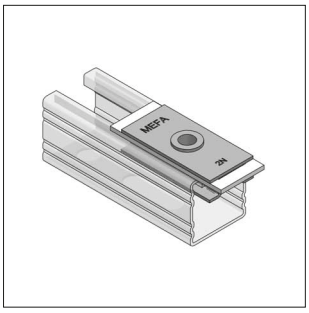

Guida scorrevole 45
Pagina 4/10

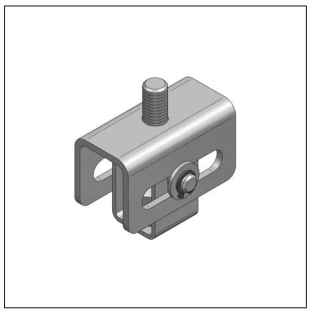

Elemento scorrevole
35 mm pensile
Pagina 4/11

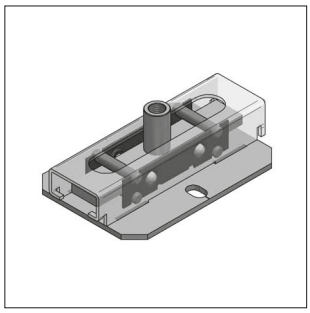

Slitta a rulli
Pagina 4/11

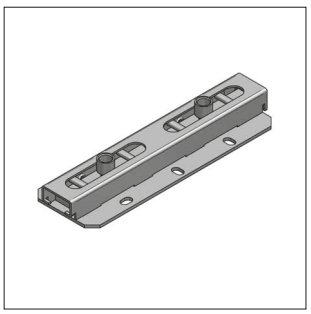

Slitta a rulli doppia
Pagina 4/12

ⓘ Slitte di scorrimento in acciaio inox al capitolo 13

NOTA: MEFA Italia si riserva il diritto di modificare senza preavviso le informazioni contenute nel presente catalogo e non è responsabile di eventuali errori di stampa e trascrizione.

Slitta a piatto

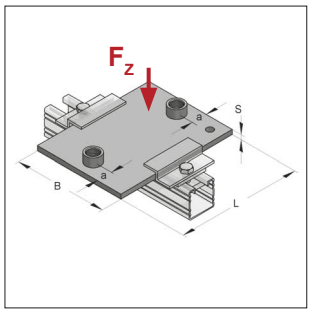

Slitta a piatto
per tubazioni in appoggio

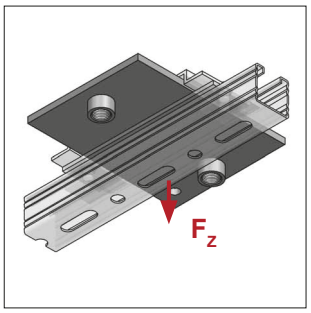

Slitta a piatto
per tubazioni sospese

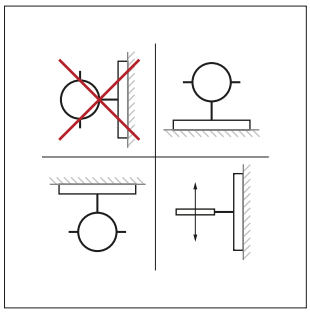

Installazioni possibili

Modello/Montaggio:

Applicazioni: Assorbimento di dilatazioni assiali
Accessori richiesti: Striscia di scorrimento, Piastra a Z (80mm, 1 foro)

Diametri tubo raccomandati: L 150 = fino a Ø 193,0 mm
(per connessioni doppie) L 200 = fino a Ø 299,5 mm
L 250 = fino a Ø 419,0 mm

Dati Tecnici:

Materiale: Acciaio
Tipo materiale: S235JR
Finitura: Zincatura galvanica (GALV)[1)]

04

[1)] Disponibile anche nella finitura Zinco-Nichel o zincato a caldo (classe di corrosione C3, secondo ISO 9223) per applicazioni in ambiente esterno. Tempi di consegna su richiesta.

* Tempi di consegna su richiesta.

Descrizione	Dimensioni L x B x S [mm]	Connessione	a [mm]	Max. corsa in appoggio [mm]	Max. corsa in sospensione [mm]	Massimo carico ammissibile F_z [kN]	Accessori striscia di scorrimento [Art.-Nr.]	Peso [kg/pz]	Conf. [pz]	Articolo
Slitta a piatto	**150 x 100 x 8**	1x Dado M16	-	100	-	1,5	077955501	1,00	1	0771162
Slitta a piatto	**150 x 100 x 8**	1x Manicotto 1/2"	-	100	-	1,5	077955501	1,00	1	0771200
Slitta a piatto	**150 x 100 x 8***	1x Manicotto 3/4"	-	100	-	1,5	077955501	1,01	1	0771227
Slitta a piatto	**150 x 100 x 8**	2x Dado M16	25	100	20	4,8	077955501	1,04	1	0771164
Slitta a piatto	**150 x 100 x 8**	2x Manicotto 1/2"	25	100	20	4,8	077955501	1,03	1	0771202
Slitta a piatto	**150 x 100 x 8***	2x Manicotto 3/4"	25	100	20	4,8	077955501	1,05	1	0771229
Slitta a piatto	**200 x 100 x 8**	2x Dado M16	25	150	70	3,0	077955501	1,36	1	0771163
Slitta a piatto	**200 x 100 x 8**	2x Manicotto 1/2"	25	150	70	3,0	077955501	1,35	1	0771201
Slitta a piatto	**200 x 100 x 8***	2x Manicotto 3/4"	25	150	70	3,0	077955501	1,38	1	0771228
Slitta a piatto	**200 x 100 x 8**	2x Manicotto 1"	25	150	70	3,0	077955501	1,44	1	0771236
Slitta a piatto	**200 x 150 x 8***	2x Manicotto 1/2"	25	150	70	4,4	077956701	1,98	1	0771331
Slitta a piatto	**250 x 100 x 8**	2x Dado M16	25	200	120	2,2	077955501	1,68	1	0771465
Slitta a piatto	**250 x 100 x 8**	2x Manicotto 1/2"	25	200	120	2,2	077955501	1,66	1	0771503
Slitta a piatto	**250 x 100 x 8***	2x Manicotto 3/4"	25	200	120	2,2	077955501	1,69	1	0771511
Slitta a piatto	**250 x 100 x 8**	2x Manicotto 1"	25	200	120	2,2	077955501	1,76	1	0771538
Slitta a piatto	**250 x 200 x 8***	2x Manicotto 1/2"	25	200	120	4,2	077956001	3,26	1	0771707
Slitta a piatto	**250 x 200 x 10***	2x Manicotto 1/2"	25	200	120	6,4	077956001	4,06	1	0771710
Slitta a piatto	**300 x 200 x 10***	2x Manicotto 1"	25	200	160	5,6	077956001	4,96	1	0771811
Slitta a piatto	**300 x 200 x 12***	2x Manicotto 1"	25	200	160	8,1	077956001	5,91	1	0771814
Slitta a piatto	**300 x 250 x 12***	2x Manicotto 1"	25	200	160	10,2	077957001	7,36	1	0771817
Slitta a piatto	**350 x 200 x 12***	2x Manicotto 1 1/4"	35	300	200	6,0	077956001	6,94	1	0771902
Slitta a piatto	**350 x 250 x 12***	2x Manicotto 1"	25	300	200	7,4	077957001	8,56	1	0771911
Slitta a piatto	**400 x 250 x 12***	2x Manicotto 1 1/4"	35	350	250	5,4	077957001	9,82	1	0771973

NOTA: MEFA Italia si riserva il diritto di modificare senza preavviso le informazioni contenute nel presente catalogo e non è responsabile di eventuali errori di stampa e trascrizione.

Piastra a Z

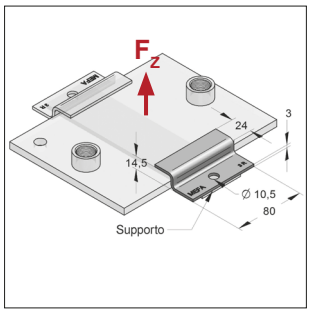

Piastra a Z con supporto

Modello/Montaggio:

Applicazioni: Da utilizzare con le Slitte a Piatto Mefa

Accessori richiesti: Vite esagonale M10x25, dado o piastra filettata (adatta al profilo)

Nota: * Per Slitte a Piatto con spessore s >12mm deve essere utilizzato il distanziale per Piastra a Z

Dati Tecnici:

Materiale: Acciaio

Tipo materiale: S235JR

Finitura: Zincatura galvanica (GALV)[1)]

Foro: 10,5 mm

[1)] Disponibile anche nella finitura zinco-nichel (classe di corrosione C3, secondo ISO 9223) per applicazioni in ambiente esterno. Tempi di consegna su richiesta

Descrizione	L [mm]	Max. trazione [coppia di piastre] F_z [kN]	Fori di fissaggio [pz]	Peso [kg/pz]	Conf. [pz]	Articolo
Piastra a Z	**80**	4,5	1	0,114	1	077951201

Distanziale per piastra a Z

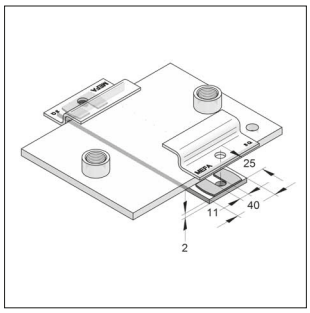

Piastra a Z con supporto

Modello/Montaggio:

Applicazioni: Aumenta la distanza dalla piastra a Z

Dati Tecnici:

Materiale: Acciaio

Finitura: Lamina zincata a caldo (fbv)

Descrizione	Spessore [mm]	Peso [kg/pz]	Conf. [pz]	Articolo
Distanziale per piastra a Z	2	0,012	1	0779508

Striscia di scorrimento PA 6

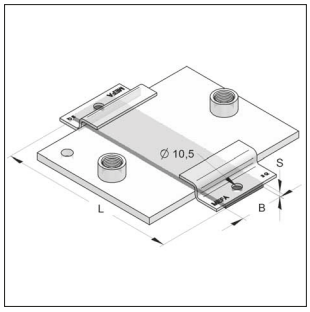

Striscia di scorrimento

Modello/Montaggio:

Proprietà del prodotto: Migliora la capacità di scorrimento

Applicazioni: Slitta a piatto MEFA

Dati Tecnici:

Materiale: Poliammide 6

Fattore di attrito statico: 0,2-0,3

Resistenza alla temperatura: da -30 °C a +110 °C

Foro: 10,5 mm

Descrizione	Tipo	Dimensioni L x B x S [mm]	Spaziatura Fori [mm]	Peso [kg/pz]	Conf. [pz]	Articolo
Striscia di scorrimento	**standard**	1000 x 50 x 5	senza fori	0,288	1	0779550
Striscia di scorrimento	**per slitta a piatto largh. 100 mm**	163 x 50 x 5	138	0,046	1	077955501
Striscia di scorrimento	**per slitta a piatto largh. 150 mm**	213 x 50 x 5	188	0,061	1	077956701
Striscia di scorrimento	**per slitta a piatto largh. 200 mm**	263 x 50 x 5	238	0,075	1	077956001
Striscia di scorrimento	**per slitta a piatto largh. 250 mm**	313 x 50 x 5	288	0,089	1	077957001

NOTA: MEFA Italia si riserva il diritto di modificare senza preavviso le informazioni contenute nel presente catalogo e non è responsabile di eventuali errori di stampa e trascrizione.

Elemento scorrevole assiale/radiale

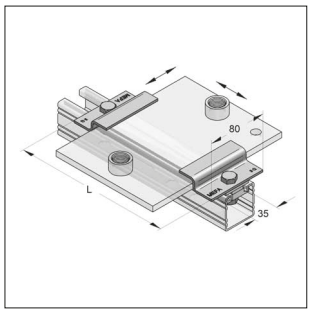

Elemento scorrevole assiale/radiale
con slitta a piatto
(per tubazioni in appoggio)

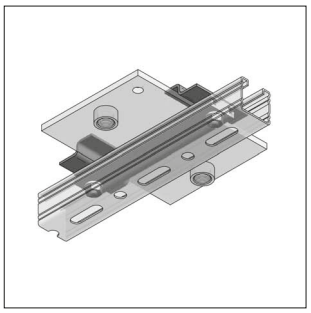

Elemento scorrevole assiale/radiale
con slitta a piatto
(per tubazioni sospese)

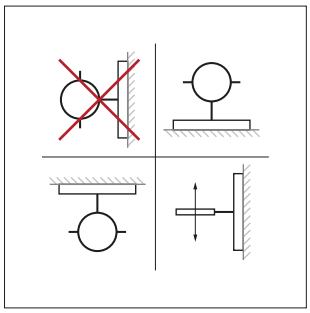

Installazioni possibili

Modello/Montaggio:

Profilato compatibile: Profilo-C 45

Applicazioni:
- Assorbimento delle dilatazioni assiali/radiali di tubazioni
- Per linee appese, appoggiate o disposte verticalmente
- Non adatto per tubazioni orizzontali a parete

Dati Tecnici:

Materiale elemento:	Acciaio
Tipo materiale:	S235JR
Finitura:	Zincatura galvanica (GALV)
Materiale scorrevole:	Poliammide 6
Fattore di attrito statico:	0,2-0,3
Resistenza alla temperatura:	da -30 °C a +110 °C

Descrizione	Tipo	Tipo	L [mm]	Peso [kg/pz]	Conf. [pz]	Articolo
Elemento scorrevole assiale/radiale	**I**	per slitta a piatto largh. 100 mm	163	0,294	1	077997101
Elemento scorrevole assiale/radiale	**II**	per slitta a piatto largh. 150 mm	213	0,312	1	077997201
Elemento scorrevole assiale/radiale	**III**	per slitta a piatto largh. 200 mm	263	0,331	1	077997301

NOTA: MEFA Italia si riserva il diritto di modificare senza preavviso le informazioni contenute nel presente catalogo e non è responsabile di eventuali errori di stampa e trascrizione.

T. +39 02 93540195

MEFA

info@mefa.it

Distanziale scorrevole pensile L

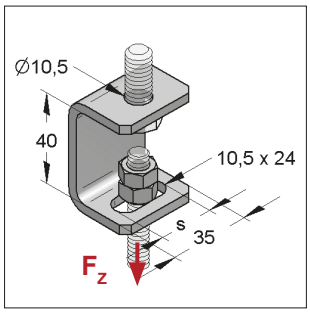

Distanziale scorrevole pensile

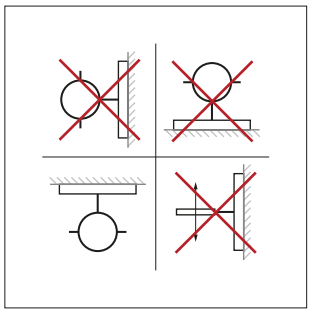
Installazioni possibili

Modello/Montaggio:
Applicazioni: Per fissaggi a soffitto di barre filettate
Scopo fornitura: Staffa di supporto, dado a cono e controdado

Dati Tecnici:
Materiale: Acciaio
Tipo materiale: S235JR
Finitura: Zincatura galvanica (GALV)

Descrizione	Filetto	Altezza regolabile [mm]	Max. scorrimento [mm]	Massimo carico ammissibile F_z [kN]	Peso [kg/pz]	Conf. [pz]	Articolo
Distanziale scorrevole pensile L	**M8**	30	16	1,6	0,104	100	0781010
Distanziale scorrevole pensile L	**M10**	30	14	1,6	0,119	100	0781029

Supporto scorrevole pensile TF

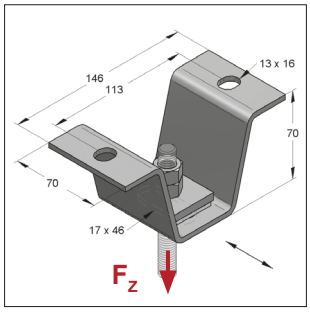

Supporto scorrevole pensile TF

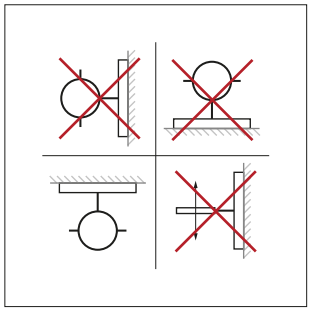
Installazioni possibili

Modello/Montaggio:
Applicazioni: Montaggio a soffitto e su binari
Comprende: Supporto, piatto scorrevole, piatto

Dati Tecnici:
Materiale supporto: Acciaio
Tipo materiale: S235JR
Finitura: Zincatura galvanica (GALV)
Materiale scorrevole: Poliammide 6
Fattore di attrito statico: 0,2-0,3
Resistenza alla temperatura: da -30 °C a +110 °C

Descrizione	Filetto	Max. scorrimento [mm]	Massimo carico ammissibile F_z [kN]	Peso [kg/pz]	Conf. [pz]	Articolo
Supporto scorrevole pensile TF	**M10** (IB 660)	36	12,0	0,619	1	0816604
Supporto scorrevole pensile TF	**M12** (IB 661)	34	12,0	0,630	1	0816612
Supporto scorrevole pensile TF	**M16** (IB 663)	30	12,0	0,670	1	0816639

NOTA: MEFA Italia si riserva il diritto di modificare senza preavviso le informazioni contenute nel presente catalogo e non è responsabile di eventuali errori di stampa e trascrizione.

Slitta GL 37

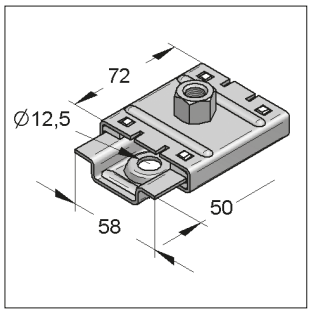

Slitta GL 37

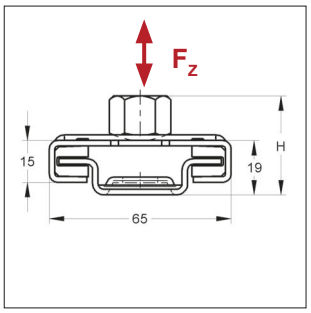

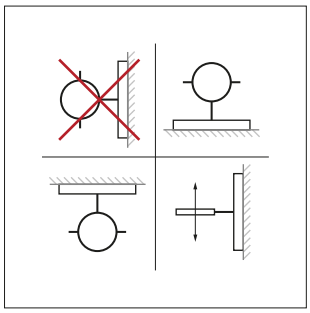

Installazioni possibili

Modello/Montaggio:

Applicazioni: Assorbimento di dilatazioni assiali fino a 37mm, per tubazioni appoggiate, appese, o diposte verticalmente (montanti).

Nota: Dopo il montaggio, le linguette di protezione devono essere piegate per ottenere un finecorsa.

Dati Tecnici:

Materiale supporto:	Acciaio
Tipo materiale:	S235JR
Finitura:	Zincatura galvanica (GALV)
Corsa di scorrimento:	fino a 37 mm
Materiale scorrevole:	Poliammide 6
Fattore di attrito statico:	0,2-0,3
Resistenza alla temperatura:	da -30 °C a +110 °C

Descrizione	Connessione	H [mm]	Massimo carico ammissibile in sospensione [kN]	Massimo carico ammissibile in appoggio [kN]	Peso [kg/pz]	Conf. [pz]	Articolo
Slitta GL 37	1 x M8	32	1,3	1,3	0,204	25	0770515
Slitta GL 37	1 x M10	34	1,3	1,3	0,214	25	0770523
Slitta GL 37	1 x M12	36	1,3	1,3	0,223	25	0770531
Slitta GL 37	1 x M16	34	1,3	1,3	0,232	25	0770558
Slitta GL 37	1 x 1/2"	35	1,3	1,3	0,225	25	0770604

NOTA: MEFA Italia si riserva il diritto di modificare senza preavviso le informazioni contenute nel presente catalogo e non è responsabile di eventuali errori di stampa e trascrizione.

Slitta assiale/radiale GL 37

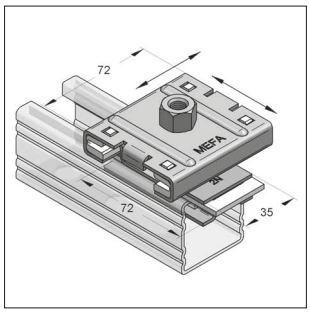

Slitta assiale/radiale GL 37

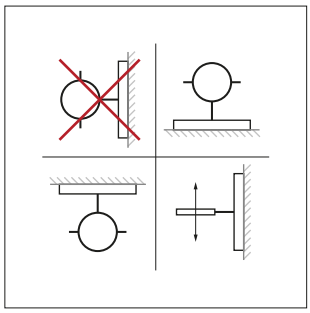
Installazioni possibili

Modello/Montaggio:

Profilato compatibile:	Profilo-C 45
Applicazioni:	Assorbimento di dilatazioni assiali e radiali per tubazioni appoggiate, appese, o diposte verticalmente (montanti).
Comprende:	Slitta GL 37 elemento di scorrimento, preassemblato (senza profilato a C).
Nota:	Dopo il montaggio, le linguette di protezione devono essere piegate per ottenere un finecorsa

Dati Tecnici:

Materiale:	Acciaio
Tipo materiale:	S235JR
Finitura:	Zincatura galvanica (GALV)
Corsa di scorrimento assiale:	fino 37 mm
Corsa di scorrimento radiale:	secondo lunghezza profilo
Materiale scorrevole:	Poliammide 6
Fattore di attrito statico:	0,2-0,3
Resistenza alla temperatura:	da -30 °C a +110 °C

Descrizione	Massimo carico ammissibile in sospensione [kN]	Massimo carico ammissibile in appoggio [kN]	Peso [kg/pz]	Conf. [pz]	Articolo
Slitta assiale/radiale GL 37 M8	1,3	1,3	0,357	1	077046801
Slitta assiale/radiale GL 37 M10	1,3	1,3	0,367	1	077046001
Slitta assiale/radiale GL 37 M12	1,3	1,3	0,376	1	077046201
Slitta assiale/radiale GL 37 M16	1,3	1,3	0,385	1	077046601
Slitta assiale/radiale GL 37 Manicotto 1/2"	1,3	1,3	0,378	1	077046401

NOTA: MEFA Italia si riserva il diritto di modificare senza preavviso le informazioni contenute nel presente catalogo e non è responsabile di eventuali errori di stampa e trascrizione.

Slitta GL 100 e GL 200

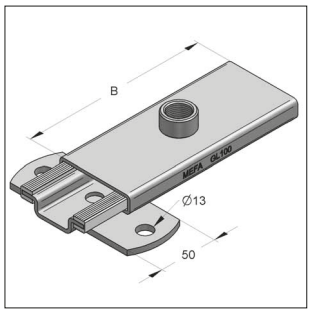

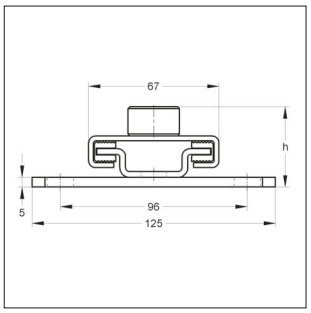

Slitta GL 100
(illustrazione con piastra)

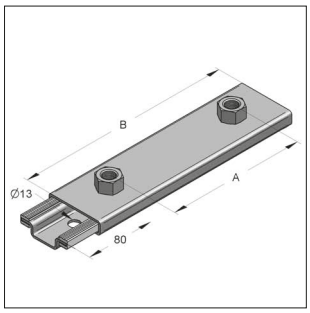

Slitta GL 200

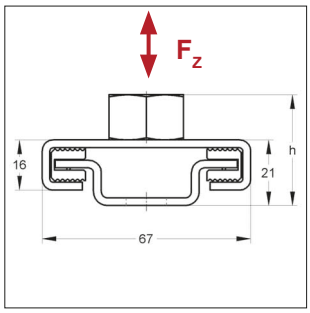

Modello/Montaggio:

Profilato compatibile: Profilo-C 45

Applicazioni: Assorbimento di dilatazioni assiali per tubazioni appoggiate, appese, o disposte verticalmente (montanti)

Nota: Dopo il montaggio, le linguette di protezione devono essere piegate per ottenere un finecorsa

Installazioni possibili

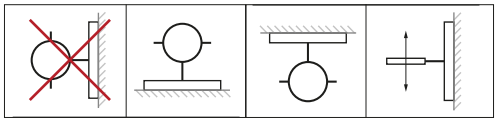

Dati Tecnici:

Materiale supporto:	Acciaio
Tipo materiale:	S235JR
Finitura:	Zincatura galvanica (GALV)[1]
Corsa di scorrimento GL 100	ca. 75 mm
Corsa di scorrimento GL 200	ca. 165 mm
Materiale scorrevole:	Poliammide 6
Resistenza alla temperatura:	da -30 °C a +110 °C

TSP®-3 [1]

[1] Disponibile anche nella finitura Zinco-Nichel o zincato a caldo (classe di corrosione C3, secondo ISO 9223) per applicazioni in ambiente esterno. Tempi di consegna su richiesta.

Descrizione	Connessione		A [mm]	H [mm]	B [mm]	Massimo carico ammissibile F_z [kN]	Peso [kg/pz]	Conf. [pz]	Articolo
Slitta GL 100	1x Dado	M10	-	35	160	3,0	0,517	20	0770524
	1x Dado	M12	-	37	160	3,0	0,526	20	0770532
	1x Dado	M16	-	36	160	3,0	0,535	1	0770559
	1x Manicotto	1/2"	-	36	160	3,0	0,528	1	0770605
Slitta GL 100 con piastra	1x Dado	M10	-	40	160	3,0	0,748	20	0770528[1]
	1x Dado	M12	-	42	160	3,0	0,757	20	0770536
	1x Dado	M16	-	41	160	3,0	0,766	20	0770563
	1x Manicotto	1/2"	-	41	160	3,0	0,759	1	0770609
Slitta GL 100	2x Dado	M10	120	35	160	3,0	0,538	20	0770526
	2x Dado	M12	120	37	160	3,0	0,562	1	0770534
	2x Dado	M16	120	36	160	3,0	0,581	1	0770561
	2x Manicotto	1/2"	120	36	160	3,0	0,559	1	0770607
Slitta GL 100 con piastra	2x Dado	M10	120	40	160	3,0	0,769	20	0770530
	2x Dado	M12	120	42	160	3,0	0,793	20	0770538[1]
	2x Dado	M16	120	41	160	3,0	0,812	1	0770565
	2x Manicotto	1/2"	120	41	160	3,0	0,790	1	0770611
Slitta GL 200	2x Dado	M10	160	35	250	3,0	0,746	1	0770527
	2x Dado	M12	160	37	250	3,0	0,763	1	0770535[1]
	2x Dado	M16	160	36	250	3,0	0,781	1	0770562
	2x Manicotto	1/2"	160	36	250	3,0	0,767	1	0770608
Slitta GL 200 con piastra	2x Dado	M10	150	40	250	3,0	0,977	1	0770638
	2x Dado	M12	150	42	250	3,0	0,994	1	0770539
	2x Dado	M16	160	41	250	3,0	1,012	1	0770566
	2x Manicotto	1/2"	160	41	250	3,0	0,998	10	0770615[1]

NOTA: MEFA Italia si riserva il diritto di modificare senza preavviso le informazioni contenute nel presente catalogo e non è responsabile di eventuali errori di stampa e trascrizione.

Slitta assiale/radiale GL 100 e GL 200

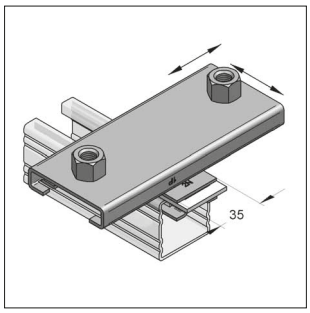

Slitta assiale/radiale
senza piastra

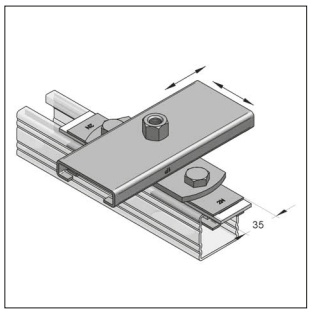

Slitta assiale/radiale
con piastra

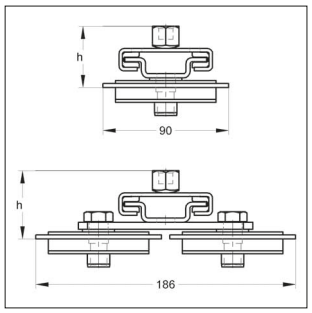

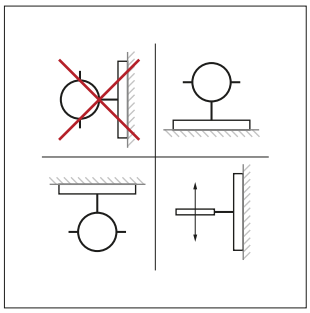

Installazioni possibili

Modello/Montaggio:

Profilato compatibile: Profilo-C 45

Applicazioni: Assorbimento di dilatazioni assiali e radiali per tubazioni appoggiate, appese, o disposte verticalmente (montanti)

Comprende: Slitta GL100 o GL200, elemento di scorrimento, preassemblato (senza Profilo-C)

Nota: Dopo il montaggio, le linguette di protezione devono essere piegate per ottenere un finecorsa

Dati Tecnici:

Materiale:	Acciaio
Tipo materiale:	S235JR
Finitura:	Zincatura galvanica (GALV)
Corsa di scorrimento GL 100	ca. 75 mm
Corsa di scorrimento GL 200	ca. 165 mm
Materiale scorrevole:	Poliammide 6
Fattore di attrito statico:	0,2-0,3
Resistenza alla temperatura:	da -30 °C a +110 °C

Descrizione	Connessione		h [mm]	Massimo carico ammissibile [kN]	Peso [kg/pz]	Conf. [pz]	Articolo
Slitta assiale/radiale GL 100	1x Dado	M10	42	2,0	0,670	1	077048401
	1x Dado	M12	44	2,0	0,679	1	077048301
	1x Dado	M16	43	2,0	0,688	1	077048501
	1x Manicotto	1/2"	43	2,0	0,700	1	077048601
Slitta assiale/radiale GL 100 con piastra	1x Dado	M10	47	3,0	1,074	1	077048402
	1x Dado	M12	49	3,0	1,083	1	077048302
	1x Dado	M16	48	3,0	1,092	1	077048502
	1x Manicotto	1/2"	48	3,0	1,080	1	077048602
Slitta assiale/radiale GL 100	2x Dado	M10	42	2,0	0,691	1	077048001
	2x Dado	M12	44	2,0	0,715	1	077048101
	2x Dado	M16	43	2,0	0,734	1	077048701
	2x Manicotto	1/2"	43	2,0	0,712	1	077048201
Slitta assiale/radiale GL 100 con piastra	2x Dado	M10	47	3,0	1,095	1	077048002
	2x Dado	M12	49	3,0	1,119	1	077048102
	2x Dado	M16	48	3,0	1,138	1	077048702
	2x Manicotto	1/2"	48	3,0	1,116	1	077048202
Slitta assiale/radiale GL 200	2x Dado	M10	42	2,0	0,899	1	077047101
	2x Dado	M12	44	2,0	0,916	1	077047001
	2x Dado	M16	43	2,0	0,949	1	077047201
	2x Manicotto	1/2"	43	2,0	0,920	1	077047301
Slitta assiale/radiale GL 200 con piastra	2x Dado	M10	47	3,0	1,303	1	077047102
	2x Dado	M12	49	3,0	1,320	1	077047002
	2x Dado	M16	48	3,0	1,321	1	077047202
	2x Manicotto	1/2"	48	3,0	1,324	1	077047302

NOTA: MEFA Italia si riserva il diritto di modificare senza preavviso le informazioni contenute nel presente catalogo e non è responsabile di eventuali errori di stampa e trascrizione.

Valori di riferimento per l'uso delle slitte GL

I valori riportati in tabella sono relativi a tubazioni verticali e appese e indicano i limiti di funzionamento del sistema.

Slitta	Collare	Max. lunghezza Tronchetto/nipplo filettato [mm]
GL 37 M8	Omnia MB	50
GL 37 M10	Omnia MB	70
GL 37 M12	Omnia MB	90
GL 37 M16	Omnia MB	110
GL 37 1/2"	Maxima PSM	150
GL 100 1 x M10	Omnia MB	90
GL 100 1 x M12	Omnia MB	110
GL 100 2 x M10	Omnia MB	90
GL 100 2 x M12	Omnia MB	110
GL 100 2 x M12	Maxima PSM	110
GL 100 2 x M16	Maxima PSM	160
GL 100 2 x 1/2"	Maxima PSM	200
GL 200 2 x M10	Omnia MB	90
GL 200 2 x M12	Omnia MB	110
GL 200 2 x M12	Maxima PSM	110
GL 200 2 x M16	Maxima PSM	160
GL 200 2 x 1/2"	Maxima PSM	200

Guida scorrevole 45

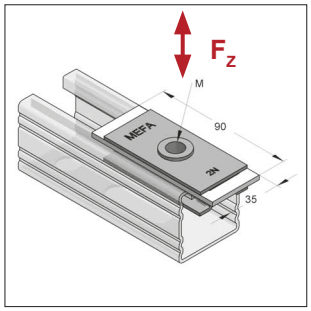

Guida scorrevole 45

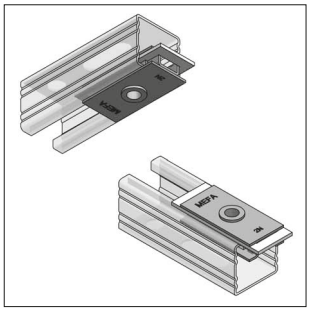

Montaggio in appoggio / in sospensione

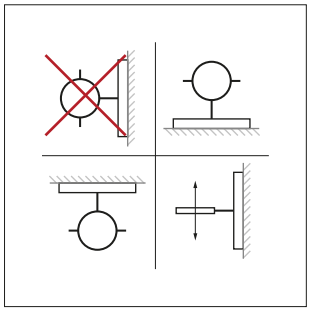

Installazioni possibili

Modello/Montaggio:

Profilato compatibile: Profilo-C 45

Applicazioni: Assorbimento di dilatazioni assiali e radiali per tubazioni appoggiate, appese, o disposte verticalmente (montanti).

Assorbimento di forze di taglio trasversali.

Dati Tecnici:

Materiale: Acciaio
Tipo materiale: S235JR
Finitura: Zincatura galvanica (GALV)

Materiale slitta a piatto: Poliammide 6
Fattore di attrito statico: 0,2-0,3
Resistenza alla temperatura: da -30 °C a +110 °C

Descrizione	Max. spazio guida/collare [mm]	Massimo carico ammissibile in sospensione [kN]	Massimo carico ammissibile in appoggio F_z [kN]	Peso [kg/pz]	Conf. [pz]	Articolo
Guida scorrevole 45 M8	45	2,0	2,0	0,115	1	077002801
Guida scorrevole 45 M10	55	2,0	2,0	0,120	1	077003001
Guida scorrevole 45 M12	55	2,0	2,0	0,126	1	077003201

NOTA: MEFA Italia si riserva il diritto di modificare senza preavviso le informazioni contenute nel presente catalogo e non è responsabile di eventuali errori di stampa e trascrizione.

Supporto scorrevole 35 mm, M8/M10

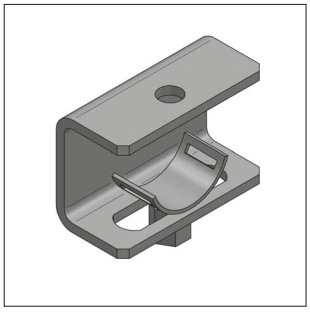

Supporto scorrevole 35 mm M8/M10

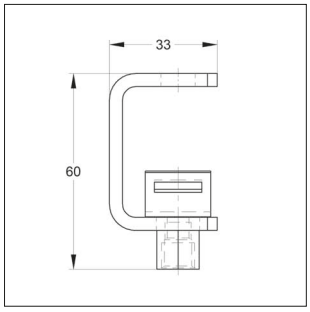

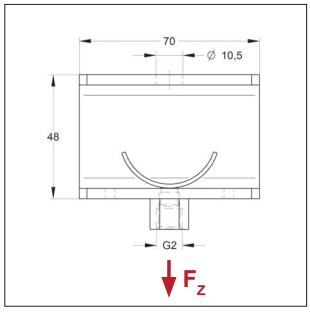

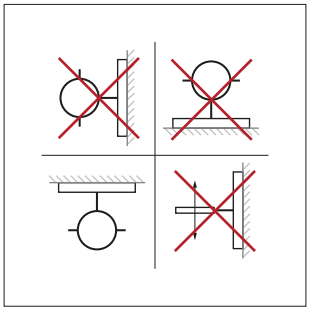

Installazioni possibili

Modello/Montaggio:
Applicazioni: Assorbimento dilatazioni assiali per installazioni sospese
Accessori necessari: vite M10 per connessione a strutture inclinate

Dati Tecnici:
Materiale: Acciaio
Tipo materiale: S235JR
Finitura: Zincatura galvanica (GALV)

Descrizione	Filetto	Scorrimento s [mm]	Max. carico ammissibile F_z [kN]	Peso [kg/pz]	Conf. [pz]	Articolo
Supporto scorrevole 35mm	**M8/M10**	35	2,5	0,2341	50	07709903

04

Slitta a rulli

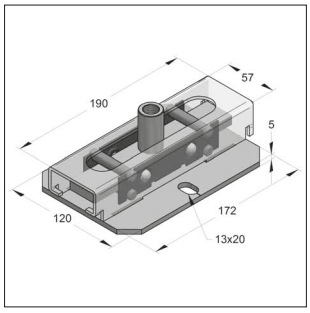

Slitta a rulli

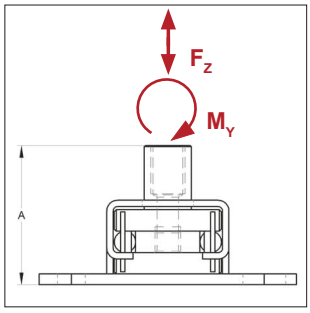

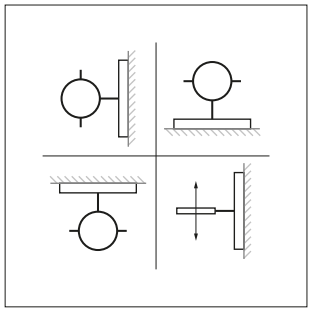

Installazioni possibili

Modello/Montaggio:
Applicazioni: Assorbimento di dilatazioni assiali per tubazioni appoggiate e appese.

Dati Tecnici:
Materiale: Acciaio
Tipo materiale: S235JR
Finitura: Zincatura galvanica (GALV)
Fattore di attrito: 0,004-0,02
Corsa di scorrimento: 120 mm
Temperatura max.: fino a + 300 °C

Montaggio appoggio / sospeso

Descrizione	A [mm]	Max. carico di trazione e di compressione ammissibile F_z [kN]	Max. momento flettente ammissibile M_Y [Nm]	Peso [kg/pz]	Conf. [pz]	Articolo
Slitta a rulli Filetto M10	65	4,0	150	1,93	1	175811811
Slitta a rulli Filetto M12	65	4,0	150	1,92	1	175811813
Slitta a rulli Filetto M16	65	4,0	150	1,97	1	175811816
Slitta a rulli Manicotto 1/2"	45	4,0	150	1,92	1	175811839
Slitta a rulli Manicotto 3/4"	86	4,0	150	2,10	1	175811840

NOTA: MEFA Italia si riserva il diritto di modificare senza preavviso le informazioni contenute nel presente catalogo e non è responsabile di eventuali errori di stampa e trascrizione.

Slitta a rulli doppia

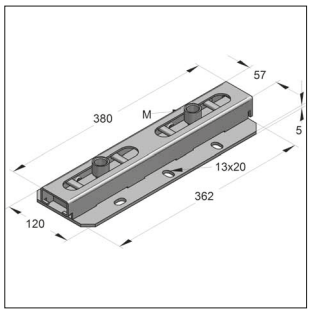

Slitta a rulli doppia

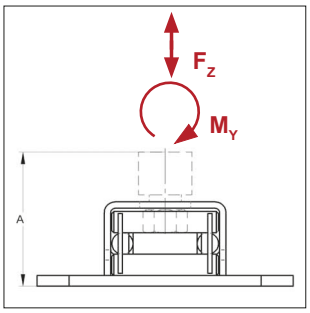

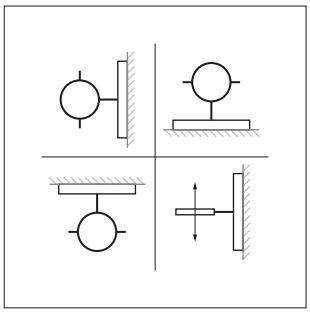

Installazioni possibili

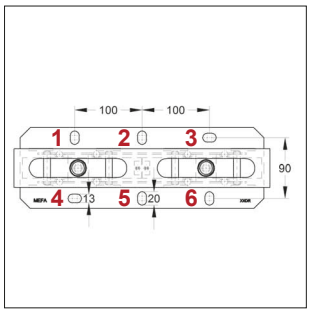

Punti di attacco[1)]

Modello/Montaggio:

Applicazioni: Azione assiale ridotta
Assorbimento di dilatazioni assiali per tubazioni appoggiate e appese, verticali e orizzontali

Nota: Per tubazioni aventi diametro fino a DN500 eventualmente è possibile allentare la piastra di attacco in modo da portare più avanti la slitta. Fissare la piastra di attacco su entrambi i lati dopo aver posizionato i collari.

Dati Tecnici:

Materiale:	Acciaio
Tipo materiale:	S235
Finitura:	Zincatura galvanica (GALV)
Fattori di attrito:	0,004-0,02
Corsa di scorrimento:	120 mm
Temperatura max.:	fino a 300 °C

Descrizione	Connessione	A [mm]	Max. carico di trazione e di compressione ammissibile F_Z [kN]		Max. momento flettente ammissibile M_Y [Nm]	Peso [kg/pz]	Conf. [pz]	Articolo
Slitta a rulli doppia M10	2x M10	65	8,0	8,0	300	4,05	1	175911811
Slitta a rulli doppia M12	2x M12	65	8,0	8,0	300	4,03	1	175911813
Slitta a rulli doppia M16	2x M16	65	8,0	8,0	300	4,13	1	175911816
Slitta a rulli doppia 1/2"	2x 1/2"	52	8,0	8,0	300	4,03	1	175911839
Slitta a rulli doppia 3/4"	2x 3/4"	86	8,0	8,0	300	4,38	1	175911840

[1)] 4 kN con 2 viti filettate nei punti 2 e 5.
8 kN con 3 viti filettate nei punti 1, 3, 5 o nei punti 2, 4, 6.
8 kN con 4 viti filettate nei punti 1, 3, 4, 6.

NOTA: MEFA Italia si riserva il diritto di modificare senza preavviso le informazioni contenute nel presente catalogo e non è responsabile di eventuali errori di stampa e trascrizione.

ACCESSORI PER ***SOSPENSIONE***

Componenti DIN e standard, morsetti,
barre filettate e manicotti

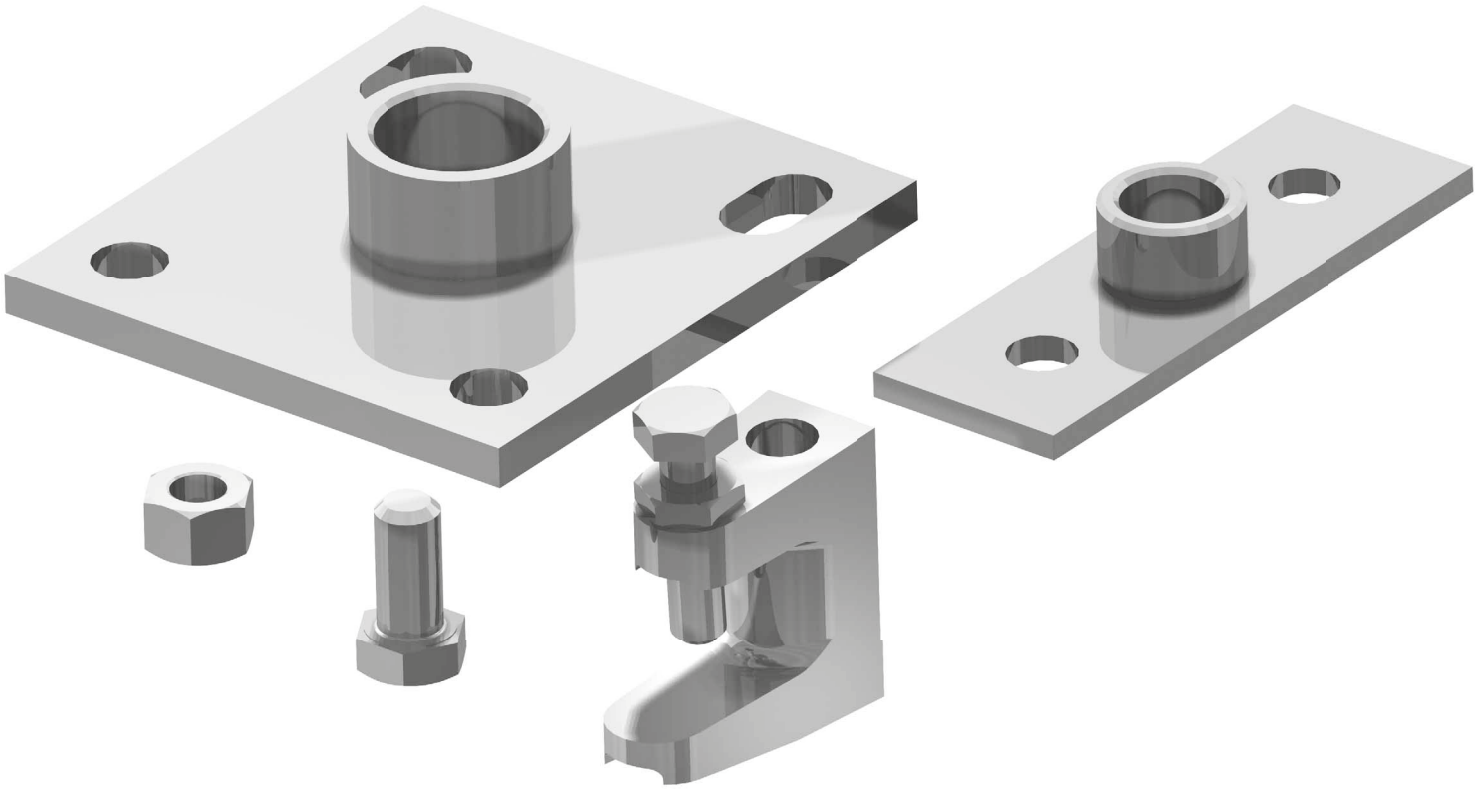

Accessori per sospensioni - MEFA

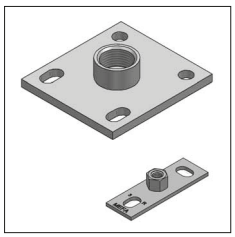

Piastra filettata
Pagina 5/2

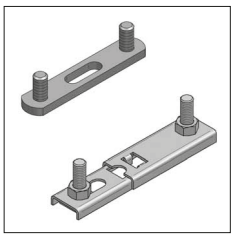

Supporto doppio
Pagina 5/4

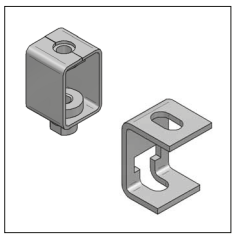

Sospensione regolabile in altezza
Pagina 5/5

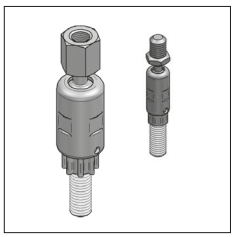

Snodo sferico
Pagina 5/6

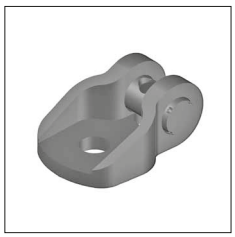

Connessione a snodo
Pagina 5/7

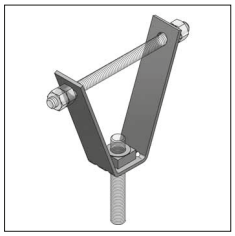

Supporto a trapezio
Pagina 5/7

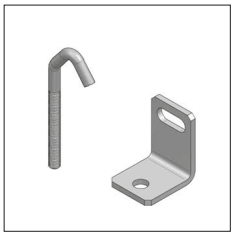

Gancio filettato, Distanziale angolare
Pagina 5/8

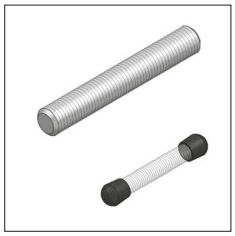

Tappo protettivo tondo, barra filettata
Pagina 5/9

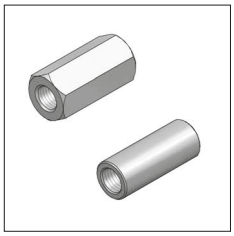

Manicotto di giunzione, Manicotto di riduzione
Pagina 5/11

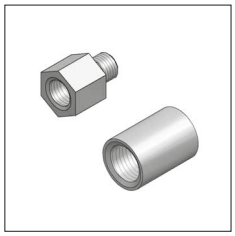

Elemento di riduzione, Adattatore di filetto
Pagina 5/12

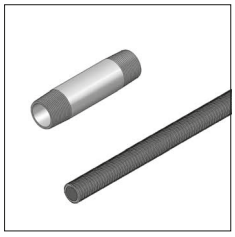

Nipplo filettato, Tubo filettato
Pagina 5/13

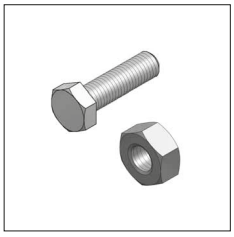

Vite esagonale, Dado esagonale
Pagina 5/16

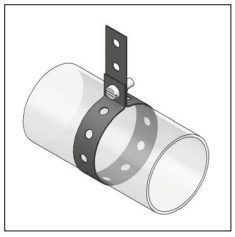

Banda forata di montaggio
Pagina 5/20

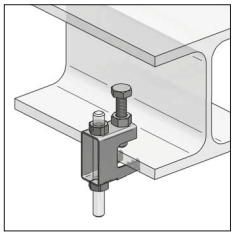

Morsetto PK/PKB
Pagina 5/20

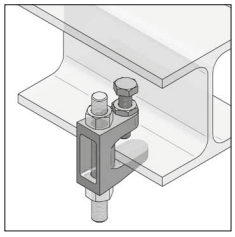

Morsetto in ghisa
Pagina 5/21

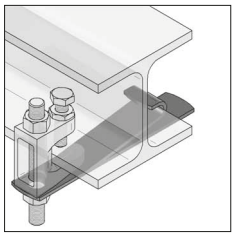

Piastra di sicurezza
Pagina 5/21

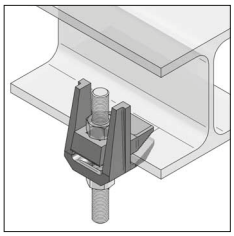

Morsetto F3
Pagina 5/22

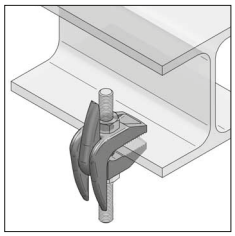

Morsetto F9
Pagina 5/23

Piastra filettata

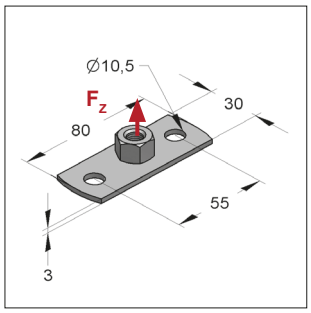

Piastra filettata Tipo 0

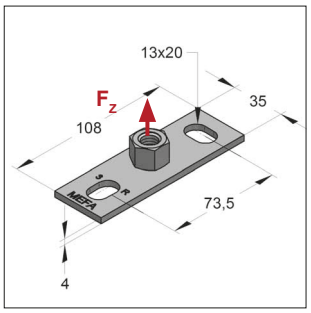

Piastra filettata Tipo I

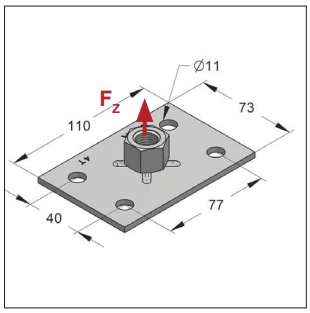

Piastra filettata Tipo II

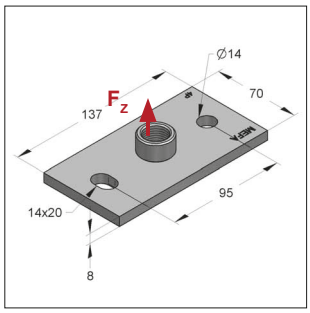

Piastra filettata Tipo III

Modello/Montaggio:

Applicazioni: Piastra con connessione filettata per il montaggio su strutture in genere o binari di montaggio. Per il montaggio di collari tramite l'utilizzo di barra o tronchetto filettati o tubo filettato.

Nota: Utilizzando ancoranti con omologazione occorre rispettare spaziatura e distanze dai bordi prescritte.

Dati Tecnici:

Materiale: Acciaio
Tipo materiale: S235JR
Finitura: Zincatura galvanica[1)]

TSP®-3 [1)]

05

[1)] Disponibile anche nella finitura Zinco-Nichel o zincato a caldo (classe di corrosione C3, secondo ISO 9223) per applicazioni in ambiente esterno. Tempi di consegna su richiesta.

[2)] Per l'isolamento acustico vedere pagina 3a/11.

Descrizione	Filetto	Dimensione piastra lungh. x largh. x spess. [mm]	Fori [mm]	Max. carico ammissibile F_z [kN]	Peso [kg/pz]	Conf. [pz]	Articolo
Tipo 0							
Piastra filettata Tipo 0	**M8**	80 x 30 x 3,0	10,5	1,05	0,063	50	05900008
Piastra filettata Tipo 0	**M10**	80 x 30 x 3,0	10,5	1,05	0,074	50	05900010
Tipo I							
Piastra filettata Tipo I	**M8/10**	108 x 35 x 4,0	13,0 x 20	1,50	0,137	50	0590044302
Piastra filettata Tipo I	**M12**	108 x 35 x 4,0	13,0 x 20	1,50	0,137	50	059006102
Piastra filettata Tipo I	**M16**	108 x 35 x 4,0	13,0 x 20	1,50	0,163	50	059008802
Piastra filettata Tipo I	**1/2"**	108 x 35 x 4,0	13,0 x 20	1,50	0,137	50	059004502
Tipo II							
Piastra filettata Tipo II	**M8**	110 x 73 x 4,0	11,0	3,40	0,225	50	059050701
Piastra filettata Tipo II	**M10**	110 x 73 x 4,0	11,0	3,40	0,226	50	059054101
Piastra filettata Tipo II	**M12**	110 x 73 x 4,0	11,0	3,40	0,274	50	059052501
Piastra filettata Tipo II	**M16**	110 x 73 x 4,0	11,0	3,40	0,301	50	059053301
Piastra filettata Tipo II	**1/2"**	110 x 73 x 4,0	11,0	3,40	0,277	50	059050901
Piastra filettata Tipo II	**3/4"**	110 x 73 x 4,0	11,0	3,40	0,290	50	059051701
Piastra filettata Tipo II	**1"**	110 x 73 x 4,0	11,0	3,40	0,324	50	059056801
Tipo III [2)]							
Piastra filettata Tipo III	**M10**	137 x 70 x 8,0	14,0 x 20,0	10,0	0,602	1	059060801
Piastra filettata Tipo III	**M12**	137 x 70 x 8,0	14,0 x 20,0	10,0	0,606	1	059060601
Piastra filettata Tipo III	**M16**	137 x 70 x 8,0	14,0 x 20,0	10,0	0,628	1	059060101
Piastra filettata Tipo III[1)]	**1/2"**	137 x 70 x 8,0	14,0 x 20,0	10,0	0,621	1	059060201
Piastra filettata Tipo III	**3/4"**	137 x 70 x 8,0	14,0 x 20,0	10,0	0,634	1	059059901
Piastra filettata Tipo III[1)]	**1"**	137 x 70 x 8,0	14,0 x 20,0	10,0	0,668	1	059060001
Piastra filettata Tipo III	**1 1/4"**	137 x 70 x 8,0	14,0 x 20,0	10,0	0,699	1	059060301
Piastra filettata Tipo III	**1 1/2"**	137 x 70 x 8,0	14,0 x 20,0	10,0	0,737	1	059060501

NOTA: MEFA Italia si riserva il diritto di modificare senza preavviso le informazioni contenute nel presente catalogo e non è responsabile di eventuali errori di stampa e trascrizione.

Piastra filettata

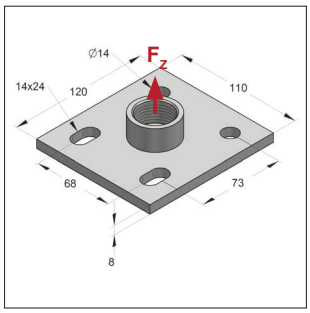

Piastra filettata Tipo IV

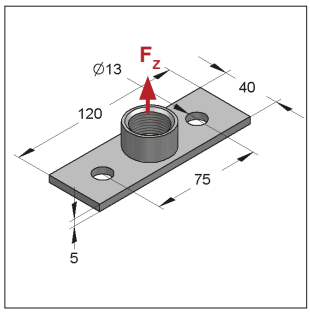

Piastra filettata Tipo V

TSP®-3 [1)]

Modello/Montaggio:

Applicazioni: Piastra con connessione filettata per il montaggio su strutture in genere o binari di montaggio. Per il montaggio di collari tramite l'utilizzo di barra o tronchetto filettati o tubo filettato.

Nota: Utilizzando ancoranti con omologazione occorre rispettare spaziatura e distanze dai bordi prescritte.

Dati Tecnici:

Materiale: Acciaio
Tipo materiale: S235JR
Finitura: Zincatura galvanica (GALV)[1)]

[1)] Disponibile anche nella finitura Zinco-Nichel o zincato a caldo (classe di corrosione C3, secondo ISO 9223) per applicazioni in ambiente esterno. Tempi di consegna su richiesta.

05

Descrizione	Filetto	Dimensione piastra lungh. x largh. x spess. [mm]	Fori [mm]	Max. carico ammissibile F_z [kN]	Peso [kg/pz]	Conf. [pz]	Articolo
Tipo IV							
Piastra filettata Tipo IV	**M16**	120 x 110 x 8,0	14,0 x 24,0	14,0	0,827	1	059055501
Piastra filettata Tipo IV	**1/2"**	120 x 110 x 8,0	14,0 x 24,0	14,0	0,820	1	059055601
Piastra filettata Tipo IV	**3/4"**	120 x 110 x 8,0	14,0 x 24,0	14,0	0,833	1	059055701
Piastra filettata Tipo IV	**1"**	120 x 110 x 8,0	14,0 x 24,0	14,0	0,867	1	059055801
Piastra filettata Tipo IV	**1 1/4"**	120 x 110 x 8,0	14,0 x 24,0	14,0	0,898	1	059055901
Tipo V							
Piastra filettata Tipo V[1)]	**1/2"**	120 x 40 x 5,0	13,0	2,7	0,213	50	0590586
Piastra filettata Tipo V	**3/4"**	120 x 40 x 5,0	13,0	2,7	0,226	50	0590587
Piastra filettata Tipo V	**1"**	120 x 40 x 5,0	13,0	2,7	0,260	50	0590588

NOTA: MEFA Italia si riserva il diritto di modificare senza preavviso le informazioni contenute nel presente catalogo e non è responsabile di eventuali errori di stampa e trascrizione.

Supporto doppio

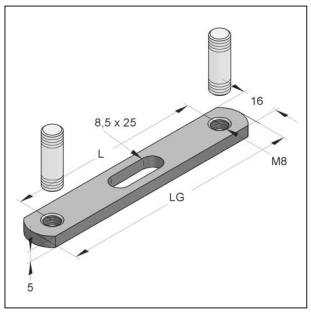

Supporto doppio
con filetto femmina

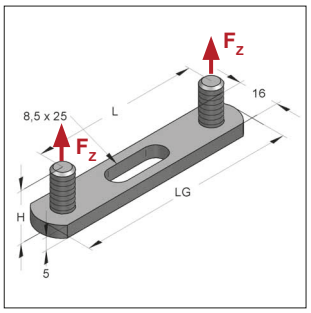

Supporto doppio MD

Modello/Montaggio:

Supporto doppio con filetto femmina: Senza perno filettato, con filetto femmina con varie lunghezze.

Supporto doppio MD: Con perno filettato fisso.

Dati Tecnici:

Materiale: Acciaio

Finitura: Zincatura galvanica (GALV)

05

Supporto doppio								
Descrizione	L	Filetto femmina	Dimensioni LG	Dimensioni H	Max carico ammissibile F_z	Peso	Conf.	Articolo
	[mm]	[mm]	[mm]	[mm]	[kN]	[kg/pz]	[pz]	
Supporto doppio	**65**	M8	87,0	-	0,2	0,042	100	0763071
Supporto doppio	**85**	M8	105,5	-	0,2	0,055	100	0763098
Supporto doppio	**105**	M8	125,5	-	0,2	0,068	100	0763128
Supporto doppio	**160**	M8	181,0	-	0,2	0,104	100	0763160
Supporto doppio MD								
Supporto doppio MD	**65**	M8	85,0	20,0	0,2	0,055	50	0760048
Supporto doppio MD	**105**	M8	125,0	20,0	0,2	0,081	50	0760056

Perno filettato

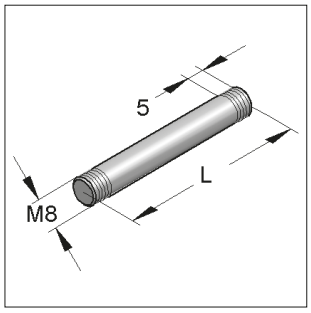

Perno filettato

Modello/Montaggio:

Applicazioni: Per supporto doppio con filetto femmina

Dati Tecnici:

Materiale: Acciaio

Finitura: Zincatura galvanica (GALV)

Descrizione	Lunghezza L [mm]	Filetto maschio	Lunghezza parte filettata [mm]	Peso [kg/pz]	Conf. [pz]	Articolo
Perno filettato	**13**	M8	5	0,005	100	0766151
Perno filettato	**25**	M8	5	0,009	100	0766259
Perno filettato	**35**	M8	5	0,012	100	0766356
Perno filettato	**45**	M8	5	0,015	100	0766453
Perno filettato	**55**	M8	5	0,018	100	0766550
Perno filettato	**65**	M8	5	0,021	100	0766658

NOTA: MEFA Italia si riserva il diritto di modificare senza preavviso le informazioni contenute nel presente catalogo e non è responsabile di eventuali errori di stampa e trascrizione.

Supporto doppio regolabile

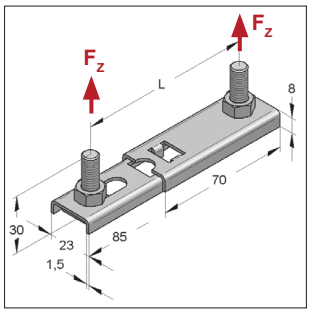

Supporto doppio VS

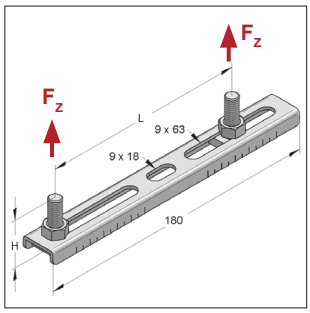

Supporto doppio VSG

Modello/Montaggio:

Supporto doppio VS: Con perni filettati e dadi, funzionamento telescopico per la regolazione dell'interasse tra i perni.

Supporto doppio VSG: Con perni filettati e dadi, possibilità di regolazione dell'interasse tra i perni.

Dati Tecnici:

Materiale: Acciaio
Tipo materiale: S235JR
Finitura: Zincatura galvanica (GALV)

Supporto doppio VS							
Descrizione	L [mm]	Filetto	H [mm]	Max carico ammissibile F_z [kN]	Peso [kg/pz]	Conf. [pz]	Articolo
Supporto doppio VS	65 - 110	M8 x 30	30	0,15	0,103	100	0590199
Supporto doppio VSG							
Supporto doppio VSG	46 - 154	M8 x 20	20	0,35	0,122	50	0590118
Supporto doppio VSG	46 - 154	M8 x 30	30	0,35	0,128	50	0590126
Supporto doppio VSG	46 - 154	M8 x 40	40	0,35	0,135	50	0590134
Supporto doppio VSG	46 - 154	M8 x 50	50	0,35	0,141	50	0590142

Sospensione regolabile in altezza

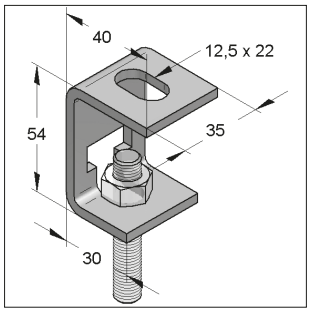

Distanziale Tipo T

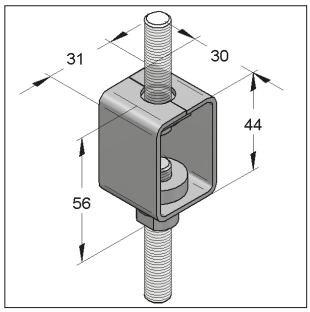

Regolatore d'altezza

Modello/Montaggio:

Applicazioni: Per l'impiego con barra filettata appesa, regolazione in altezza della barra filettata.

Distanziale Tipo T: Adatto a barre filettate: M8, M10, M12

Dati Tecnici:

Materiale: Acciaio
Finitura: Zincatura galvanica (GALV)

Distanziale					
Descrizione	Max. carico ammissibile [kN]	Altezza regolabile [mm]	Peso [kg/pz]	Conf. [pz]	Articolo
Distanziale Tipo T	1,5	36	0,100	100	0781100
Regolatore					
Regolatore M8 / SMU8	3,0	30	0,101	50	0783021
Regolatore M10 / SMU10	3,0	30	0,103	50	0783110

NOTA: MEFA Italia si riserva il diritto di modificare senza preavviso le informazioni contenute nel presente catalogo e non è responsabile di eventuali errori di stampa e trascrizione.

Regolatore in altezza M8

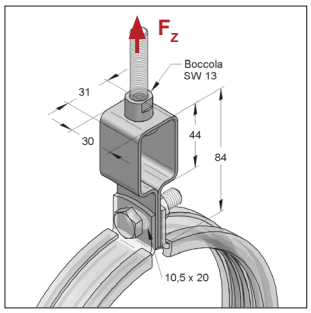

Regolatore d'altezza

Modello/Montaggio:
Applicazioni: Per l'impiego con barra filettata appesa, regolazione in altezza della barra filettata.

Dati Tecnici:
Materiale: Acciaio
Tipo materiale: S235JR
Finitura: Zincatura galvanica (GALV)

Descrizione	Max. carico ammissibile F_z [kN]	Altezza regolabile [mm]	Peso [kg/pz]	Conf. [pz]	Articolo
Regolatore in altezza M8	3,0	30	0,125	50	0780014

Snodo sferico

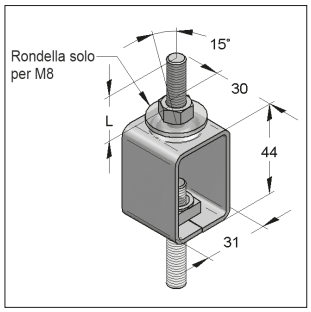

Supporto a pendolo

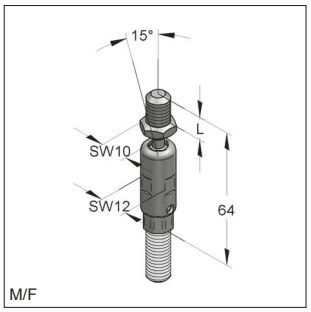

Snodo sferico M8/M8

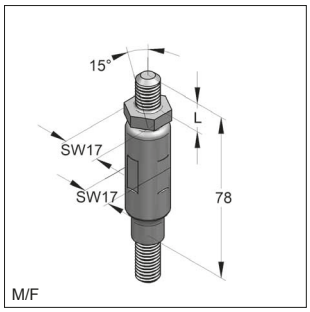

Snodo sferico M10/M10

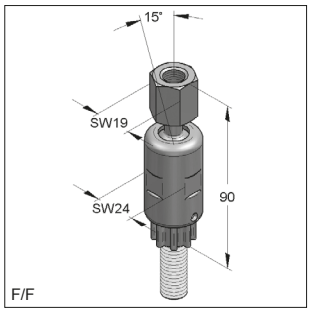

Snodo sferico M12/M12

Modello/Montaggio:
Snodo sferico: Foro di ispezione per verificare la profondità di inserimento della barra filettata.

Supporto a pendolo: Regolazione in altezza e funzionamento a pendolo.

Dati Tecnici:
Materiale: Acciaio
Finitura: Zincatura galvanica (GALV)

Descrizione	Connessione	Lunghezza filetto L [mm]	Max. carico ammissibile [kN]	Peso [kg/pz]	Conf. [pz]	Articolo
Supporto a pendolo M8/M8	-	22	2,5	0,106	50	0784031
Supporto a pendolo M10/M10	-	22	3,0	0,119	50	0784136
Supporto a pendolo M12/M12	-	20	3,6	0,137	50	0784250
Snodo sferico M8/M8	maschio / femmina	15	2,5	0,030	50	0788088
Snodo sferico M10/M10	maschio / femmina	13	2,5	0,073	50	0788108
Snodo sferico M12/M12	femmina / femmina	-	5,0	0,125	50	0788128

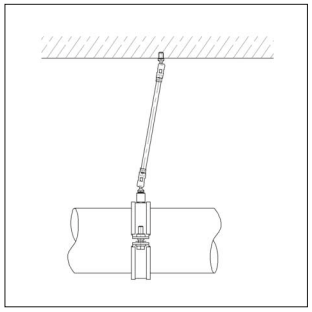

Nota:
Per evitare sforzi aggiuntivi su collari, utilizzare sempre una coppia di snodi sferici.

ⓘ Valori di max. espansione del tubo consentita con il supporto a pendolo indicati al capitolo 16

NOTA: MEFA Italia si riserva il diritto di modificare senza preavviso le informazioni contenute nel presente catalogo e non è responsabile di eventuali errori di stampa e trascrizione.

Connessione a snodo

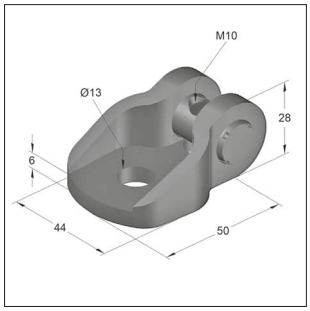

Connessione a snodo M10

Modello/Montaggio:

Applicazioni: Realizzazione di tiranti con barra filettata M10 ad angolazione variabile. Fissaggio su binari di montaggio profilati o direttamente su strutture.

Dati Tecnici:

Materiale snodo: Acciaio
Tipo materiale snodo: S275JR – DIN EN 10025
Materiale perno: Acciaio
Tipo materiale perno: PR80-SAE1137Pb
Finitura: Zincatura Galvanica (GALV)

*Per qualsiasi angolo di inclinazione della barra filettata

CE

Descrizione	Connessione filettata	Max. carico ammissibile* [kN]	Peso [kg/pz]	Conf. [pz]	Articolo
Connessione a snodo	M10	10,0	0,200	40	00291005

Supporto a trapezio

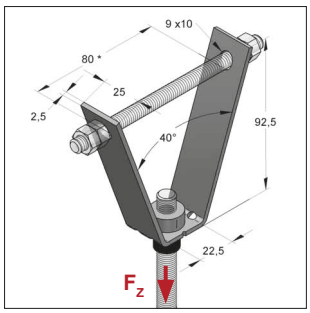

Supporto a trapezio con elemento regolabile in altezza

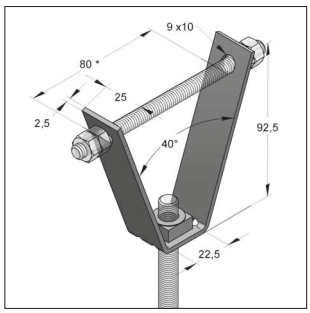

Supporto a trapezio con dado saldato

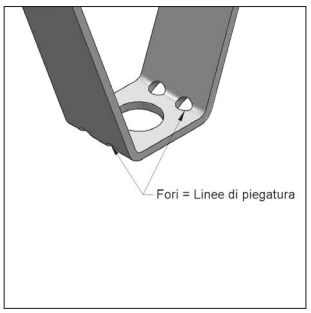

con possibilità di piegatura a circa 120 mm

VdS

Approvazione VdS Nr.: G4930025 con connessioni M8 e M10, fino a DN 50

Modello/Montaggio:

Nota: Il supporto a trapezio deve essere montato tramite barra filettata nei fori laterali. Per il montaggio di tubazioni e canali direttamente sotto l'elemento in lamiera grecata.

Accessori richiesti: Tronchetto filettato M8 / 110
Dado esagonale M8, DIN EN ISO 4032
Supporti a trapezio con inserto fonoassorbente, capitolo 8

Nota: **Pinza per foratura lamiera, Capitolo 10**

Dati Tecnici:

Materiale: Acciaio
Tipo materiale: S235JR/DD11
Finitura: Zincatura galvanica (GALV)

* non approvato VdS

Descrizione	Connessione filettata	Max. carico ammissibile F_z [kN]	Peso [kg/pz]	Conf. [pz]	Articolo
Con nottolino filettato					
Supporto a trapezio MU-B	M8	2,0	0,117	100	0783803
Supporto a trapezio MU-B	M10	2,0	0,121	100	0783838
Con dado saldato					
Supporto a trapezio MU-S	M8	2,0	0,111	100	0783900
Supporto a trapezio MU-S	M10	2,0	0,117	100	0783935
Supporto a trapezio MU-S*	M12	2,0	0,121	100	0783950
Con foro					
Supporto a trapezio con foro 16,5 mm*		2,0	0,101	100	0783801

NOTA: MEFA Italia si riserva il diritto di modificare senza preavviso le informazioni contenute nel presente catalogo e non è responsabile di eventuali errori di stampa e trascrizione.

Gancio filettato

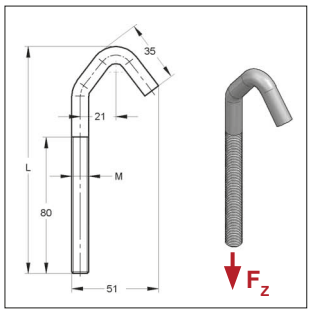

Gancio filettato

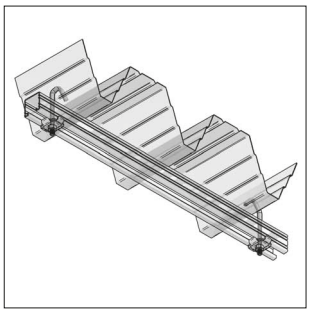
Esempio di montaggio

Modello/Montaggio:
Applicazioni: Per l'installazione di tubazioni e canali direttamente sotto il soffitto in lamiera grecata.

Dati Tecnici:
Materiale: Acciaio
Finitura: Zincatura galvanica (GALV)

*Il carico si riferisce al componente

05

Descrizione	Dimensione M x L [mm]	B [mm]	Max. carico di trazione ammissibile* F_z [kN]	Peso [kg/pz]	Conf. [pz]	Articolo
Gancio filettato	**M8 x 130**	48	0,7	0,060	50	0592131
Gancio filettato	**M10 x 130**	50	1,3	0,092	50	0592132

Distanziale angolare

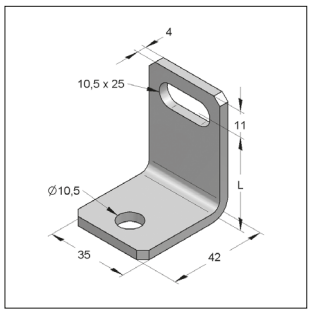

Distanziale angolare E

Dati Tecnici:
Materiale: Acciaio
Tipo materiale: S235JR
Finitura: Zincatura galvanica (GALV)

Descrizione	L [mm]	Peso [kg/pz]	Conf. [pz]	Articolo
Distanziale angolare E	25	0,069	50	0630268
Distanziale angolare E	30	0,075	50	0630306
Distanziale angolare E	35	0,080	50	0630357
Distanziale angolare E	40	0,086	25	0630403
Distanziale angolare E	50	0,097	25	0630500
Distanziale angolare E	60	0,108	25	0630608
Distanziale angolare E	70	0,120	25	0630705
Distanziale angolare E	90	0,142	25	0630918
Distanziale angolare E	100	0,153	25	0631000

NOTA: MEFA Italia si riserva il diritto di modificare senza preavviso le informazioni contenute nel presente catalogo e non è responsabile di eventuali errori di stampa e trascrizione.

Tappo protettivo, tondo

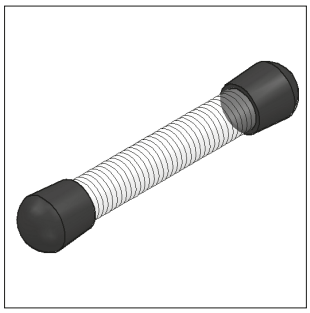

Tappo protettivo, tondo

Dati Tecnici:
Materiale: Plastica
Colore: Nero

Descrizione	Filetto	Peso [kg/pz]	Conf. [pz]	Articolo
Tappo protettivo	**M8**	0,001	100	0730008
Tappo protettivo	**M10**	0,001	100	0730010
Tappo protettivo	**M12**	0,002	100	0730012

Barra filettata



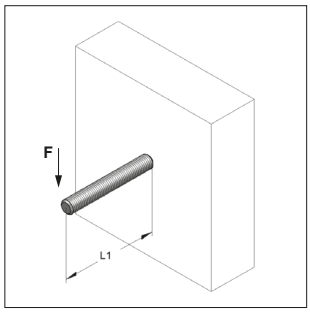

Barra filettata

Carico ammissibile* a taglio

Lunghezza L1 [mm]	M8 F [kN]	M10 F [kN]	M12 F [kN]	M16 F [kN]
50	0,10	0,20	0,34	0,89
100	0,04	0,10	0,17	0,45
150	0,02	0,05	0,11	0,30
200	0,01	0,03	0,06	0,21
250		0,02	0,04	0,13
300		0,01	0,03	0,09
350			0,02	0,07
400			0,01	0,05

* f_y=235 N/mm², fattore di sicurezza=1,5, E-Modulo=210.000 N/mm²
massima deflessione f = L/150 relativo alla sezione resistente

Modello/Montaggio:
Secondo DIN 976-1
Filetto: M8, M10, M12, M16
Lunghezza: da 1000 a 3000 mm

Dati Tecnici:
Materiale: Acciaio
Finitura: Zincatura galvanica (GALV)
Classe: 4.6

[1] Disponibile anche nella finitura Zinco-Nichel o zincato a caldo (classe di corrosione C3, secondo ISO 9223) per applicazioni in ambiente esterno. Tempi di consegna su richiesta.
[2] FWD = Resistenza al fuoco

TSP®-3 [1]

Descrizione	Filetto	L [mm]	Trazione max. [kN]	FWD[2] 30 [kN]	FWD[2] 60 [kN]	FWD[2] 90 [kN]	Peso [kg/m]	Conf. [pz]	Articolo
Barra filettata	**M8**	1000	8,96	0,80	0,46	0,35	0,326	50	0730084
Barra filettata	**M8**	2000	8,96	0,80	0,46	0,35	0,653	25	0730289
Barra filettata	**M8**	3000	8,96	0,80	0,46	0,35	0,980	50	0730483
Barra filettata	**M10**[1]	1000	14,20	1,27	0,72	0,55	0,510	25	0730106
Barra filettata	**M10**	2000	14,20	1,27	0,72	0,55	1,021	20	0730300
Barra filettata	**M10**	3000	14,20	1,27	0,72	0,55	1,531	25	0730505
Barra filettata	**M12**[1]	1000	20,64	1,84	1,05	0,8	0,735	25	0730122
Barra filettata	**M12**	2000	20,64	1,84	1,05	0,8	1,470	20	0730327
Barra filettata	**M12**	3000	20,64	1,84	1,05	0,8	2,205	25	0730521
Barra filettata	**M16**[1]	1000	38,43	3,42	1,96	1,49	1,306	10	0730165
Barra filettata	**M16**	2000	38,43	3,42	1,96	1,49	2,613	10	0730378
Barra filettata	**M16**	3000	38,43	3,42	1,96	1,49	3,920	20	0730564

NOTA: MEFA Italia si riserva il diritto di modificare senza preavviso le informazioni contenute nel presente catalogo e non è responsabile di eventuali errori di stampa e trascrizione.

Tronchetto filettato

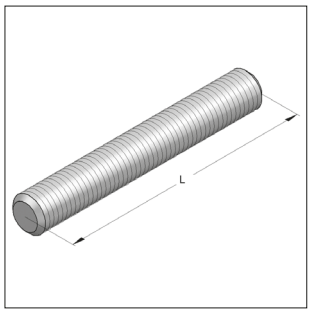

Tronchetto filettato

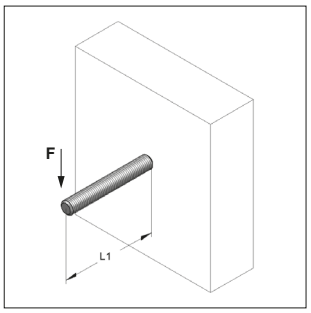

Carico ammissibile* a taglio				
Lunghezza L1	**M8**	**M10**	**M12**	**M16**
[mm]	**F [kN]**	**F [kN]**	**F [kN]**	**F [kN]**
50	0,10	0,20	0,34	0,89
100	0,04	0,10	0,17	0,45
150	0,02	0,05	0,11	0,30
200	0,01	0,03	0,06	0,21
250		0,02	0,04	0,13
300		0,01	0,03	0,09
350			0,02	0,07
400			0,01	0,05

* f_y=235 N/mm², fattore di sicurezza=1,5, E-Modul=210.000 N/mm²
massima deflessione f = L/150 relativo alla sezione resistente

Modello/Montaggio:
in accordo a DIN 976-1
Filetto: M8, M10, M12, M16
Lunghezza: da 20 a 160 mm

Dati Tecnici:
Materiale: Acciaio
Finitura: Zincatura galvanica (GALV)
Classe: 4.6

05

Descrizione	Filetto	L [mm]	Trazione max. [kN]	FWD 30 [kN]	FWD 60 [kN]	FWD 90 [kN]	Peso [kg/pz]	Conf. [pz]	Articolo
Tronchetto filettato	**M8**	20	8,96	0,80	0,46	0,35	0,007	100	0730815
Tronchetto filettato	**M8**	30	8,96	0,80	0,46	0,35	0,010	100	0730823
Tronchetto filettato	**M8**	35	8,96	0,80	0,46	0,35	0,012	100	0731358
Tronchetto filettato	**M8**	40	8,96	0,80	0,46	0,35	0,013	100	0730831
Tronchetto filettato	**M8**	50	8,96	0,80	0,46	0,35	0,017	100	0730858
Tronchetto filettato	**M8**	70	8,96	0,80	0,46	0,35	0,023	100	0730874
Tronchetto filettato	**M8**	90	8,96	0,80	0,46	0,35	0,030	100	0730890
Tronchetto filettato	**M8**	110	8,96	0,80	0,46	0,35	0,036	100	0730912
Tronchetto filettato	**M8**	140	8,96	0,80	0,46	0,35	0,046	100	0730940
Tronchetto filettato	**M8**	160	8,96	0,80	0,46	0,35	0,053	100	0730963
Tronchetto filettato	**M10**	20	14,20	1,27	0,72	0,55	0,010	100	0731021
Tronchetto filettato	**M10**	25	14,20	1,27	0,72	0,55	0,013	100	0731032
Tronchetto filettato	**M10**	30	14,20	1,27	0,72	0,55	0,016	100	0731048
Tronchetto filettato	**M10**	35	14,20	1,27	0,72	0,55	0,018	100	0733350
Tronchetto filettato	**M10**	40	14,20	1,27	0,72	0,55	0,021	100	0731056
Tronchetto filettato	**M10**	50	14,20	1,27	0,72	0,55	0,026	100	0731064
Tronchetto filettato	**M10**	70	14,20	1,27	0,72	0,55	0,036	100	0731072
Tronchetto filettato	**M10**	90	14,20	1,27	0,72	0,55	0,046	100	0731099
Tronchetto filettato	**M10**	110	14,20	1,27	0,72	0,55	0,056	50	0731110
Tronchetto filettato	**M12**	35	20,64	1,84	1,05	0,8	0,026	50	0731234
Tronchetto filettato	**M12**	50	20,64	1,84	1,05	0,8	0,037	50	0731250
Tronchetto filettato	**M12**	70	20,64	1,84	1,05	0,8	0,052	50	0731269
Tronchetto filettato	**M12**	90	20,64	1,84	1,05	0,8	0,066	50	0731293
Tronchetto filettato	**M12**	110	20,64	1,84	1,05	0,8	0,081	50	0731315
Tronchetto filettato	**M16**	70	38,43	3,42	1,96	1,49	0,091	25	0731672
Tronchetto filettato	**M16**	110	38,43	3,42	1,96	1,49	0,143	25	0731715
Tronchetto filettato	**M16**	160	38,43	3,42	1,96	1,49	0,208	25	0731763

NOTA: MEFA Italia si riserva il diritto di modificare senza preavviso le informazioni contenute nel presente catalogo e non è responsabile di eventuali errori di stampa e trascrizione.

Manicotto di giunzione

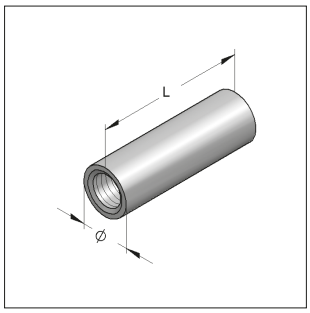

Manicotto di giunzione, tondo

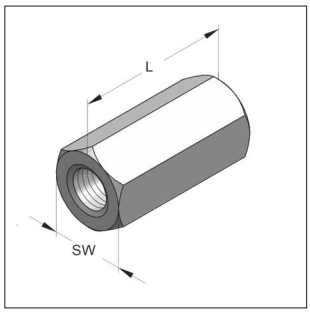

Manicotto di giunzione, esagonale

Modello/Montaggio:
Applicazioni: Per il prolungamento di barre filettate

Nota: Carichi utili in in caso di incendio su richiesta

Dati Tecnici:
Materiale: Acciaio
Finitura: Zincatura galvanica (GALV)

Manicotto di giunzione, tondo

Descrizione	Filetto femmina	L [mm]	Diametro esterno [mm]	SW [mm]	Peso [kg/pz]	Conf. [pz]	Articolo
Manicotto di giunzione, tondo	**M6**	**25**	10	-	0,012	100	0700010
Manicotto di giunzione, tondo	**M8**	**30**	11	-	0,015	100	0700029
Manicotto di giunzione, tondo	**M10**	**40**	13	-	0,024	100	0700037
Manicotto di giunzione, tondo	**M12**	**40**	15	-	0,030	100	0700045
Manicotto di giunzione, esagonale							
Manicotto di giunzione, esagonale	**M8**	**30**	-	11	0,014	100	0700085
Manicotto di giunzione, esagonale	**M10**	**40**	-	13	0,029	50	0700105
Manicotto di giunzione, esagonale	**M12**	**40**	-	17	0,046	50	0700123
Manicotto di giunzione, esagonale	**M16**	**50**	-	24	0,136	25	0700167

Manicotto di riduzione

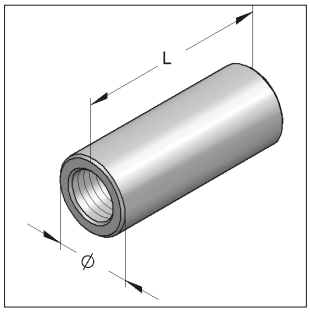

Manicotto ridotto, tondo

Modello/Montaggio:
Versione: Tondo

Nota: Carichi utili in condizioni normali di temperatura e in caso di incendio sono dati su richiesta

Dati Tecnici:
Materiale: Acciaio
Finitura: Zincatura galvanica (GALV)

Descrizione	Filetto femmina/femmina	L [mm]	Diametro esterno [mm]	Peso [kg/pz]	Conf. [pz]	Articolo
Manicotto di riduzione	**M8 / M10**	40	16	0,049	100	0710016
Manicotto di riduzione	**M8 / M12**	40	16	0,044	100	0710024
Manicotto di riduzione	**M10 / M12**	40	16	0,041	100	0710032
Manicotto di riduzione	**M12 / M16**	40	22	0,081	25	0710105

NOTA: MEFA Italia si riserva il diritto di modificare senza preavviso le informazioni contenute nel presente catalogo e non è responsabile di eventuali errori di stampa e trascrizione.

Elemento di riduzione

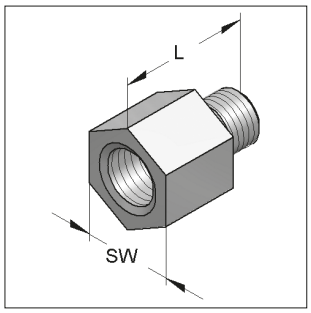

Elemento di riduzione

Modello/Montaggio:
Versione: Esagonale
Filettatura interna ed esterna

Dati Tecnici:
Materiale: Acciaio
Finitura: Zincatura galvanica (GALV)

Descrizione	Filetto Femmina/Maschio	Chiave esagonale SW	L [mm]	Profondità foro [mm]	Lunghezza filetto [mm]	Peso [kg/pz]	Conf. [pz]	Articolo
Elemento di riduzione, esagonale	**M8 / M10**	13	21	8,0	8	0,017	100	0725528
Elemento di riduzione, esagonale	**M10 / M8**	13	23	8,0	10	0,016	100	0720518
Elemento di riduzione, esagonale	**M10 / M12**	13	23	10,0	10	0,019	100	0720496
Elemento di riduzione, esagonale	**M12 / M10**	17	25	10,0	10	0,028	100	0720011
Elemento di riduzione, esagonale	**M16 / M12**	24	32	10,0	15	0,072	50	0726508
Elemento di riduzione, esagonale	**1/2" / M12**	24	29	11,0	8	0,049	50	0726509
Elemento di riduzione, esagonale	**1/2" / M16**	30	35	13,5	11	0,116	25	0726510

Adattatore di filetto

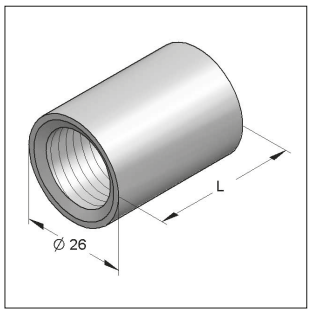

Adattatore di filetto

Modello/Montaggio:
Applicazioni: Per tutti i collari MEFA con attacco filettato M8 oppure M10. Utilizzabile per passare da attacchi M8 o 10 a 1/2".
Versione M8: Adatto per tronchetti M8x20
Versione M10: Adatto per tronchetti M10x20

Dati Tecnici:
Materiale: Acciaio
Finitura: Zincatura galvanica (GALV)

Dimensioni	Filetto femmina	L [mm]	Peso [kg/pz]	Conf. [pz]	Articolo
Adattatore di filetto	**M8/ 1/2"**	36	0,079	50	0590304
Adattatore di filetto	**M10/1/2"**	36	0,078	50	0590401

NOTA: MEFA Italia si riserva il diritto di modificare senza preavviso le informazioni contenute nel presente catalogo e non è responsabile di eventuali errori di stampa e trascrizione.

Nipplo filettato

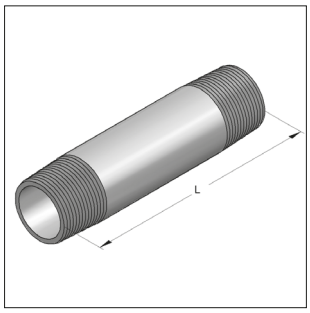

Nipplo filettato

Modello/Montaggio:
Lunghezza: da 40 a 120 mm

Dati Tecnici:
Materiale: Acciaio
Finitura: Zincatura galvanica (GALV)

Descrizione	Filetto	L [mm]	Peso [kg/pz]	Conf. [pz]	Articolo
Nipplo filettato	**1/2"**	40	0,045	10	0700403
Nipplo filettato	**1/2"**	60	0,071	10	0700603
Nipplo filettato	**1/2"**	80	0,096	10	0700803
Nipplo filettato	**1/2"**	120	0,148	25	0701203

Tronchetto di tubo filettato

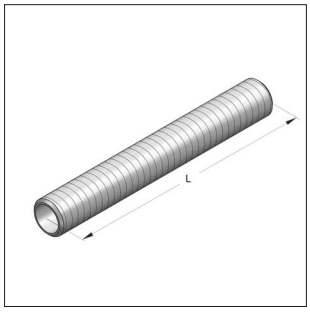

Tronchetto di tubo filettato

Modello/Montaggio:
Versione: Tronchetto di tubo interamente filettato (filetto maschio)
Filetto: secondo DIN EN ISO 228 “G”

Dati Tecnici:
Materiale: Acciaio
Finitura: Zincatura galvanica (GALV)

Descrizione	Filetto	L [mm]	Peso [kg/pz]	Conf. [pz]	Articolo
Tronchetto di tubo filettato	**1/2"**	100	0,112	10	07070100
Tronchetto di tubo filettato	**1/2"**	150	0,168	25	07070150

NOTA: MEFA Italia si riserva il diritto di modificare senza preavviso le informazioni contenute nel presente catalogo e non è responsabile di eventuali errori di stampa e trascrizione.

Tubo filettato

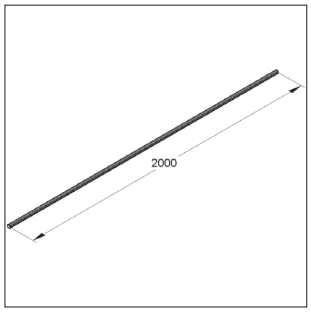

Tubo filettato

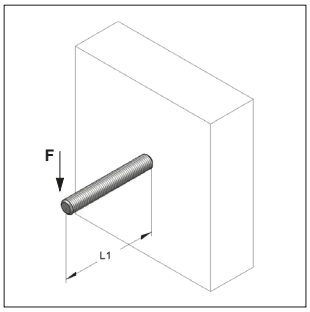

Carico ammissibile* a taglio				
Lunghezza L	**1/2"**	**3/4"**	**1"**	**1 1/4"**
[mm]	**F [kN]**	**F [kN]**	**F [kN]**	**F [kN]**
50	1,482	2,940	5,350	10,362
100	0,741	1,470	2,675	5,181
150	0,494	0,980	1,783	3,454
200	0,371	0,735	1,337	2,591
250	0,290	0,588	1,070	2,072
300	0,201	0,490	0,892	1,727
350	0,148	0,380	0,764	1,480
400	0,113	0,291	0,665	1,295
450	0,089	0,230	0,525	1,151
500	0,072	0,186	0,425	1,036

* tensione ammissibile σ_{adm} = 160 N/mm², max. deflessione f = L/150

Modello/Montaggio:
Versione: Tubo filettato maschio
Filetto: Secondo DIN EN ISO 228 "G" - 1 1/4 B

TSP®-3 [1)]

Dati Tecnici:
Materiale: Acciaio
Finitura: Zincatura galvanica (GALV)[1)]

[1)] Disponibile anche nella finitura in Zinco-Nichel per applicazioni in ambienti esterni (classe di corrosione C3 secondo ISO 9223). Tempi di consegna su richiesta.

05

Descrizione	Filetto	Lunghezza [mm]	Diametro esterno [mm]	Peso [kg/pz]	Conf. [m]	Articolo
Tubo filettato	**1/2"**[1)]	2000	21,0	2,26	20	0737002
Tubo filettato	**3/4"**	2000	26,4	2,87	10	0737003
Tubo filettato	**1"** [1)]	2000	33,2	4,51	10	0737004
Tubo filettato	**1[1/4]"**	2000	41,9	5,77	6	0737005

Vite a brugola con testa cilindrica

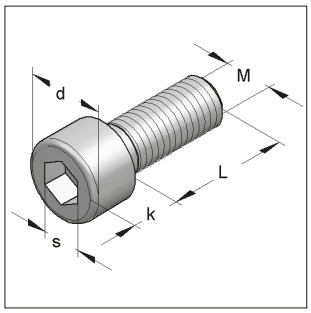

Vite a brugola con testa cilindrica

Modello/Montaggio:
In accordo a DIN EN ISO 4762
Versione: A brugola con filetto metrico
Applicazioni: Per il fissaggio dei binari di montaggio sulla schiena
Accessori: Rondella secondo DIN ES ISO 7089

Dati Tecnici:
Materiale: Acciaio
Finitura: Zincatura galvanica (GALV)[1)]

[1)] Disponibile anche nella finitura in Zinco-Nichel per applicazioni in ambienti esterni (classe di corrosione C3 secondo ISO 9223). Tempi di consegna su richiesta.

TSP®-3 [1)]

Descrizione	Filetto M	L [mm]	s [mm]	d [mm]	k [mm]	Peso [kg/pz]	Conf. [pz]	Articolo
Vite a brugola con testa cilindrica	**M8**	16	6	13	8	0,014	200	3443167
Vite a brugola con testa cilindrica	**M8**	20	6	13	8	0,016	200	3443205
Vite a brugola con testa cilindrica	**M10**	20	8	16	10	0,026	100	3444200
Vite a brugola con testa cilindrica	**M10**	25	8	16	10	0,029	100	3444252
Vite a brugola con testa cilindrica[1)]	**M12**	25	10	18	12	0,042	100	3445259

NOTA: MEFA Italia si riserva il diritto di modificare senza preavviso le informazioni contenute nel presente catalogo e non è responsabile di eventuali errori di stampa e trascrizione.

Dado esagonale

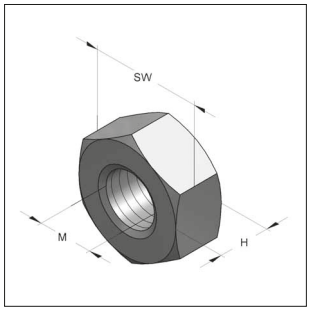

Dado esagonale

Modello/Montaggio:
in accordo a DIN EN ISO 4032

Dati Tecnici:
Materiale: Acciaio
Finitura: Zincatura galvanica (GALV)[1)]

[1)] Disponibile anche nella finitura Zinco-Nichel o zincato a caldo (classe di corrosione C3, secondo ISO 9223) per applicazioni in ambiente esterno. Tempi di consegna su richiesta.

[1)] TSP®-3

Descrizione	Filetto M	Altezza H [mm]	Chiave esagonale SW	Peso [kg/pz]	Conf. [pz]	Articolo
Dado esagonale	**M6**	5,0	10	0,003	100	4120442
Dado esagonale	**M8**	6,5	13	0,005	200	4120450
Dado esagonale[1)]	**M10**	8,0	17	0,012	100	4120477
Dado esagonale[1)]	**M12**	10,0	19	0,017	100	4120485
Dado esagonale[1)]	**M16**	13,0	24	0,039	100	4120523

05

Dado flangiato

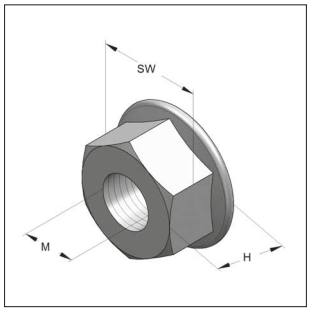

Dado flangiato

Modello/Montaggio:
in accordo a DIN 6923

Dati Tecnici:
Materiale: Acciaio
Finitura: Zincatura galvanica (GALV)[1)]

[1)] Disponibile anche nella finitura Zinco-Nichel o zincato a caldo (classe di corrosione C3, secondo ISO 9223) per applicazioni in ambiente esterno. Tempi di consegna su richiesta.

Descrizione	Filetto M	Altezza H [mm]	Chiave esagonale SW	Ø - Flangia [mm]	Peso [kg/pz]	Conf. [pz]	Articolo
Dado flangiato	**M8**	8	13	17,9	0,0076	50	0470008
Dado flangiato	**M10**	10	15	21,8	0,0140	25	0470020
Dado flangiato	**M12**	12	18	26,0	0,0236	25	0470022
Dado flangiato	**M16**	16	24	34,5	0,0521	25	0470016

NOTA: MEFA Italia si riserva il diritto di modificare senza preavviso le informazioni contenute nel presente catalogo e non è responsabile di eventuali errori di stampa e trascrizione.

Vite a testa esagonale

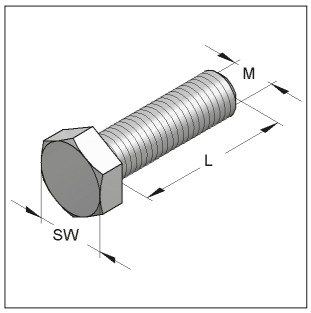

Vite a testa esagonale

Modello/Montaggio:
in accordo a DIN EN ISO 4017
Filetto: M8, M10, M12
Lunghezza: da 16 a 60 mm

Dati Tecnici:
Materiale: Acciaio
Finitura: Zincatura galvanica (GALV)[1)]
Classe: 8.8
Finitura: FVZ (zincato a caldo)

[1)] Disponibile anche nella finitura Zinco-Nichel o zincato a caldo (classe di corrosione C3, secondo ISO 9223) per applicazioni in ambiente esterno. Tempi di consegna su richiesta.

TSP®-3 [1)]

Descrizione	Filetto M	Chiave esagonale SW	Lunghezza L [mm]	Peso [kg/pz]	Conf. [pz]	Articolo
Vite a testa esagonale	**M8**	**13**	16	0,013	100	3204165
			20	0,014	100	3204205
			25	0,016	100	3204255
			30	0,018	100	3204305
			35	0,020	100	3204355
			40	0,022	100	3204405
			45	0,024	100	3204455
			50	0,026	100	3204503
Vite a testa esagonale	**M10**	**17**	16	0,021	100	3205162
			20	0,023	100	3205201
			25[1)]	0,027	100	3205251
			30	0,030	100	3205301
			35	0,033	100	3205302
			40	0,036	100	3205401
			45	0,039	100	3206508
			50	0,042	100	3205501
			60	0,048	100	3206602
Vite a testa esagonale	**M12**	**19**	20	0,034	100	3206205
			25[1)]	0,039	100	3206591
			30	0,043	100	3206305
			35	0,047	100	3206306
			40[1)]	0,052	100	3206606
			45	0,056	100	32066064
			50	0,061	100	32066065
			55[1)]	0,065	100	320660655
			60[1)]	0,070	100	32066066
Vite a testa esagonale	**M16**	**24**	80	0,087	50	32066068/fvz
			90	0,096	50	32066069/fvz
			30	0,086	50	3207630/fvz
			60	0,133	50	3207660/fvz
			90	0,180	25	3207690/fvz

NOTA: MEFA Italia si riserva il diritto di modificare senza preavviso le informazioni contenute nel presente catalogo e non è responsabile di eventuali errori di stampa e trascrizione.

Rondella

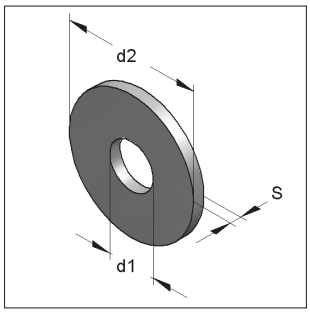

Rondella
(secondo DIN EN-ISO 7089)

Modello/Montaggio:
Migliore distribuzione della pressione
attraverso dimensioni e spessori maggiorati

Dati Tecnici:
Materiale: Acciaio
Finitura: Zincatura galvanica (GALV)[1)]

[1)] Disponibile anche nella finitura Zinco-Nichel o zincato a caldo (classe di corrosione C3, secondo ISO 9223) per applicazioni in ambiente esterno. Tempi di consegna su richiesta.

TSP®-3 [1)]

Descrizione	Dimensioni d1 x d2 x S [mm]	DIN EN-ISO	Peso [kg/pz]	Conf. [pz]	Articolo
Rondella	**6,4 x 12,0 x 1,6**	7089	0,001	100	4320247
Rondella	**8,4 x 16,0 x 1,6**	7089	0,002	100	4320255
Rondella	**10,5 x 20,0 x 2,0**	7089	0,004	100	4320263
Rondella	**13,0 x 24,0 x 2,5**	7089	0,007	100	4320271
Rondella, larga	**5,3 x 15,0 x 1,2**	7093-1	0,002	100	4330226
Rondella, larga	**6,4 x 18,0 x 1,6**	7093-1	0,003	100	4330242
Rondella, larga	**8,4 x 24,0 x 2,0**	7093-1	0,007	100	4330250
Rondella, larga	**10,5 x 30,0 x 2,5**	7093-1	0,013	100	4330269
Rondella, larga	**13,0 x 37,0 x 3,0[1)]**	7093-1	0,023	100	4330277
Rondella, larga	**17,0 x 50,0 x 3,0[1)]**	7093-1	0,041	100	4330285
Rondella, larga	**8,4 x 35,0 x 3,0**	-	0,022	100	4350847
Rondella, larga	**10,5 x 35,0 x 3,0[1)]**	-	0,021	100	4351053
Rondella, larga	**13,0 x 30,0 x 2,5**	-	0,012	100	4351282
Rondella, larga	**8,4 x 44,0 x 3,5**	-	0,022	100	4350850
Rondella, larga	**10,5 x 44,0 x 3,5**	-	0,021	100	4351059
Rondella, larga	**13,5 x 44,0 x 3,5**	-	0,012	100	4351344
Rondella, larga	**17,0 x 44,0 x 3,5**	-	0,036	100	4351744

NOTA: MEFA Italia si riserva il diritto di modificare senza preavviso le informazioni contenute nel presente catalogo e non è responsabile di eventuali errori di stampa e trascrizione.

Asta a doppio filetto

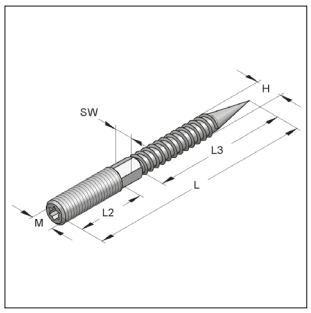

Asta a doppio filetto
Testa TX 25

Modello/Montaggio:
Versione: Con filetto per legno e filettro metrico dentato TX 25.
* Senza testa TX 25
Accessori: Chiave a 4 filetti (Capitolo 10)

Dati Tecnici:
Materiale: Acciaio
Finitura: Zincatura galvanica (GALV)

Descrizione	Filetto M	Filetto L [mm]	H [mm]	L2 [mm]	L3 [mm]	Chiave esagonale SW	Adatta per tassello K2	Peso [kg/pz]	Conf. [pz]	Articolo
Asta a doppio filetto	**M6**	**60***	6,0	25	35	senza	8x44	0,009	100	3600025
Asta a doppio filetto	**M8**	**50**	6,7	13	35	senza	10 x 44	0,011	100	3600032
Asta a doppio filetto	**M8**	**60**	6,7	20	35	senza	10 x 44	0,013	100	3600033
Asta a doppio filetto	**M8**	**80**	6,7	32	35	6	10 x 60	0,019	100	3600041
Asta a doppio filetto	**M8**	**100**	6,7	40	45	6	10 x 60	0,024	100	3600068
Asta a doppio filetto	**M8**	**120**	6,7	50	45	6	10 x 60	0,029	100	3608123
Asta a doppio filetto	**M8**	**140**	6,7	40	57	6	10 x 60	0,035	100	3608131
Asta a doppio filetto	**M8**	**160**	6,7	40	57	6	10 x 60	0,043	100	3608166
Asta a doppio filetto	**M10**	**60**	8,8	20	27	senza	12 x 60	0,022	100	3609063
Asta a doppio filetto	**M10**	**80**	8,8	20	45	8	12 x 60	0,029	100	3609081
Asta a doppio filetto	**M10**	**100**	8,8	30	57	8	12 x 60	0,039	50	3609103
Asta a doppio filetto	**M10**	**120**	8,8	40	57	8	12 x 60	0,054	50	3609138
Asta a doppio filetto	**M10**	**140**	8,8	40	57	8	12 x 60	0,057	50	3609146
Asta a doppio filetto	**M10**	**180**	8,9	40	57	8	12 x 60	0,076	50	3609189
Asta a doppio filetto	**M12**	**100***	10,3	22	57	10	14 x 80	0,065	50	3609510

Vite autofilettante con rondella

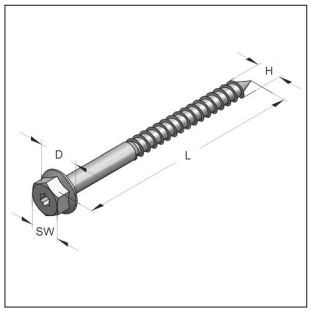

Vite autofilettante con rondella

Modello/Montaggio:
Versione: Con rondella stampata

Dati Tecnici:
Materiale: Acciaio
Finitura: Zincatura galvanica (GALV)

Descrizione	Filetto H	Filetto L [mm]	Chiave esagonale SW	Testa a stella	D x t [mm]	Adatta per tassello K2	Peso [kg/pz]	Conf. [pz]	Articolo
Vite autofilettante con rondella	**8**	**50**	13	30	18 x 2,0	10 x 44	0,019	100	350001218
Vite autofilettante con rondella	**8**	**60**	13	30	18 x 2,0	10 x 44	0,024	100	350002018
Vite autofilettante con rondella	**8**	**70**	13	30	18 x 2,0	10 x 60	0,025	100	350003918
Vite autofilettante con rondella	**8**	**80**	13	30	18 x 2,0	10 x 60	0,029	100	350004718
Vite autofilettante con rondella	**8**	**90**	13	30	25 x 1,5	10 x 60	0,033	100	350005518
Vite autofilettante con rondella	**8**	**100**	13	30	25 x 1,5	10 x 60	0,035	100	350006318

NOTA: MEFA Italia si riserva il diritto di modificare senza preavviso le informazioni contenute nel presente catalogo e non è responsabile di eventuali errori di stampa e trascrizione.

Vite ad occhiello ovale

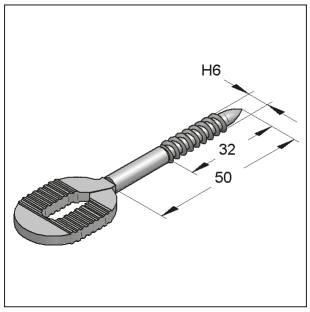

Vite ad occhiello ovale

Modello/Montaggio:
Versione: Con filetto per legno

Dati Tecnici:
Materiale: Acciaio
Finitura: Zincatura galvanica (GALV)

Descrizione	Filetto	Peso [kg/pz]	Conf. [pz]	Articolo
Vite ad occhiello ovale	**H 6**	0,018	100	1140019

Vite per legno a testa svasata

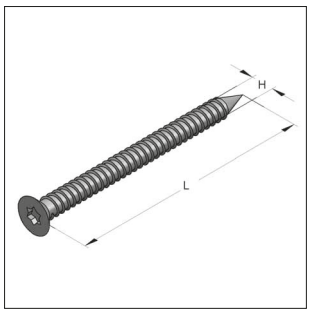

Vite per legno a testa svasata

Modello/Montaggio:
Versione: Vite per legno a testa svasata a stella con gambo interamente filettato.

Dati Tecnici:
Materiale: Acciaio
Finitura: Zincatura Galvanica (GALV)

Descrizione	Dimensioni H [mm]	Dimensioni L [mm]	Impronta TX	Testa Ø [mm]	Adatta per tassello	Peso [kg/100]	Conf. [pz]	Articolo
Vite per legno a testa svasata	**4,0**	**40**	20	8,0	K2 5x25 - K2 6x33	0,220	1000	372040040
Vite per legno a testa svasata	**4,5**	**45**	20	9,0	K2 6x33 - K2 8x44	0,320	500	372045045
Vite per legno a testa svasata	**5,0**	**50**	25	10,0	K2 8x44	0,440	500	372050050
Vite per legno a testa svasata	**6,0**	**60**	30	12,0	K2 10x44 - K2 10x60	0,750	200	372060060

Vite per legno a testa esagonale

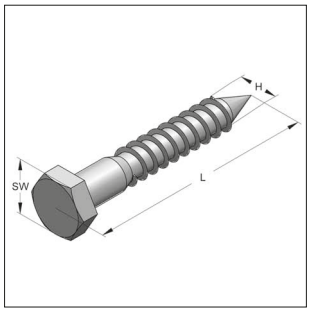

Vite per legno a Testa Esagonale

Modello/Montaggio:
Versione: Con filetto per legno
Secondo DIN EN ISO 571

Dati Tecnici:
Materiale: Acciaio
Finitura: Zincatura galvanica (GALV)

Descrizione	Filetto	Lunghezza [mm]	Chiave SW	Adatto per Tassello K2	Peso [kg/pz]	Conf. [pz]	Articolo
Vite per legno a testa esagonale	6	60	10	8x44	0,012	200	3100104
Vite per legno a testa esagonale	8	50	13	10x44	0,018	100	3100228
Vite per legno a testa esagonale	8	70	13	10x60	0,024	100	3100279

NOTA: MEFA Italia si riserva il diritto di modificare senza preavviso le informazioni contenute nel presente catalogo e non è responsabile di eventuali errori di stampa e trascrizione.

Banda forata di montaggio

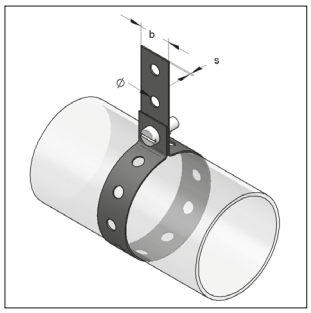

Banda forata di montaggio

Modello/Montaggio:
Applicazioni: Per la sospensione di canali circolari e rettangolari

Dati Tecnici:
Carico massimo di rottura: Determinato con un coefficiente di sicurezza 3

Descrizione	Larghezza [mm]	Fascetta [mm]	Ø Foro [mm]	Max. carico ammissibile [kN]	Lunghezza [m]	Peso [kg/m]	Conf. [m]	Articolo
Banda forata di montaggio rivestita in materiale plastico	**19**	17 x 0,8	6,4	0,8	10	0,12	10	1100017
Banda forata di montaggio rivestita in materiale plastico	**27**	25 x 1,0	8,4	1,4	10	0,16	10	1100025
Banda forata di montaggio con zincatura sendzimir	**17**	17 x 0,8	6,4	0,8	10	0,08	10	1110012
Banda forata di montaggio con zincatura sendzimir	**25**	25 x 1,0	8,4	1,4	10	0,15	10	1110020

05

Morsetto PK/PKB

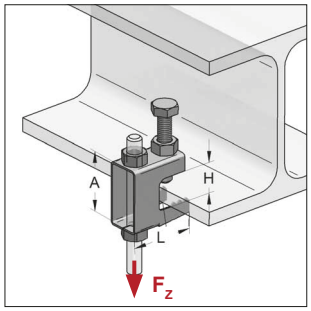

Morsetto PK/PKB

VdS

FM APPROVED da M10

Modello/Montaggio:
Applicazioni: Fissaggio facile e veloce su elementi in carpenteria metallica
Regolazione in altezza: Tramite foro passante
Tramite foro filettato
Vite di serraggio: Regolazione per spessori diversi
Produttore: Eurofix Jiangmen

Dati Tecnici:
Materiale: Acciaio
Finitura: Zincatura galvanica (GALV)

* approvato solo VdS

Foro passante

Descrizione	Filetto	Foro [mm]	L [mm]	A [mm]	H [mm]	Max. Carico ammissibile F_z [kN]	Peso [kg/pz]	Conf. [pz]	Articolo
Morsetto PKB 8*	per M8	9	38	37	2-20	1,2	0,050	50	0576801
Morsetto PKB 10	per M10	11	44	44	0-22	2,5	0,134	50	0576805
Morsetto PK 12	per M12	13	58	61	8-26	3,5	0,236	50	0576807

Foro filettato

Morsetto PKB M8*	M8	-	32	37	2-20	1,2	0,051	50	0576802
Morsetto PKB M10	M10	-	44	44	0-22	2,5	0,134	50	0576806
Morsetto PK M12	M12	-	58	61	8-26	3,5	0,236	50	0576808

Istruzioni di montaggio al capitolo 16

NOTA: MEFA Italia si riserva il diritto di modificare senza preavviso le informazioni contenute nel presente catalogo e non è responsabile di eventuali errori di stampa e trascrizione.

Morsetto in ghisa

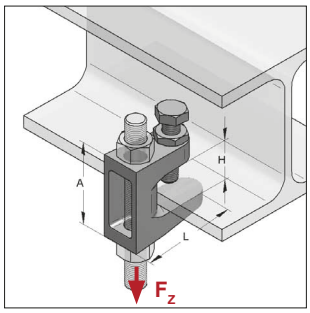

Morsetto in ghisa

VdS
G 400 0005
G 403 0026
G 491 0044

FM APPROVED da M10

Modello/Montaggio:

Applicazioni: Veloce e semplice connessione a strutture metalliche e profilati.

Regolazione in altezza: Tramite foro passante oppure tramite foro filettato

Vite a morsa: Regolabile per diversi spessori.

Dati Tecnici:

Materiale: Ghisa

Finitura: Zincatura galvanica (GALV)

Approvazioni: VdS e FM (da M10)

[1] numero approvazione VdS: G 400 0005

[2] numero approvazione VdS: G 491 0044

[3] numero approvazione VdS: G 403 0026

Foro

Descrizione	Filetto	Foro [mm]	L [mm]	A [mm]	H [mm]	Max. carico ammissibile F_z [kN]	Peso [kg/pz]	Conf. [pz]	Articolo
Morsetto TKN 8 [1]	per M8	9	38	35	18	1,2	0,081	50	0579458
Morsetto TKN 10 [1]	per M10	11	44	42	20	2,5	0,143	50	0579460
Morsetto TK 12 [2]	per M12	13	58	54	26	3,5	0,216	50	0579462
Morsetto TK 16 [3]	per M16	17	58	58	28	5,5	0,318	50	0579448
Con filetto									
Morsetto TKN 8 [1]	M8	-	32	37	18	1,2	0,081	50	0579558
Morsetto TKN 10 [1]	M10	-	44	42	20	2,5	0,144	50	0579560
Morsetto TK 12 [2]	M12	-	58	54	26	3,5	0,216	50	0579562
Morsetto TK 16 [3]	M16	-	58	58	26	5,5	0,318	50	0579548

Istruzioni di montaggio al capitolo 16

Piastra di sicurezza

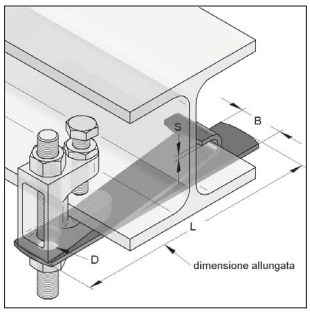

Piastra di sicurezza

Modello/Montaggio:

Applicazioni: Da utilizzare in impianti sprinkler secondo la VdS. Per tubi di diametro superiore a DN 50 deve essere montata la piastra di sicurezza

Dati Tecnici:

Materiale: Acciaio

Tipo materiale: S235JR

Finitura: Zincatura galvanica (GALV)

Descrizione	Tipo	per DN	Foro D [mm]	Materiale L x B x S [mm]	Peso [kg/pz]	Conf. [pz]	Articolo
Piastra di sicurezza	**S 3**	3" - 4"	10,5	300 x 25 x 3,0	0,177	50	0579303
Piastra di sicurezza	**S 5**	5" - 6"	13,0	300 x 30 x 3,0	0,213	50	0579305
Piastra di sicurezza	**S 8**	8"	17,0	300 x 45 x 3,0	0,319	50	0579308

NOTA: MEFA Italia si riserva il diritto di modificare senza preavviso le informazioni contenute nel presente catalogo e non è responsabile di eventuali errori di stampa e trascrizione.

Morsetto F3, a due pezzi

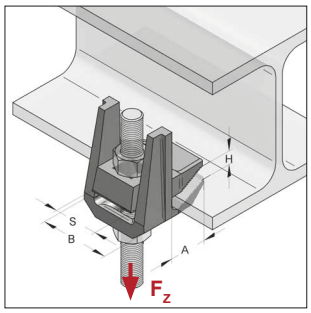

Morsetto F3
a due pezzi

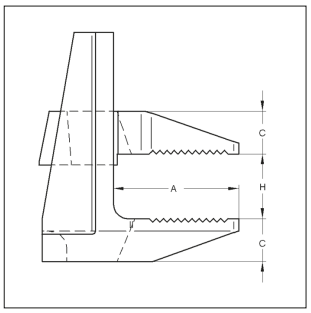

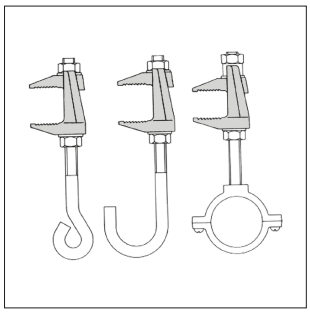

Modello/Montaggio:

Applicazioni: Per fissaggi a strutture metalliche con spessori delle flange fino a 55mm.

Montaggio: Il montaggio può essere fatto tramite vite a testa esagonale, barra filettata o ganci filettati (non compreso nella fornitura).

* fattore di sicurezza a rottura 4:1

Dati Tecnici:

Materiale: Ghisa

Finitura: Zincatura a caldo

Nota: non adatto per flange inclinate.

05

Descrizione	Tipo	Filetto	Max. carico ammissibile* F_z [kN]	Coppia di serraggio vite 4.6 [Nm]	Dimensioni A [mm]	H [mm]	C [mm]	B [mm]	S [mm]	Peso [kg/pz]	Conf. [pz]	Articolo
Morsetto	**F3/M8**	M8	0,90	6	20	0-25	8	33	19	0,097	1	0579613
Morsetto	**F3/M10**	M10	1,20	20	25	0-30	10	38	22	0,190	1	0579625
Morsetto	**F3/M12**	M12	2,00	39	35	0-40	12	49	29	0,350	1	0579637
Morsetto	**F3/M16**	M16	4,00	93	46	0-55	16	60	36	0,810	1	0579649

NOTA: MEFA Italia si riserva il diritto di modificare senza preavviso le informazioni contenute nel presente catalogo e non è responsabile di eventuali errori di stampa e trascrizione.

Morsetto F9

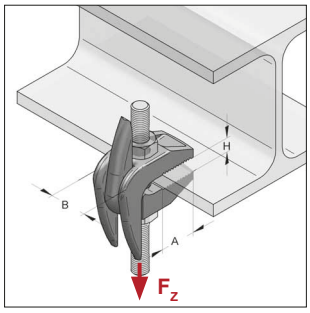

Morsetto F9

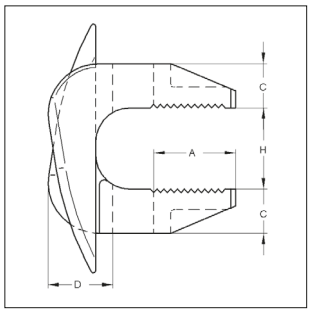

TSP®-3

Modello/Montaggio:

Applicazioni: Per fissaggi a strutture metalliche con spessori delle flange fino a 82mm. Non adatto per flange inclinate.

Dati Tecnici:

Materiale: Ghisa

Finitura: Zincatura a caldo

* fattore di sicurezza a rottura 5:1

Descrizione	Tipo	Max. carico ammissibile* F_z [kN]	Coppia di serraggio vite 4.6 [Nm]	Dimensioni A [mm]	H [mm]	C [mm]	D [mm]	B [mm]	Peso [kg/pz]	Conf. [pz]	Articolo
Morsetto	**F9/M10**	1,96	20,0	25	19-42	13	19	24	0,260	1	0579702
Morsetto	**F9/M12**	2,80	39,0	35	26-60	17	24	30	0,520	1	0579703
Morsetto	**F9/M16**	5,60	93,0	43	29-69	21	28	35	0,680	1	0579704
Morsetto	**F9/M20**	8,40	177,0	51	32-82	25	35	44	1,280	1	0579705

NOTA: MEFA Italia si riserva il diritto di modificare senza preavviso le informazioni contenute nel presente catalogo e non è responsabile di eventuali errori di stampa e trascrizione.

COLLARI ***ISOLATI***

Collari e elementi per l'isolamento termico delle tubazioni

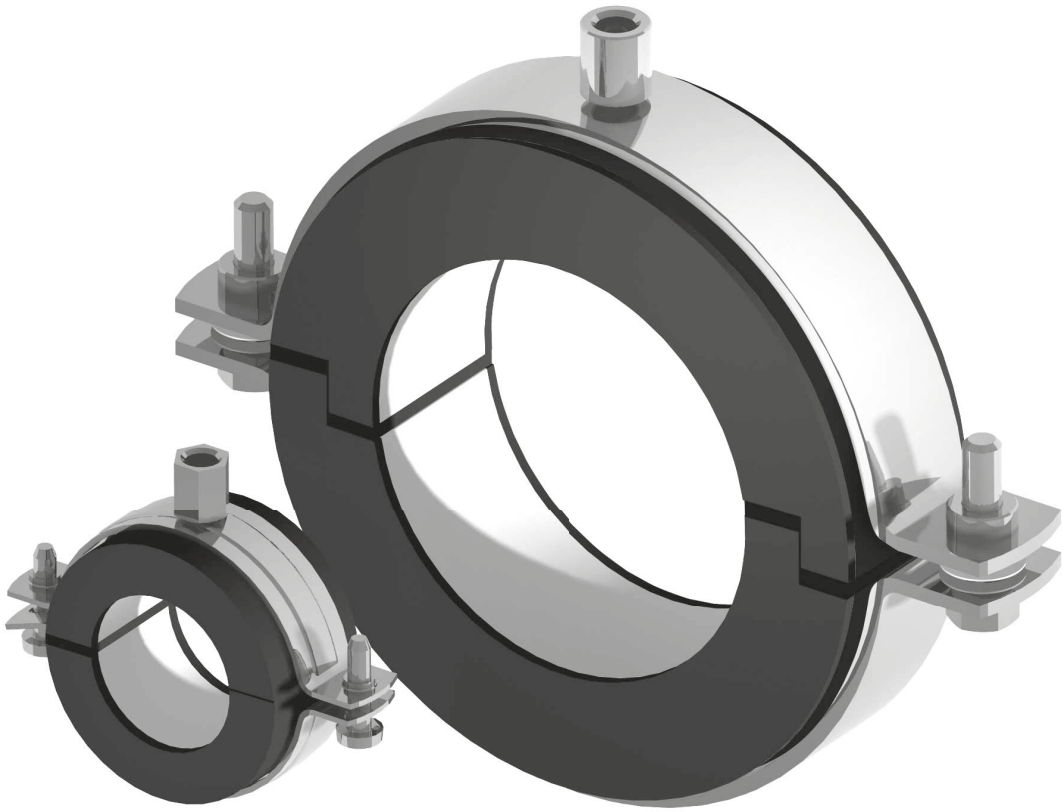

Collari isolati - MEFA

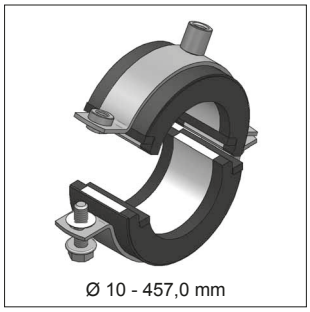

Collare isolato Polar Plus
Pagina 6/2

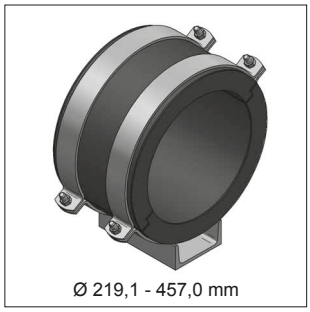

Supporto scorrevole Polar Plus
U120 / U140
Pagina 6/5

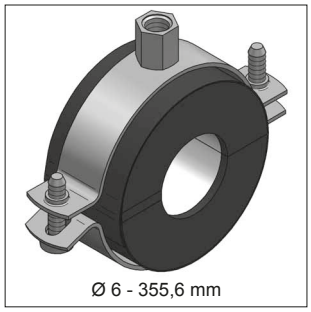

Collare isolato Husky
Pagina 6/6

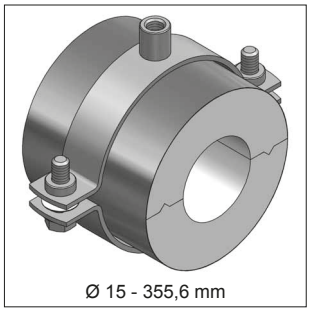

Collare isolato
ALU/PU >80<
Pagina 6/9

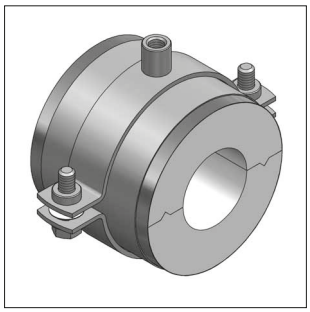

Collare isolato
ALU/PU >80< con cilindro rinforzo
Pagina 6/10

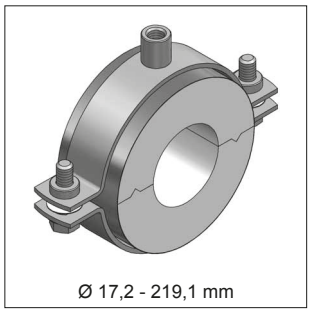

Collare isolato
ALU/PU >80< s
Pagina 6/12

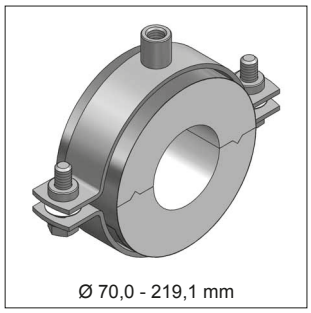

Collare isolato
ALU/PU >80< s con mezzo cilindro
di rinforzo
Pagina 6/12

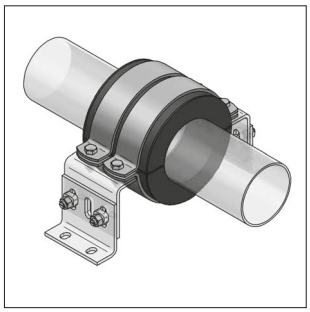

Punto fisso isolato
Pagina 6/14

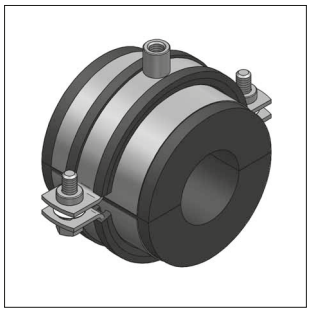

Collare isolato Foamglas®
Pagina 6/14

06

Per le coppie di serraggio delle viti dei collari vedere il capitolo 16.

NOTA: MEFA Italia si riserva il diritto di modificare senza preavviso le informazioni contenute nel presente catalogo e non è responsabile di eventuali errori di stampa e trascrizione.

Collare isolato Polar Plus

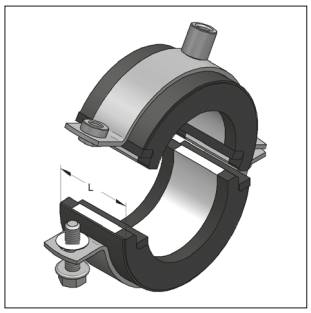

Collare Polar plus
(fornito con collare Maxima PSM)

- Il collare abbraccia esternamente il guscio l'isolante
- Le superfici di collegamento dei semigusci vengono sigillate con un elemento in caucciù in corrispondenza delle zone comunicanti
- Le estremità non si incollano tra di loro
- Dopo il montaggio è possibile riaprire il collare
- Elevata resistenza al vapore acqueo e bassa conducibilità termica
- Collare e isolante sono incollati insieme per formare un unico elemento
- Chiusure in caucciù
- Senza alogeni

Campi di applicazione

Dimensione Tubo-Ø [mm]	Spessore conchiglia [mm]	Lunghezza [mm]
10,0 - 54,0	20	36
57,0 - 88,9	20	41
108,0 - 114,3	20	51
42,4 - 88,9	30	41
108,0 - 160,0	30	51
168,3 - 219,1	30	66
108,0 - 160,0	40	51
168,3 - 323,9	40	66
355,6 - 457,0	40	86

Isolamento termico per installazioni di impianti di refrigerazione, condizionamento ed acqua potabile, per evitare le formazioni di condensa nelle zone di supporto.

Materiale

Schiuma poliuretanica (PU):

Densità:	145 kg/m³
Resistenza alla pressione:	0,38 N/mm² (secondo AGI Q 03 solo 20 % del valore effettivo)
Resistenza alla pressione nominale:	1,9 N/mm²

Gomma sintetica: μ ≥ 7000

Sistema di sospensione:	Collare
Materiale:	Acciaio
Tipo materiale:	DD11 (Omnia MB), DD11 / S235JRG2 (Maxima PSM) S235JRG2 (Titan HD) S235JR (Form A, Tipo TGA)
Finitura:	Zincatura galvanica (GALV)
Rivestimento:	Acrilato in dispersione (barriera al vapore) μ ≥ 36000

Dati Tecnici

Resistenza al fuoco: Classe B2 (secondo DIN 4102, Euroclasse D,E)

Anti-acustico DIN 4109

Temperatura di esercizio: da - 50 °C a + 105 °C

Trasmissione termica secondo DIN EN 12667

Trasmissione termica: 0,031 W/mk

NOTA: MEFA Italia si riserva il diritto di modificare senza preavviso le informazioni contenute nel presente catalogo e non è responsabile di eventuali errori di stampa e trascrizione.

Collare isolato Polar Plus

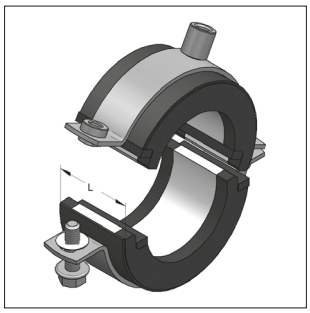

Collare Polar plus isolato
(fornito con collare Maxima PSM)

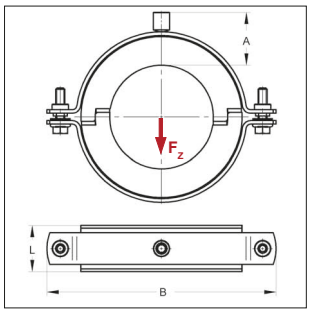

I collari Polar Plus sono prodotti su richiesta del Cliente e quindi non possono essere resi, annullati o sostituiti
Collari personalizzati su richiesta

Spessore isolamento 20 mm

Acciaio [mm]	Tubo-Ø Rame [mm]	Plastica [mm]	Collare tipo	Connessione	Dimensioni A [mm]	Dimensioni B [mm]	Max. carico ammissibile F_z** [kN]	Peso [kg/pz]	Conf. [pz]	Articolo
	10*		Omnia MB	M8/M10	37	89	0,10	0,111	20	74620100
	12*		Omnia MB	M8/M10	37	89	0,11	0,111	20	74620120
	15		Omnia MB	M8/M10	37	89	0,14	0,111	20	74620150
17,2			Omnia MB	M8/M10	38	92	0,16	0,118	20	74620170
	18		Omnia MB	M8/M10	38	92	0,17	0,118	20	74620180
21,3			Omnia MB	M8/M10	37	92	0,20	0,118	20	74620210
	22		Omnia MB	M8/M10	37	92	0,21	0,118	20	74620220
26,9			Omnia MB	M8/M10	37	101	0,26	0,126	20	74620270
	28		Omnia MB	M8/M10	37	101	0,27	0,126	20	74620280
		32*	Omnia MB	M8/M10	40	113	0,31	0,142	20	74620320
33,7			Omnia MB	M8/M10	38	113	0,32	0,142	20	74620340
	35		Omnia MB	M8/M10	38	113	0,33	0,141	20	74620350
		40*	Omnia MB	M8/M10	40	117	0,38	0,153	20	74620400
42,4	42		Omnia MB	M8/M10	38	117	0,40	0,152	20	74620430
48,3			Omnia MB	M8/M10	39	124	0,46	0,164	20	74620480
		50*	Omnia MB	M8/M10	39	124	0,48	0,163	20	74620500
	54		Omnia MB	M8/M10	37	124	0,52	0,162	20	74620540
57,0			Omnia MB	M8/M10	40	136	0,66	0,241	20	74620570
60,3			Omnia MB	M8/M10	38	136	0,70	0,239	15	74620600
63,5	64		Omnia MB	M8/M10	39	143	0,74	0,250	15	74620640
		75*	Omnia MB	M8/M10	39	152	0,87	0,281	15	74620750
76,1			Omnia MB	M8/M10	38	152	0,88	0,284	15	74620760
88,9			Omnia MB	M8/M10	39	165	1,03	0,295	15	74620890
108,0			Maxima PSM	M10/M12	45	226	1,68	0,837	10	74621080
114,3			Maxima PSM	M10/M12	45	226	1,77	0,832	10	74621140

Spessore isolamento 30 mm

42,4*			Omnia MB	M8/M10	48	136	0,49	0,249	20	74630430
48,3			Omnia MB	M8/M10	48	143	0,56	0,262	20	74630480
		50*	Omnia MB	M8/M10	51	152	0,58	0,281	20	74630500
	54*		Omnia MB	M8/M10	49	152	0,62	0,280	20	74630540
57,0*			Omnia MB	M8/M10	47	152	0,66	0,028	20	74630570
60,3			Omnia MB	M8/M10	49	158	0,70	0,298	15	74630600
63,5*	64*		Omnia MB	M8/M10	48	158	0,74	0,296	15	74630640
		75*	Omnia MB	M8/M10	49	175	0,87	0,326	15	74630750
76,1			Omnia MB	M8/M10	48	175	0,88	0,326	15	74630760
88,9			Omnia MB	M10/M12	59	206	1,03	0,459	15	74630890
108,0*			Maxima PSM	M10/M12	55	240	1,68	0,921	10	74631080
		110*	Maxima PSM	M10/M12	54	240	1,71	0,918	10	74631100
114,3			Maxima PSM	M10/M12	57	252	1,77	0,977	10	74631140
		125*	Maxima PSM	M10/M12	55	258	1,94	0,992	1	74631250
133,0*			Maxima PSM	M10/M12	55	265	2,06	1,028	1	74631330
139,7			Maxima PSM	M10/M12	55	272	2,17	1,055	1	74631400
159,0*			Maxima PSM	M10/M12	57	297	2,47	1,164	1	74631590
		160*	Maxima PSM	M10/M12	57	297	2,48	1,162	1	74631600
168,3			Maxima PSM	M10/M12	45	307	3,22	1,256	1	746316802
219,1			Titan HD	M16	45	358	4,71	2,382	1	746321902

Istruzioni di Montaggio al capitolo 16

** I valori di carico senza il requisito AGI possono essere maggiorate di 5 volte (il massimo carico ammissibile del collare è da tenere in considerazione vedi cap. 1)

NOTA: MEFA Italia si riserva il diritto di modificare senza preavviso le informazioni contenute nel presente catalogo e non è responsabile di eventuali errori di stampa e trascrizione.

Collare isolato Polar Plus

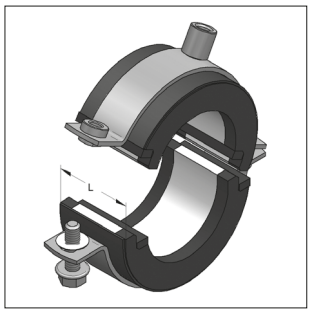

Collare isolato Polar plus
(fornito con collare Maxima PSM)

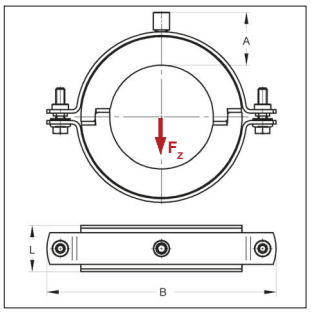

I collari Polar Plus sono prodotti su richiesta del Cliente e quindi non possono essere resi, annullati o sostituiti
Collari personalizzati su richiesta

Spessore isolamento 40 mm

Tubo-Ø Acciaio [mm]	Rame [mm]	Plastica [mm]	Collare tipo	Connessione	Dimensioni A [mm]	B [mm]	Max. carico ammissibile F_z** [kN]	Peso [kg/pz]	Conf. [pz]	Articolo
108,0*			Maxima PSM	M10/M12	67	265	1,93	1,059	10	74641080
		110*	Maxima PSM	M10/M12	66	265	1,97	1,056	10	74641100
114,3			Maxima PSM	M10/M12	64	265	2,05	1,055	10	74641140
		125*	Maxima PSM	M10/M12	66	278	2,24	1,117	1	74641250
133,0*			Maxima PSM	M10/M12	66	287	2,38	1,153	1	74641330
139,7			Maxima PSM	M10/M12	67	297	2,50	1,198	1	74641400
159,0*			Maxima PSM	M10/M12	67	315	2,85	1,277	1	74641590
		160*	Maxima PSM	M10/M12	66	315	2,87	1,275	1	74641600
168,3*			Titan HD	M16	56	330	4,02	2,225	1	746416802
219,1			Titan HD	M16	55	380	5,23	2,603	1	746421903
273,0			Titan HD	M16	56	428	6,52	3,025	1	746427302
323,9			Titan HD	M16	56	486	7,73	3,413	1	746432404

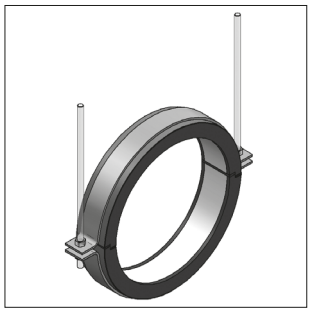

Collare isolato Polar plus
(fornito con collare Form A, Tipo TGA)

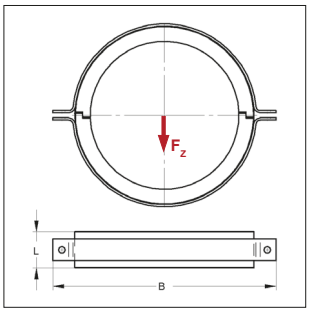

Spessore isolamento 40 mm

Tubo-Ø Acciaio [mm]	Collare tipo	Ø Foro Flangia [mm]	Connessione	Dimensioni L [mm]	B [mm]	Max. carico ammissibile F_z** [kN]	Peso [kg/pz]	Conf. [pz]	Articolo
355,6*	TGA	17	-	86	560	9,91	5,000	1	74643560
406,4	TGA	17	-	86	610	11,32	5,516	1	74644060
457,0*	TGA	17	-	86	660	12,73	6,041	1	74644570

Istruzioni di Montaggio al capitolo 16

** I valori di carico senza il requisito AGI possono essere maggiorate di 5 volte (il massimo carico ammissibile del collare è da tenere in considerazione vedi cap. 1)

NOTA: MEFA Italia si riserva il diritto di modificare senza preavviso le informazioni contenute nel presente catalogo e non è responsabile di eventuali errori di stampa e trascrizione.

Supporto scorrevole Polar Plus U120 / U140

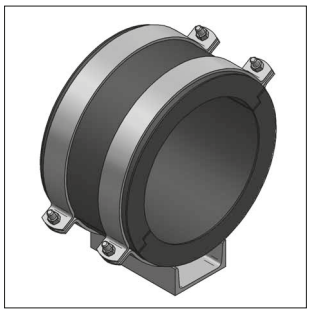

Supporto scorrevole Polar plus 120

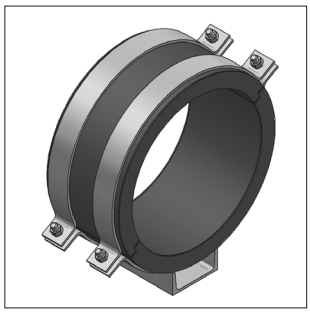

Supporto scorrevole Polar plus 140

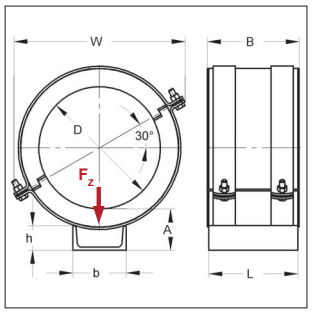

I collari Polar Plus sono prodotti su richiesta del Cliente e quindi non possono essere resi, annullati o sostituiti
Collari personalizzati su richiesta

Modello/Montaggio:
Applicazioni: Capacità di carico del supporto scorrevole con profilo a U saldato per il diretto scorrimento sulla struttura di supporto

Dati tecnici:
Materiale collare isolato: vedi Polar plus Pagina 6/2
Materiale supporto: Acciaio / S235JR
Finitura: Zincatura galvanica (GALV)

Spessore isolamento 40 mm

Tubo-Ø Acciaio [mm]	Lunghezza conchiglia B [mm]	Fascetta collare	U-Acciaio b x h x L [mm]	Dimensioni A [mm]	Dimensioni W [mm]	Max. carico ammissibile F_z [kN]	Peso [kg/pz]	Conf. [pz]	Articolo
219,1	181	50 x 5,0	120 x 55 x 175	90	336	8,90	7,80	1	74742219
273,0	206	50 x 5,0	120 x 55 x 200	93	384	10,50	9,19	1	74742273
323,9	226	50 x 5,0	140 x 60 x 220	96	427	12,00	11,05	1	74742324
355,6	226	60 x 6,0	140 x 60 x 220	98	498	15,60	15,39	1	74742356
406,4	226	60 x 6,0	140 x 60 x 220	99	538	17,40	16,55	1	74742406
457,0	226	60 x 6,0	140 x 60 x 220	99	585	19,20	17,72	1	74742457

Per la striscia di scorrimento al capitolo 14

NOTA: MEFA Italia si riserva il diritto di modificare senza preavviso le informazioni contenute nel presente catalogo e non è responsabile di eventuali errori di stampa e trascrizione.

Collare isolato Husky

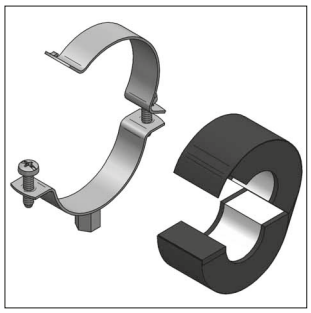

Collare isolato Husky

- Composto da un collare, da 2 semi gusci isolati PU ricoperti da una pellicola di caucciù sintetico e guaina in PVC.
- La pellicola di caucciù è sovrapponibile, autoadesiva in modo da poter essere chiusa su se stessa.
- Le superfici di giunzione dei semi gusci del supporto del tubo sono scanalati e provvisti di chiusura a molla.
- Il collare abbraccia esternamente l'isolante.
- Senza alogeni.

Campi di applicazione

Tubo-Ø [mm]	Tipo	Lunghezza conchiglia [mm]
6,0 - 42,4	Tipo II-13	36
48,3 - 139,7	Tipo II-13	42
160,0 - 168,3	Tipo II-13	51
12,0 - 33,7	Tipo IV-19	36
35,0 - 114,3	Tipo IV-19	42
133,0 - 219,1	Tipo IV-19	51
273,0 - 356,0	Tipo IV-19	66
18,0 - 88,9	Tipo VI-32	42
114,3 - 168,3	Tipo VI-32	51
219,1 - 356,0	Tipo VI-32	66

Isolamento termico adatto per installazioni di impianti di refrigerazione, condizionamento ed acqua potabile, per evitare le formazioni di condensa nelle zone di supporto.
Consigliato per tubazioni orizzontali

06

Materiali

Rinforzo centrale in Poliuretano (PU)

Densità:	120 kg/m³
Resistenza alla pressione:	0,27 N/mm² (secondo AGI Q 03 solo 20 % del valore effettivo)
Resistenza alla pressione nominale:	1,35 N/mm²
Caucciù sintetico:	μ ≥ 7000

Sistema di sospensione:	Collare
Materiale:	Acciaio
Tipo materiale:	DC01-A/DD1 (Sigma) DC01-A/DD11 (Trabant) DD11/S235JRG2 (Maxima PSM) S235JRG2 (Titan HD)
Finitura:	Zincatura galvanica (GALV)
Rivestimento:	PVC autoadesivo (Barriera al vapore) μ ≥ 20000

Dati tecnici

Resistenza al fuoco: Classe B2
(secondo DIN 4102, Euroclasse D,E)

Temperatura di esercizio: da -45 °C a + 105 °C

Anti-acustico DIN 4109

Trasmissione termica secondo DIN EN 12667

Trasmissione termica: 0,029 W/mk

NOTA: MEFA Italia si riserva il diritto di modificare senza preavviso le informazioni contenute nel presente catalogo e non è responsabile di eventuali errori di stampa e trascrizione.

Collare isolato Husky

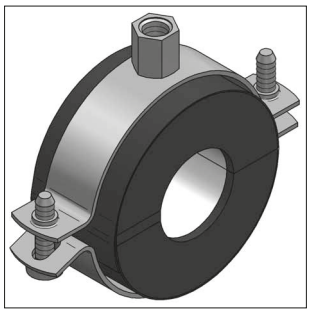

Collare Husky isolato

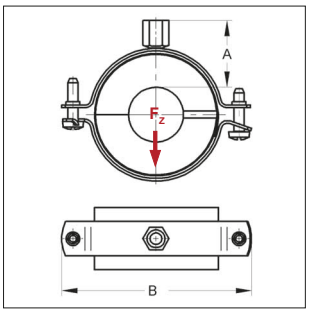

I collari Polar Plus sono prodotti su richiesta del Cliente e quindi non possono essere resi, annullati o sostituiti
Collari personalizzati su richiesta

Istruzioni di Montaggio al capitolo 16

Tipo II-13

Tubo-Ø Acciaio [mm]	Tubo-Ø Rame [mm]	Tubo-Ø Plastica [mm]	Spessore Isolante [mm]	Collare Tipo	Connessione	Dimensioni A [mm]	Dimensioni B [mm]	Max. carico ammissibile F_z** [kN]	Peso [kg/pz]	Conf.	Articolo
	6*		12,5	Sigma	M8	22	56	0,05	0,035	24	6830060
	10		12,5	Trabant	M8/M10	30	69	0,08	0,059	24	6830100
	12	12	13,5	Trabant	M8/M10	31	77	0,10	0,067	24	6830120
	15	15	13,0	Trabant	M8/M10	31	77	0,13	0,067	24	6830150
17,2	18	18	13,0	Trabant	M8/M10	31	77	0,15	0,068	24	6830180
		20*	14,0	Trabant	M8/M10	33	88	0,17	0,092	24	6830200
21,3	22		13,0	Trabant	M8/M10	32	88	0,19	0,091	24	6830220
		25*	13,0	Trabant	M8/M10	32	88	0,21	0,092	12	6830250
26,9			13,1	Trabant	M8/M10	32	88	0,23	0,093	12	6830270
	28		12,5	Trabant	M8/M10	32	88	0,24	0,093	12	6830280
31,8		32	13,0	Trabant	M8/M10	32	94	0,27	0,099	12	6830320
33,7*			14,2	Trabant	M8/M10	33	102	0,29	0,105	12	6830340
	35		13,5	Trabant	M8/M10	32	102	0,30	0,104	12	6830350
		40*	14,0	Trabant	M8/M10	33	109	0,34	0,111	12	6830400
42,4	42		13,8	Trabant	M8/M10	32	109	0,36	0,111	12	6830420
48,3			14,9	Trabant	M8/M10	33	121	0,48	0,143	10	6830480
		50	14,5	Trabant	M8/M10	33	121	0,49	0,143	10	6830500
	54*		14,5	Trabant	M8/M10	33	124	0,53	0,148	10	6830540
57,0			14,5	Trabant	M8/M10	33	124	0,56	0,149	10	6830570
60,3			16,9	Trabant	M8/M10	35	134	0,60	0,200	10	6830600
63,5	64		15,0	Trabant	M8/M10	34	134	0,63	0,198	10	6830640
70,0*			13,5	Trabant	M8/M10	32	134	0,69	0,197	8	6830700
76,1			16,0	Trabant	M8/M10	34	153	0,75	0,265	8	6830761
88,9			16,1	Trabant	M8/M10	35	165	0,86	0,281	8	6830891
108,0			17,5	Trabant	M10/M12	42	187	1,01	0,350	8	6831081
		110*	17,5	Trabant	M10/M12	42	187	1,02	0,351	4	6831101
114,3			16,4	Trabant	M10/M12	40	192	1,04	0,358	4	6831141
		125*	21,5	Trabant	M10/M12	45	215	1,17	0,410	4	6831251
133,0*			17,5	Trabant	M10/M12	42	215	1,19	0,401	4	6831331
139,7			17,7	Trabant	M10/M12	42	220	1,24	0,413	4	6831401
		160	16,5	Maxima PSM	M10/M12	42	265	1,91	0,993	4	6831600
168,3			15,9	Maxima PSM	M10/M12	41	272	1,98	1,015	2	6831680

Tipo IV-19

	10	10	20,5	Trabant	M8/M10	39	88	0,10	0,094	24	6840100
	12*	12*	19,5	Trabant	M8/M10	38	88	0,10	0,094	24	6840120
	15	15	18,0	Trabant	M8/M10	37	88	0,13	0,094	24	6840150
17,2	18	18	19,0	Trabant	M8/M10	38	94	0,15	0,100	12	6840180
21,3	22		20,0	Trabant	M8/M10	39	102	0,19	0,107	12	6840220
26,9*			20,6	Trabant	M8/M10	39	109	0,23	0,114	12	6840270
	28		20,0	Trabant	M8/M10	39	109	0,24	0,114	12	6840280
31,8*		32*	19,5	Trabant	M8/M10	38	109	0,27	0,115	12	6840320
33,7*			19,7	Trabant	M8/M10	38	109	0,29	0,116	12	6840340
	35		21,0	Trabant	M8/M10	40	121	0,35	0,148	12	6840350
		40*	21,0	Trabant	M8/M10	40	124	0,40	0,153	12	6840400
42,4	42		21,8	Trabant	M8/M10	40	124	0,42	0,156	12	6840420
48,3			23,4	Trabant	M8/M10	42	134	0,48	0,207	10	6840480
		50*	22,5	Trabant	M8/M10	41	134	0,49	0,206	10	6840500
	54		21,5	Trabant	M8/M10	40	134	0,53	0,206	10	6840540
57,0*			25,5	Trabant	M8/M10	42	153	0,56	0,278	8	6840571
60,3			23,9	Trabant	M8/M10	42	153	0,60	0,275	8	6840601

** I valori di carico senza il requisito AGI possono essere maggiorate di 5 volte (il massimo carico ammissibile del collare è da tenere in considerazione vedi cap. 1)

NOTA: MEFA Italia si riserva il diritto di modificare senza preavviso le informazioni contenute nel presente catalogo e non è responsabile di eventuali errori di stampa e trascrizione.

Tipo IV-19

Tubo-Ø Acciaio [mm]	Tubo-Ø Rame [mm]	Plastica [mm]	Spessore Isolante [mm]	Collare Tipo	Connessione	Dimensioni A [mm]	Dimensioni B [mm]	Max. carico ammissibile F_z** [kN]	Peso [kg/pz]	Conf.	Articolo
63,5	64		23,0	Trabant	M8/M10	44	153	0,63	0,275	8	6840641
70,0*			23,5	Trabant	M8/M10	43	165	0,69	0,290	8	6840701
76,1			23,5	Trabant	M8/M10	42	165	0,75	0,293	8	6840761
88,9			26,6	Trabant	M10/M12	43	187	0,88	0,365	8	6840891
108,0			29,0	Trabant	M10/M12	53	215	1,07	0,424	4	6841081
		110*	28,0	Trabant	M10/M12	52	215	1,09	0,423	4	6841101
114,3			25,9	Trabant	M10/M12	50	215	1,13	0,418	4	6841141
133,0*			29,0	Maxima PSM	M10/M12	54	265	1,69	1,030	4	6841330
139,7			25,7	Maxima PSM	M10/M12	51	265	1,78	1,021	4	6841400
		160	26,0	Maxima PSM	M10/M12	51	287	2,04	1,110	2	6841600
168,3			26,4	Maxima PSM	M10/M12	51	297	2,14	1,149	2	6841680
219,1			26,0	Maxima PSM	M10/M12	51	346	2,68	1,358	1	6842190
273,0			25,5	Titan HD	M16	42	402	4,58	2,679	1	68427304
323,9*			26,6	Titan HD	M16	43	457	5,33	3,069	1	68432404
355,6*			25,0	Titan HD	M16	41	486	5,74	3,264	1	68435604

Tipo VI-32

17,2*	18*	18*	30,0	Trabant	M8/M10	49	121	0,18	0,152	12	6850180
21,3*	22*		30,0	Trabant	M8/M10	49	121	0,22	0,155	12	6850220
26,9*			29,6	Trabant	M8/M10	48	124	0,27	0,158	12	6850270
33,7*			31,7	Trabant	M8/M10	50	134	0,33	0,215	12	6850340
42,4*			36,3	Trabant	M8/M10	56	165	0,42	0,301	12	6850420
48,3*			36,4	Trabant	M8/M10	56	165	0,48	0,306	10	6850480
60,3*			34,9	Trabant	M10/M12	57	176	0,60	0,352	8	6850601
76,1*			36,5	Trabant	M10/M12	62	192	0,75	0,391	8	6850761
88,9*			40,1	Trabant	M10/M12	64	215	0,88	0,444	8	6850891
114,3*			41,4	Maxima PSM	M10/M12	67	272	1,45	1,089	4	6851140
139,7*			42,2	Maxima PSM	M10/M12	67	297	1,78	1,202	4	6851400
168,3*			44,9	Maxima PSM	M10/M12	70	331	2,14	1,364	2	6851680
219,1*			52,5	Titan HD	M16	68	402	3,72	2,855	1	68521904
273,0*			53,5	Titan HD	M16	70	460	4,63	3,303	1	68527304
323,9*			50,6	Titan HD	M16	67	505	5,49	3,636	1	68532404
355,6*			50,5	Titan HD	M16	67	537	6,04	3,885	1	68535604

** I valori di carico senza il requisito AGI possono essere maggiorate di 5 volte (il massimo carico ammissibile del collare è da tenere in considerazione vedi cap. 1)

NOTA: MEFA Italia si riserva il diritto di modificare senza preavviso le informazioni contenute nel presente catalogo e non è responsabile di eventuali errori di stampa e trascrizione.

Collare isolato ALU/PU >80<

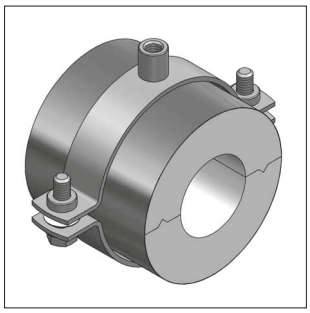

Collare isolato ALU/PU >80<

- Composto da un collare e da 2 semigusci isolanti provvisti di rivestimento superficiale costituito da una lamina di alluminio.
- Il rivestimento in alluminio è richiudibile e autodesivo.
- Le superfici di collegamento dei 2 semigusci sono provviste di scanalatura in modo da rendere migliore l'aderenza.
- Alta resistenza alla diffusione del vapore acqueo e bassa conduttività termica.
- Il collare abbraccia esternamente l'isolante.
- L'impiego del cilindro metallico di rinforzo è facoltativo.
- Dimensioni diverse su richiesta.
- Senza alogeni.

Campi di applicazione

Tubo-Ø [mm]	Spessore isolamento [mm]	Lunghezza conchiglia [mm]	Caratteristiche
15,0 - 273,0	20	100	Conchiglia unica in PU rivestita con foglio in alluminio con lembo autoadesivo su un lato.
17,2 - 355,6	30	100	
17,2 - 355,6	40	100	L'isolamento termico tra tubazioni e supporti è una condizione essenziale per evitare la formazione di condensa nello staffaggio di impianti di refrigerazione, di condizionamento e di trasporto di acqua sanitaria.
17,2 - 355,6	50	100	

Material

Foglio esterno in Alluminio (ALU):	Barriera vapore
Densità:	2700 kg/m³
Spessore:	0,08 mm
Schiuma poliuretanica (PU):	Inserto isolante
Densità:	80 kg/m³
Pressione di carico ammessa:	0,1 N/mm² (secondo AGI Q 03 solo 20 % del valore effettivo)
Resistenza alla pressione nominale:	0,5 N/mm²

Collare:	Sistema di supporto
Materiale:	Acciaio
Tipo materiale:	S235JR
Finitura:	Zincatura galvanica (GALV)

Dati tecnici

Coefficiente di resistenza alla diffusione del vapore acqueo
μ = 18.750 in media (barriera vapore secondo DIN 4108)

Resistenza al fuoco Categoria B2 (secondo DIN 4102, Euroclasse D,E)

Anti-acustico DIN 4109

Temperature di esercizio da -80 °C a + 120 °C

Trasmissione termica secondo DIN 52612

Temperatura media:	21 °C
Trasmissione termica:	0,025 W/mk

NOTA: MEFA Italia si riserva il diritto di modificare senza preavviso le informazioni contenute nel presente catalogo e non è responsabile di eventuali errori di stampa e trascrizione.

Collare isolato ALU/PU >80<

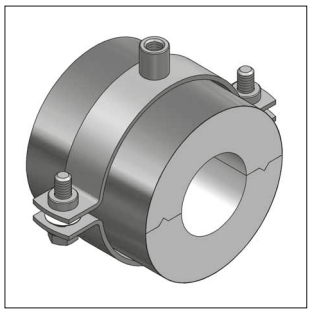

Collare isolato
ALU/PU >80<

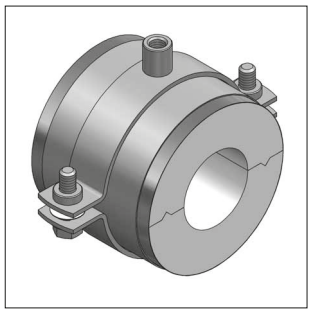

Collare isolato
ALU/PU >80< con cilindro rinforzo

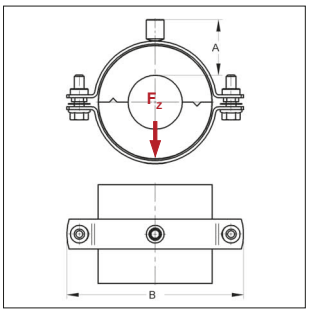

I collari isolati ALU/PU sono prodotti su richiesta del Cliente e quindi non possono essere resi, annullati o sostituiti.

[1] lunghezza conchiglia 100 mm: cilindro di rinforzo 80 mm

Spessore isolamento 20 mm Lunghezza conchiglia 100 mm[1]

Tubo-Ø Acciaio [mm]	Tubo-Ø Rame [mm]	Fascetta collare [mm]	Connessione	Dimensioni A [mm]	Dimensioni B [mm]	Max. carico ammissibile F_z** senza cilindro di rinforzo [kN]	Max. carico ammissibile F_z** con cilindro di rinforzo [kN]	Peso senza cilindro di rinforzo [kg/pz]	Conf. [pz]	Articolo senza cilindro di rinforzo	Articolo con cilindro di rinforzo [1]
	15	25x3,0	M8/M10	46	114	0,2	0,3	0,261	1	75601545	75601545/B
17,2	**18**	25x3,0	M8/M10	45	114	0,2	0,3	0,261	1	7560172	75601745/B
21,3	**22**	25x3,0	M8/M10	46	120	0,2	0,3	0,275	1	75602145	75602145/B
26,9	**28**	25x3,0	M8/M10	46	129	0,3	0,4	0,292	1	7560275	75602745/B
33,7	**35**	25x3,0	M8/M10	44	129	0,3	0,5	0,292	1	75603445	75603445/B
42,4	**42**	30x3,0	M10/M12	46	151	0,4	0,6	0,424	1	7560426	7560426/B
48,3		30x3,0	M10/M12	44	151	0,4	0,7	0,423	1	7560486	7560486/B
	54	30x3,0	M10/M12	46	162	0,4	0,7	0,458	1	75605432	7560543/B
57,0		30x3,0	M10/M12	45	162	0,4	0,8	0,456	1	75605742	75605742/B
60,3		30x3,0	M10/M12	44	162	0,4	0,9	0,456	1	7560606	7560606/B
63,5		30x3,0	M10/M12	46	172	0,5	0,9	0,486	1	75606442	75606442/B
70,0		30x3,0	M10/M12	44	172	0,5	1,0	0,484	1	75607042	75607042/B
76,1		30x3,0	M10/M12	47	184	0,5	1,1	0,527	1	7560766	75607642/B
88,9		35x4,0	M10/M12	47	209	0,7	1,3	0,770	1	7560896	7560896/B
108,0		35x4,0	M10/M12	46	226	0,8	1,6	0,837	1	75610844	75610844/B
114,3		35x4,0	M10/M12	47	234	0,8	1,7	0,871	1	75611444	75611444/B
133,0		35x4,0	M10/M12	47	252	0,9	1,9	0,950	1	75613344	75613344/B
139,7		35x4,0	M10/M12	45	252	0,9	2,0	0,940	1	75614044	75614044/B
159,0		35x4,0	M10/M12	47	278	1,0	2,3	1,056	1	75615944	75615944/B
168,3		35x4,0	M10/M12	46	287	1,1	2,5	1,086	1	75616844	75616844/B
219,1		50x5,0	M16	46	342	1,9	3,1	2,181	1	7562197	7562197/B
273,0		50x5,0	M16	45	396	2,3	3,7	2,553	1	7562733	7562733/B

Spessore isolamento 30 mm Lunghezza conchiglia 100 mm[1]

17,2	**18**	30x3,0	M10/M12	55	141	0,3	0,3	0,410	1	7590182	7590182/B
21,3	**22**	30x3,0	M10/M12	56	151	0,3	0,3	0,432	1	75902142	75902142/B
26,9	**28**	30x3,0	M10/M12	55	151	0,4	0,4	0,433	1	75902742	75902742/B
33,7	**35**	30x3,0	M10/M12	56	162	0,4	0,5	0,469	1	75903442	75903442/B
42,4	**42**	30x3,0	M10/M12	57	172	0,5	0,6	0,500	1	75904242	75904242/B
48,3		30x3,0	M10/M12	55	172	0,5	0,7	0,499	1	75904842	75904842/B
	54	30x3,0	M10/M12	55	178	0,5	0,7	0,516	1	75905442	75905442/B
57,0		30x3,0	M10/M12	54	178	0,5	0,8	0,515	1	75905742	75905742/B
60,3		30x3,0	M10/M12	55	184	0,5	0,9	0,535	1	75906042	75906042/B
63,5		30x3,0	M10/M12	56	189	0,6	0,9	0,550	1	75906442	75906442/B
70,0		35x4,0	M10/M12	57	209	0,7	1,0	0,792	1	75907042	75907042/B
76,1		35x4,0	M10/M12	57	216	0,7	1,1	0,812	1	75907644	75907644/B
88,9		35x4,0	M10/M12	56	226	0,8	1,3	0,870	1	75908944	75908944/B
108,0		35x4,0	M10/M12	57	247	0,9	1,6	0,963	1	75910844	75910844/B
114,3		35x4,0	M10/M12	57	252	0,9	1,7	0,995	1	75911444	75911444/B
133,0		35x4,0	M10/M12	57	272	1,0	1,9	1,064	1	75913344	75913344/B
139,7		35x4,0	M10/M12	57	278	1,0	2,0	1,104	1	75914044	75914044/B
159,0		35x4,0	M10/M12	56	297	1,1	2,3	1,164	1	75915912	75915944/B
168,3		35x4,0	M10/M12	57	308	1,2	2,5	1,231	1	75916844	75916844/B
219,1		50x5,0	M16	55	364	2,1	3,2	2,357	1	7592193	7592193/B
273,0		50x5,0	M16	55	416	2,5	3,9	2,719	1	7592733	7592733/B
323,9		50x5,0	M16	55	467	2,8	4,5	3,086	1	7593243	7593243/B
355,6		50x5,0	M16	55	495	3,1	4,9	3,423	1	7593563	7593563/B

Istruzioni di Montaggio al capitolo 16

** I valori di carico senza il requisito AGI possono essere maggiorate di 5 volte (il massimo carico ammissibile del collare è da tenere in considerazione vedi cap. 1)

NOTA: MEFA Italia si riserva il diritto di modificare senza preavviso le informazioni contenute nel presente catalogo e non è responsabile di eventuali errori di stampa e trascrizione.

Collare isolato ALU/PU >80<

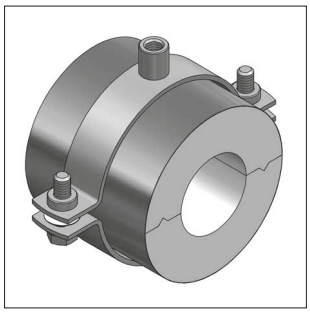

Collare isolato
ALU/PU >80<

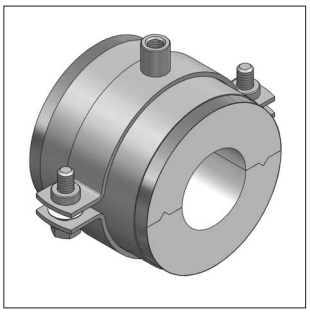

Collare isolato
ALU/PU >80< con cilindro rinforzo

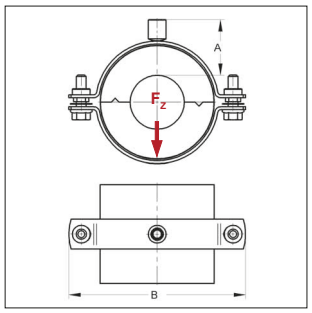

I collari isolati ALU/PU sono prodotti su richiesta del Cliente e quindi non possono essere resi, annullati o sostituiti.

[1] lunghezza conchiglia 100 mm: cilindro di rinforzo 80 mm

Spessore isolamento 40 mm Lunghezza conchiglia 100 mm[1]

Tubo-Ø Acciaio	Tubo-Ø Rame	Fascetta collare	Connessione	Dimensioni A	Dimensioni B	Max. carico ammissibile F_z** senza cilindro di rinforzo	Max. carico ammissibile F_z** con cilindro di rinforzo	Peso senza cilindro di rinforzo	Conf.	Articolo senza cilindro di rinforzo	Articolo con cilindro di rinforzo [1]
[mm]	[mm]	[mm]		[mm]	[mm]	[kN]	[kN]	[kg/pz]	[pz]		
17,2	**18**	30x3,0	M10/M12	65	162	0,3	0,3	0,472	1	76201742	76201742/B
21,3	**22**	30x3,0	M10/M12	67	172	0,3	0,3	0,503	1	76202142	76202142/B
26,9	**28**	30x3,0	M10/M12	65	172	0,4	0,4	0,502	1	76202742	76202742/B
33,7	**35**	30x3,0	M10/M12	65	178	0,5	0,5	0,528	1	7620348	76203442/B
42,4	**42**	30x3,0	M10/M12	64	184	0,5	0,6	0,547	1	7620428	7620428/B
48,3		35x4,0	M10/M12	66	209	0,7	0,7	0,807	1	7620488	76204842/B
	54	35x4,0	M10/M12	66	209	0,7	0,7	0,807	1	7620548	76205444/B
57,0		35x4,0	M10/M12	67	216	0,7	0,8	0,828	1	76205744	76205744/B
60,3		35x4,0	M10/M12	66	216	0,7	0,9	0,829	1	76206044	7620608/B
63,5		35x4,0	M10/M12	67	220	0,7	0,9	0,875	1	76206444	76206444/B
70,0		35x4,0	M10/M12	66	226	0,8	1,0	0,888	1	7620708	76207044/B
76,1		35x4,0	M10/M12	66	234	0,8	1,1	0,926	1	76207644	7620768/B
88,9		35x4,0	M10/M12	66	247	0,9	1,3	0,987	1	7620898	76208944/B
108,0		35x4,0	M10/M12	67	265	1,0	1,6	1,066	1	76210844	76210844/B
114,3		35x4,0	M10/M12	66	272	1,0	1,7	1,094	1	7621148	76211444/B
133,0		35x4,0	M10/M12	65	287	1,1	1,9	1,158	1	76213344	76213344/B
139,7		35x4,0	M10/M12	66	297	1,1	2,0	1,202	1	7621408	7621408/B
159,0		35x4,0	M10/M12	65	315	1,2	2,3	1,287	1	76215944	76215944/B
168,3		35x4,0	M10/M12	68	331	1,3	2,5	1,380	1	7621688	7621688/B
219,1		50x5,0	M16	65	382	2,2	3,2	2,554	1	7622196	7622196/B
273,0		50x5,0	M16	65	436	2,6	4,0	2,936	1	7622736	7622736/B
323,9		50x5,0	M16	65	486	3,0	4,7	3,297	1	7623247	7623247/B
355,6		50x5,0	M16	65	519	3,2	5,1	3,527	1	7623565	7623565/B

Spessore isolamento 50 mm Lunghezza conchiglia 100 mm[1]

17,2	**18**	30x3,0	M10/M12	76	184	0,3	0,3	0,556	1	76501742	76501742/B
21,3	**22**	30x3,0	M10/M12	75	184	0,3	0,3	0,556	1	76502142	76502142/B
26,9	**28**	30x3,0	M10/M12	74	189	0,4	0,4	0,572	1	76502742	76502742/B
33,7	**35**	35x4,0	M10/M12	76	209	0,5	0,5	0,819	1	76503444	76503444/B
42,4	**42**	35x4,0	M10/M12	75	216	0,6	0,6	0,840	1	76504244	76504244/B
48,3		35x4,0	M10/M12	76	226	0,7	0,7	0,904	1	76504844	76504844/B
	54	35x4,0	M10/M12	75	234	0,7	0,7	0,944	1	76505444	76505444/B
57,0		35x4,0	M10/M12	76	234	0,8	0,8	0,942	1	76505744	76505744/B
60,3		35x4,0	M10/M12	75	234	0,8	0,9	0,942	1	76506044	76506044/B
63,5		35x4,0	M10/M12	76	240	0,8	0,9	0,973	1	76506444	76506444/B
70,0		35x4,0	M10/M12	76	247	0,9	1,0	1,006	1	76507044	76507044/B
76,1		35x4,0	M10/M12	76	252	0,9	1,1	1,042	1	76507644	76507644/B
88,9		35x4,0	M10/M12	76	265	1,0	1,3	1,090	1	76508944	76508944/B
108,0		35x4,0	M10/M12	77	297	1,1	1,6	1,193	1	76510844	76510844/B
114,3		35x4,0	M10/M12	78	297	1,1	1,7	1,240	1	7651146	76511444/B
133,0		35x4,0	M10/M12	75	308	1,2	1,9	1,300	1	76513344	76513344/B
139,7		35x4,0	M10/M12	75	315	1,2	2,0	1,333	1	76514044	76514044/B
159,0		35x4,0	M10/M12	77	340	1,3	2,3	1,440	1	76515944	76515944/B
168,3		35x4,0	M10/M12	76	346	1,4	2,5	1,467	1	76516844	76516844/B
219,1		50x5,0	M16	75	404	2,4	3,2	2,777	1	7652195	7652195/B
273,0		50x5,0	M16	75	456	2,8	4,0	3,152	1	7652734	7652734/B
323,9		50x5,0	M16	75	507	3,1	4,7	3,526	1	7653245	7653245/B
355,6		50x5,0	M16	75	539	3,4	5,2	3,764	1	7653567	7653567/B

Istruzioni di Montaggio al capitolo 16

** I valori di carico senza il requisito AGI possono essere maggiorate di 5 volte (il massimo carico ammissibile del collare è da tenere in considerazione vedi cap. 1)

NOTA: MEFA Italia si riserva il diritto di modificare senza preavviso le informazioni contenute nel presente catalogo e non è responsabile di eventuali errori di stampa e trascrizione.

Collare isolato ALU/PU >80< s

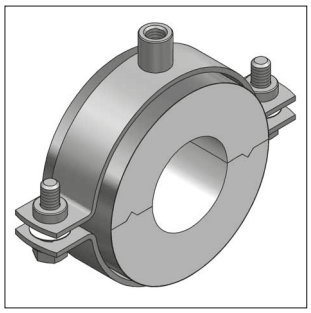

Collare isolato
ALU/PU >80< s

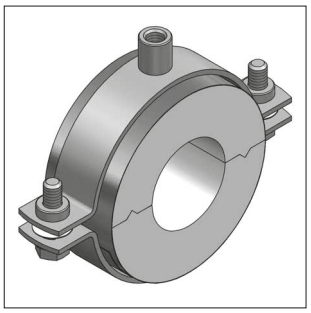

Collare isolato ALU/PU >80< s
con mezzo cilindro rinforzo

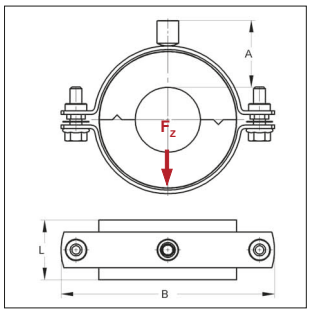

I collari isolati ALU/PU
sono prodotti su richiesta del Cliente
e quindi non possono essere
resi, annullati o sostituiti.

Spessore isolamento 20 mm

Tubo-Ø Acciaio [mm]	Tubo-Ø Rame [mm]	Fascetta collare [mm]	Connessione	Dimensioni A [mm]	Dimensioni L [mm]	Dimensioni B [mm]	Max. carico ammissibile F_Z** senza cilindro di rinforzo [kN]	Max. carico ammissibile F_Z** con cilindro di rinforzo [kN]	Peso senza cilindro di rinforzo [kg/pz]	Conf. [pz]	Articolo senza mezzo cilindro di rinforzo	Articolo con mezzo cilindro di rinforzo 1)
17,2	**18**	20x1,5	M8/M10	38	40	104	0,1	-	0,081	1	70401848	-
21,3	**22**	20x1,5	M8/M10	40	40	111	0,1	-	0,094	1	70402248	-
26,9	**28**	20x1,5	M8/M10	40	40	119	0,2	-	0,099	1	70402848	-
33,7	**35**	20x2,0	M8/M10	39	40	113	0,2	-	0,125	1	70403449	-
42,4	**42**	25x1,5	M8/M10	39	40	128	0,2	-	0,133	1	70404248	-
48,3		20x2,0	M8/M10	39	50	124	0,3	-	0,141	1	70504849	-
54,0		25x2,0	M8/M10	43	50	141	0,3	-	0,189	1	70505448	-
57,0		25x2,0	M8/M10	38	50	141	0,4	-	0,189	1	70505748	-
60,3		25x2,5	M8/M10	39	50	136	0,4	-	0,235	1	70506049	-
63,5		25x2,5	M8/M10	41	50	143	0,4	-	0,240	1	70506449	-
70,0		25x2,5	M8/M10	39	66	152	0,4	0,7	0,254	1	70607049	70607049/T
76,1		25x2,5	M8/M10	42	66	158	0,4	0,7	0,278	1	70607649	70607649/T
88,9		25x2,5	M8/M10	42	83	175	0,5	1,1	0,316	1	75208949	75208949/T
108,0		25x3,0	M10/M12	45	83	197	0,5	1,3	0,493	1	75210850	75210850/T
114,3		30x3,0	M10/M12	46	83	234	0,7	1,4	0,574	1	75211442	75211442/T
133,0		25x3,0	M10/M12	46	100	225	0,7	1,9	0,554	1	75613350	75613350/T
139,7		30x3,0	M10/M12	45	100	252	0,8	2,0	0,665	1	75614042	75614042/T
159,0		30x3,0	M10/M12	46	100	278	0,9	2,3	0,735	1	75615942	75615942/T
168,3		30x3,0	M10/M12	45	100	288	1,1	2,5	1,070	1	75616842	75616842/T
219,1		35x4,0	M16	45	100	340	1,9	3,1	1,317	1	75621927	75621927/T

Spessore isolamento 30 mm

17,2	**18**	25x1,5	M8/M10	48	40	123	0,1	-	0,131	1	71101848	-
21,3	**22**	25x1,5	M8/M10	49	40	128	0,1	-	0,139	1	71102248	-
26,9	**28**	20x2,0	M8/M10	49	40	124	0,2	-	0,158	1	71102849	-
33,7	**35**	25x2,0	M8/M10	50	40	141	0,2	-	0,189	1	71103448	-
42,4	**42**	25x2,5	M8/M10	52	40	143	0,2	-	0,236	1	71104249	-
48,3		25x2,5	M8/M10	50	50	152	0,4	-	0,255	1	71204849	-
54,0		25x2,5	M8/M10	49	50	152	0,4	-	0,2640	1	71205449	-
57,0		25x2,5	M8/M10	49	50	152	0,4	-	0,265	1	71205749	-
60,3		25x2,5	M8/M10	50	50	158	0,4	-	0,278	1	71206049	-
63,5		25x2,5	M8/M10	51	50	158	0,5	-	0,279	1	71206449	-
70,0		25x2,5	M8/M10	51	66	165	0,5	0,7	0,302	1	71307049	71307049/T
76,1		25x2,5	M8/M10	51	66	175	0,5	0,7	0,317	1	71307649	71307649/T
88,9		25x3,0	M10/M12	55	83	197	0,5	1,1	0,513	1	75308950	75308950/T
108,0		25x3,0	M10/M12	56	83	219	0,6	1,3	0,580	1	75310850	75310850/T
114,3		25x3,0	M10/M12	56	83	225	0,7	1,4	0,584	1	75311450	75311450/T
133,0		30x3,0	M10/M12	56	100	272	0,9	1,9	0,748	1	75913342	75913342/T
139,7		30x3,0	M10/M12	56	100	278	0,9	2,0	0,763	1	75914042	75914042/T
159,0		30x3,0	M10/M12	55	100	297	1,0	2,3	0,820	1	75915942	75915942/T
168,3		35x4,0	M10/M12	57	100	308	1,2	2,5	1,200	1	75916844	75916844/T
219,1		35x4,0	M16	55	100	360	2,1	3,2	1,440	1	75921927	75921927/T

Istruzioni di Montaggio al capitolo 16

** I valori di carico senza il requisito AGI possono essere maggiorate di 5 volte (il massimo carico ammissibile del collare è da tenere in considerazione vedi cap. 1)

NOTA: MEFA Italia si riserva il diritto di modificare senza preavviso le informazioni contenute nel presente catalogo e non è responsabile di eventuali errori di stampa e trascrizione.

Collare isolato ALU/PU >80< s

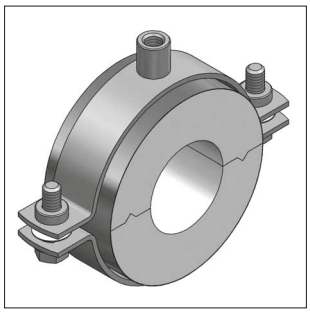

Collare isolato
ALU/PU >80< s

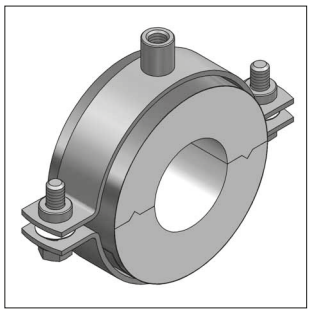

Collare isolato ALU/PU >80< s
con mezzo cilindro rinforzo

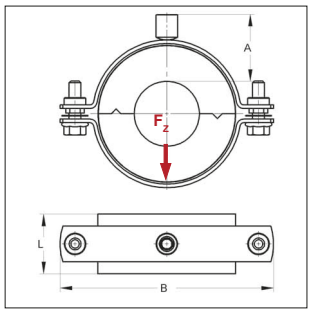

I collari isolati ALU/PU
sono prodotti su richiesta del Cliente
e quindi non possono essere
resi, annullati o sostituiti.

Spessore isolamento 40 mm

Tubo-Ø Acciaio	Tubo-Ø Rame	Fascetta collare	Attacco filetto	Dimensioni A	Dimensioni L	Dimensioni B	Max. carico ammissibile F_z** senza cilindro di rinforzo	Max. carico ammissibile F_z** con cilindro di rinforzo	Peso senza cilindro di rinforzo	Conf.	Articolo senza mezzo cilindro di rinforzo	Articolo con mezzo cilindro di rinforzo [1)]
[mm]	[mm]	[mm]		[mm]	[mm]	[mm]	[kN]	[kN]	[kg/pz]	[pz]		
17,2	**18**	25x2,0	M8/M10	58	40	141	0,1	-	0,195	1	71401848	-
21,3	**22**	25x2,5	M8/M10	62	40	143	0,1	-	0,242	1	71402249	-
26,9	**28**	25x2,5	M8/M10	60	40	152	0,2	-	0,253	1	71402849	-
33,7	**35**	25x2,5	M8/M10	60	40	152	0,2	-	0,262	1	71403449	-
42,4	**42**	25x2,5	M8/M10	59	40	158	0,2	-	0,277	1	71404249	-
48,3		25x2,5	M8/M10	62	50	165	0,4	-	0,294	1	71504849	-
54,0		25x2,5	M8/M10	61	50	175	0,4	-	0,311	1	71505449	-
57,0		25x2,5	M8/M10	61	50	175	0,4	-	0,311	1	71505749	-
60,3		30x3,0	M10/M12	65	50	203	0,4	-	0,547	1	71506042	-
63,5		25x3,0	M10/M12	66	50	192	0,5	-	0,464	1	71506450	-
70,0		25x3,0	M10/M12	65	66	197	0,5	0,7	0,494	1	71607050	71607050/T
76,1		30x3,0	M10/M12	65	66	219	0,6	0,7	0,609	1	71607642	71607642/T
88,9		25x3,0	M10/M12	65	83	219	0,6	1,1	0,599	1	75408950	75408950/T
108,0		30x3,0	M10/M12	65	83	265	0,8	1,3	0,738	1	75410842	75410842/T
114,3		30x3,0	M10/M12	65	83	271	0,9	1,4	0,746	1	75411442	75411442/T
133,0		30x3,0	M10/M12	64	100	288	1,1	1,9	0,882	1	76213342	76213342/T
139,7		30x3,0	M10/M12	65	100	297	1,1	2,0	0,896	1	76214042	76214042/T
159,0		35x4,0	M10/M12	65	100	315	1,2	2,3	1,300	1	76215944	76215944/T
168,3		35x4,0	M10/M12	68	100	323	1,3	2,5	1,310	1	7621688	7621688/T
219,1		35x4,0	M16	65	100	380	2,2	3,2	1,631	1	7622195	7622195/T

Spessore isolamento 50 mm

17,2	**18**	25x2,5	M8/M10	71	40	158	0,1	-	0,278	1	71701849	-
21,3	**22**	25x2,5	M8/M10	70	40	158	0,1	-	0,281	1	71702249	-
26,9	**28**	25x2,5	M8/M10	69	40	165	0,2	-	0,292	1	71702849	-
33,7	**35**	25x2,5	M8/M10	70	40	175	0,2	-	0,306	1	71703449	-
42,4	**42**	25x3,0	M10/M12	74	40	192	0,2	-	0,460	1	71704250	-
48,3		25x3,0	M10/M12	75	50	197	0,4	-	0,484	1	71804850	-
54,0		30x3,0	M10/M12	75	50	234	0,4	-	0,596	1	71805442	-
57,0		30x3,0	M10/M12	75	50	220	0,4	-	0,600	1	71805742	-
60,3		30x3,0	M10/M12	74	50	223	0,4	-	0,610	1	71806042	-
63,5		30x3,0	M10/M12	75	50	226	0,5	-	0,627	1	71806442	-
70,0		25x3,0	M10/M12	75	66	219	0,6	0,7	0,527	1	71907050	71907050/T
76,1		25x3,0	M10/M12	75	66	225	0,6	0,7	0,581	1	71907650	71907650/T
88,9		30x3,0	M10/M12	75	83	252	0,8	1,1	0,750	1	75508942	75508942/T
108,0		30x3,0	M10/M12	76	83	272	0,9	1,3	0,818	1	75510842	75510842/T
114,3		30x3,0	M10/M12	77	83	290	1,0	1,4	0,838	1	75511442	75511442/T
133,0		35x4,0	M10/M12	75	100	308	1,2	1,9	1,280	1	76513344	76513344/T
139,7		35x4,0	M10/M12	75	100	323	1,2	2,0	1,340	1	76514044	76514044/T
159,0		35x4,0	M10/M12	77	100	332	1,3	2,3	1,420	1	76515944	76515944/T
168,3		35x4,0	M10/M12	76	100	342	1,4	2,5	1,460	1	76516844	76516844/T
219,1		35x4,0	M16	77	100	400	2,4	3,2	1,745	1	76521927	76521927/T

Istruzioni di Montaggio al capitolo 16

** I valori di carico senza il requisito AGI possono essere maggiorate di 5 volte (il massimo carico ammissibile del collare è da tenere in considerazione vedi cap. 1)

NOTA: MEFA Italia si riserva il diritto di modificare senza preavviso le informazioni contenute nel presente catalogo e non è responsabile di eventuali errori di stampa e trascrizione.

Punto fisso isolato

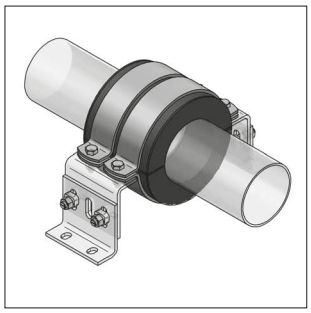
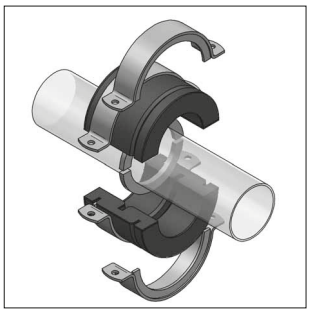
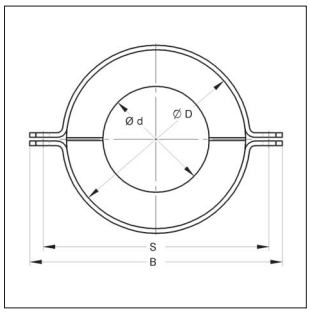

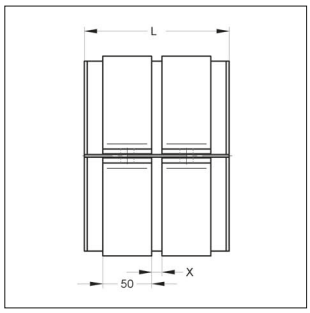

Modello/Montaggio:

Applicazioni: Punto fisso isolato per tubazioni fredde in acciaio

Note: Può essere fissati su strutture esistenti (binari di montaggio a C, profilati CENTUM®, strutture di carpenteria).
Altezza regolabile in combinazione con il supporto per punto fisso HV.
Elevata resistenza alla diffusione del vapore acqueo e bassa conducibilità termica.
Secondo le norme AGI.

Dati tecnici:

Conchiglia isolante
Materiale: PU (con rivestimento frontale in caucciù)
Densità: 200 kg/m³
Conducibilità termica: 0,037 W/mK
Campo di temperatura: da -50 °C a +105 °C

Anello esterno/interno
Materiale: Acciaio
Finitura: Zincatura galvanica (GALV) / liscia

Informazioni dettagliate al capitolo 3a

Collare isolato Foamglas®

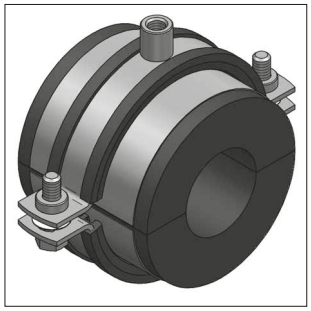

Collare isolato Foamglas con cilindro di metallo

Tempi di consegna su richiesta.

Anti-acustico DIN 4109

Al fine di evitare rischi di rotture durante la spedizione delle guarnizioni isolanti Foamglas®, i pezzi devono essere imballati separatamente. (commissione di gestione di 100 € ad ordine) Il costo di trasporto è da quantificare.

In caso di ordine bisogna tenere in considerazione quanto segue:
La quantità e la lunghezza del rivestimento deve essere divisibile per 600 mm (massima lunghezza del rivestimento) .

Il materiale non può essere reso, sostituito o annullato.

Modello/Montaggio:

Applicazioni: Montaggio termicamente disaccoppiato di linee per refrigerazione, climatizzazione ed eventualmente negli impianti di acqua potabile per evitare la formazione di condensa nel supporto del tubo.

Nota: Tutti i collari per refrigerazione Foamglas® vengono forniti con cilindro metallico (su misura)

Incluso: Spessore isolante 30 - 50 mm
Tubo-Ø: 21,3 - 610,0 mm
Misure fuori-standard disponibili a richiesta

Caratteristiche: Secondo norme AGI

Accessori richiesti: Adesivo PITTSEAL® CW
Art.Nr.: 5919003

Dati tecnici:

Descrizione: Guscio isolante Foamglas®
Composizione: Vetro alluminio-silicato inorganico privo di leganti
Resistenza alla deformazione: Dimensionalmente stabile, non presenta rigonfiamenti, contrazioni, deformazioni e difformità
Reazione al fuoco: non combustibile secondo DIN 4102, T1, classe di reazione A1, Euroclasse A
Campo di temperatura: da -265°C a - +430°C
Diffusore vapore acqueo: a tenuta di vapore secondo DIN 52615
Conducibilità termica: 0,041 W/mK
Densità: 120 kg/m³
Massima resistenza a compressione: 0,8 N/mm²
Resistenza alla compressione: Fattore 3

NOTA: MEFA Italia si riserva il diritto di modificare senza preavviso le informazioni contenute nel presente catalogo e non è responsabile di eventuali errori di stampa e trascrizione.

ANCORANTI

Ancoranti meccanici, chimici, per strutture cave, con funzione antisismica



Panoramica degli ancoranti - MEFA

Descrizione		Pagina	Approvazioni			Struttura edile											
			Calcestruzzo normale (non fessurato)	Calcestruzzo normale (fessurato)	con approvazione ETA o DIBt	in Acciaio Inox	Calcestruzzo	Pietra naturale compatta	Mattone pieno	Pietra calcarea compatta	Pietra pomice compatta	Gasbeton (Calcestruzzo alleggerito)	Cartongesso	Mattone forato	Pietra calcarea con cavità	Pannello cavo	Pannello in: fibra di cemento, truciolato, gesso	Profilo metallico, lamiera grecata
Ancoraggio generico																		
Tassello K2		7/2					■	■	■	■	■	□	■	□	□	□		
Tassello MS		7/3					■	■	■	■	■			□	□	□		
Tassello GKD		7/4											■					
Tassello UD-K		7/5	●				■		■				■	■				
Ancoranti per carichi pesanti / Ancoranti in acciaio																		
Vite BSZ per calcestruzzo		7/6	●	●	●	x	■	□	□	□								
Ancorante a espansione B		7/12	●		●	x	■											
Ancorante a espansione BZ Plus		7/17	●	●	●	x	■	□										
Ancorante E / ES		7/21	●	●	●[3]	x	■	□										
Ancorante a espansione BZ-IG		7/23	●	●	●	x	■	□										
Ancorante LE		7/44	●				■		■									
Ancorante ELM		7/45	●			x	■	■	■	■	■				□			
Ancoranti per carichi pesanti / Ancoranti chimici																		
Ancorante per chimico V		7/26	●		●	x	■	■										
Ancorante per chimico VMZ		7/28	●	●	●	x	■											
Ancorante per chimico VMU plus		7/32	●		●[1]	x	■	■	■	■	■	■		■	■			
Ancoranti per strutture cave																		
Ancorante Easy		7/42	●	●	●[2]		■											
Ancorine		7/49													□	□	■	■
Ancorina BIG M		7/49													□	□	■	■
Kit di fissaggio per lavabi e WC																		
Kit di fissaggio WC		7/49					■	■	■	■	■	■	■	□	□	□		
Kit di fissaggio L		7/47					■	■	■	■	■	■	■	□	□	□		
Kit di fissaggio lavabi		7/49					■	■	■	■	■	■	■	□	□	□		

■ **ottimale** □ **da determinare** ● **adatto**

[1] muratura [2] elementi in cemento armato precompresso [3] fissaggio multiplo (almeno 3 punti di fissaggio consecutivi)

NOTA: MEFA Italia si riserva il diritto di modificare senza preavviso le informazioni contenute nel presente catalogo e non è responsabile di eventuali errori di stampa e trascrizione.

Tassello K2



Tassello K2

Modello/Montaggio:

Applicazione: Calcestruzzo, Mattone pieno, Mattone forato, Calcestruzzo alleggerito, Gasbeton

Installazione: Viti autofilettanti, Viti per legno

Produttore: MEFA

Dati Tecnici:

Materiale: Plastica

Tipo materiale: Poliammide PA 6 / Nylon

Colore: Arancione

Resistenza alla Temperatura: da -40°C a +100°C

Nota per l'installazione: Nella fase di installazione occorre garantire che la vite oltrepassi la parte inferiore del tassello.

Diametro [mm]	Lunghezza [mm]	Diametro punta trapano [mm]	Profondità min. foro [mm]	Diametro vite [mm]	Peso [kg/100]	Conf. [pz]	Articolo
5	25	5,0	30	2,5 - 4,0	0,038	100	2010011
6	33	6,0	40	3,5 - 5,0	0,076	100	2010038
8	44	8,0	64	4,5 - 6,0	0,162	100	2010046
10	44	10,0	64	6,0 - 8,0	0,246	50	2010054
10	60	10,0	80	6,0 - 8,0	0,304	50	2010062
12	60	12,0	80	8,0 - 10,0	0,472	25	2010070
14	80	14,0	100	8,0 - 12,0	0,748	25	2010089

Tassello K2: valori di carico

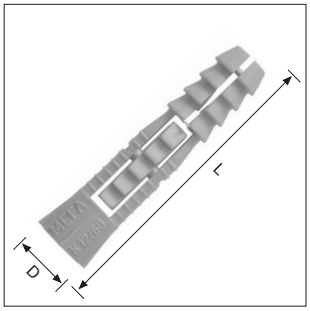

Trazione Ammissibile e Taglio Ammissibile (calcestruzzo non fessurato)						
Tipo Ancorante / Lunghezza	[mm]	**8/44**	**10/44**	**10/60**	**12/60**	**14/80**
Dimensioni Vite	[mm]	6/80	8/80	8/110	10/110	12/140
Profondità Foro	[mm]	64	64	80	80	100
Min. Lunghezza di Ancoraggio	[mm]	44	44	60	60	80
Trazione						
Min. Spessore dell'elemento da fissare	[mm]	8,5	8,5	10,0	10,0	12,0
Carico Ammissibile (Classe Calcestruzzo B25)	[kN]	0,65	1,30	2,00	2,40	3,40
Taglio						
Min. Spessore dell'elemento da fissare	[mm]	20	20	20	20	20
Carico Ammissibile (Classe Calcestruzzo B25)	[kN]	1,75	2,30	2,70	3,60	5,50

Test: Ricerca e Prove materiali condotti dall'Istituto "Otto Graf" all'Università di Stoccarda

NOTA: MEFA Italia si riserva il diritto di modificare senza preavviso le informazioni contenute nel presente catalogo e non è responsabile di eventuali errori di stampa e trascrizione.

Tassello MS



Tassello MS

Modello/Montaggio:

Applicazione: Calcestruzzo, Mattone pieno, Pietra Naturale, Pietra Calcarea

Installazione: Viti, Barre filettate

Produttore: Störring & Brückmann

Nota per l'installazione: La lunghezza della vite deve essere esattamente pari alla lunghezza del tassello più lo spessore dell'elemento da fissare. Se il tassello oppone una resistenza eccessiva, allora eseguire il foro leggermente più grande.

Dati Tecnici:

Materiale: Ottone

Diametro	Lunghezza [mm]	Diametro punta trapano [mm]	Profondità foro [mm]	Lunghezza di ancoraggio [mm]	Peso [kg/100]	Conf. [pz]	Articolo
M8	27,5	11,0	34	30	0,690	100	2060043
M10	32,0	13,0	38	34	1,150	100	2060051
M12	40,0	18,0	44	40	2,360	50	2060078

NOTA: MEFA Italia si riserva il diritto di modificare senza preavviso le informazioni contenute nel presente catalogo e non è responsabile di eventuali errori di stampa e trascrizione.

Tassello GKD



Tassello GKD

Modello/Montaggio:
Applicazione: Pannelli in Cartongesso
Installazione: Vite autofilettante

Produttore: MKT

Nota per l'installazione: Nella fase di installazione occorre garantire che la vite oltrepassi la parte inferiore del tassello.

Dati Tecnici:
Materiale: Metallo

Descrizione	Lunghezza di ancoraggio [mm]	Diametro Vite [mm]	Peso [kg]	Conf. [pz]	Articolo
GKD39	39	4,0 - 4,5	0,68	100	37305001

Tassello GKD: valori di carico



Carichi e Dati Prestazionali			GKD 39
Carichi medi di Rottura (Cartongesso d=12,5mm)	N_{um}	[kN]	0,45
Carichi medi di Rottura (Calcestruzzo alleggerito LC 25/28)	N_{um}	[kN]	0,40
Carichi medi di Rottura (Pannello in gesso)	N_{um}	[kN]	1,00
Carichi Raccomandati (Cartongesso d=12,5mm)	rec. N	[kN]	0,10
Carichi Raccomandati (Calcestruzzo alleggerito LC 25/28)	rec. N	[kN]	0,10
Carichi Raccomandati (Pannello in gesso)	rec. N	[kN]	0,15

NOTA: MEFA Italia si riserva il diritto di modificare senza preavviso le informazioni contenute nel presente catalogo e non è responsabile di eventuali errori di stampa e trascrizione.

Tassello UD-K



Tassello UD-K

Modello/Montaggio:
Applicazione: Installazione in tutti i materiali base
Installazione: Utilizzare con viti per legno

Produttore: MKT

Dati Tecnici:
Materiale: Plastica di alta qualità

Descrizione [mm]	Lunghezza di ancoraggio [mm]	Diametro Vite [mm]	Peso Conf. [kg]	Conf. [pz]	Articolo
5	31	3-4	2,8	54	71010181
6	36	4-5	3,0	36	71110181
8	51	5-6	3,0	27	71210181
10	61	7-8	4,5	54	71310181
12	71	8-10	2,7	27	71410181
14	75	10-12	3,5	27	71510181

Tassello UD-K: valori di carico



Carichi e Dati Prestazionali			**UD 5/31**	**UD 6/36**	**UD 8/51**	**UD 10/61**	**UD 12/71**	**UD 14/75**
Carichi medi di Rottura (Calcestruzzo C20/25)	N_{um}	[kN]	0,70	1,50	3,40	3,75	4,70	5,70
Carichi Raccomandati (Calcestruzzo C20/25)	rec. N	[kN]	0,14	0,30	0,68	0,75	0,94	1,14
Carichi Raccomandati (Calcestruzzo alleggerito P4)	rec. N	[kN]	0,12	0,18	0,32	0,42	0,42	-
Carichi Raccomandati (Mattone forato HLz12)	rec. N	[kN]	0,14	0,17	0,24	0,26	0,27	-
Carichi Raccomandati (Pannello di Cartongesso 12,5mm)	rec. N	[kN]	0,12	0,14	0,2	0,2	0,22	0,44 [1)]
Lunghezza effettiva di ancoraggio	h_{ef}	[mm]	31	36	51	61	71	75
Parametri di installazione								
Diametro foro	d_0	[mm]	5	6	8	10	12	14
Profondità foro	h_1	[mm]	40	45	60	75	85	90

[1)] 2 pannelli di Cartongesso 12,5 mm.
Calcestruzzo alleggerito: usare una punta per trapano di 1mm più piccola.
Materiale di base con cavità: forare con trapano senza percussione.

NOTA: MEFA Italia si riserva il diritto di modificare senza preavviso le informazioni contenute nel presente catalogo e non è responsabile di eventuali errori di stampa e trascrizione.

Vite BSZ per calcestruzzo



Vite BSZ-SU



Vite BSZ-LK



Vite BSZ-M



Vite BSZ-BS

ETA-16/0204 **Ø6-Ø12**

ETA-16/0439 **Ø6**

SEISMIC C1: Ø6-Ø12 C2: Ø8-Ø12

R30-R120

Allgemeine Bauart-genehmigung Z-21.8-2119 für temporäre Befestigungen

BSZ-SU: Ø10-Ø12

[1]

Disponibile il software per il calcolo dell'ancorante su www.mkt.de/downloads/software/

[1] solo per uso su c.a.

Modello/Montaggio:

Applicazione: Calcestruzzo integro e fessurato

Adatto per: Supporto di binari di montaggio, mensole, collari per tubazioni

Produttore: MKT

Dati Tecnici:

Materiale: Acciaio
Finitura: Zincatura galvanica (GALV)
Materiale BSZ-SU A4: Acciaio Inox A4

Approvazioni: **ETA-16/0204** (BSZ 6-8-10) per fissaggi singoli
ETA-16/0439 (BSZ 6) fissaggi multipli per Applicazioni non strutturali

07

Esempi di applicazioni: Vite BSZ-SU: Per il fissaggio dei Binari di montaggio direttamente sul lato con asola/foro.
Vite BSZ-LK: Per un fissaggio piatto molto estetico.
Vite BSZ-M: Per la connessione diretta di Barre Filettate
Vite BSZ-BS: Per la connessione di Collari delle Tubazioni e di Elementi provvisti di filetto interno

Installazione: Le Viti BSZ per Calcestruzzo devono essere installate utilizzando un Avvitatore a percussione senza controllo della coppia di serraggio.

Possibilità di installazione con 3 profondità di ancoraggio:

- Profondità di ancoraggio 1 ($h_{nom}1$):
  Foro di piccola profondità - Fissaggio di elementi con grande spessore - Carichi portati di entità ridotta
- Profondità di ancoraggio 2 ($h_{nom}2$):
  Foro di media profondità - Fissaggio di elementi con medio spessore - Carichi portati di entità moderata
- Profondità di ancoraggio 3 ($h_{nom}3$):
  Foro di alta profondità - Fissaggio di elementi con piccolo spessore - Carichi portati di entità elevata

Con testa esagonale e rondella stampata

Descrizione	Profondità di ancoraggio h 1[1]				Profondità di ancoraggio h 2				Profondità di ancoraggio h 3									Articolo
	Spessore fissato t_{fix}	Foro: Ø x Profondità	Profondità di ancoraggio $h_{nom}1$	Categoria Sismica C1	Spessore fissato t_{fix}	Foro: Ø x Profondità	Profondità di ancoraggio $h_{nom}2$	Categoria Sismica C1	Spessore fissato t_{fix}	Foro: Ø x Profondità	Profondità di ancoraggio $h_{nom}3$	Categoria Sismica C1/C2	Lungh. ancorante L	Ø Rondella stampata	Chiave SW	Peso	Conf.	
	[mm]	[mm]	[mm]		[mm]	[mm]	[mm]		[mm]	[mm]	[mm]		[mm]	[mm]		[kg/Conf.]	[pz.]	
BSZ-SU 6x60	25	6x40	35	-	20	6x45	40	✓	5	6x60	55	✓ / -	60	15	13	1,93	100	58122001
BSZ-SU 8x70	25	8x55	45	-	15	8x65	55	-	5	8x75	65	✓ / ✓	70	16	13	1,97	50	58132001
BSZ-SU 8x100	55	8x55	45	-	45	8x65	55	-	35	8x75	65	✓ / ✓	100	16	13	2,57	50	58133501
BSZ-SU 10x90	35	10x65	55	✓	15	10x85	75	-	5	10x95	85	✓ / ✓	90	20	15	3,72	50	58142501
BSZ-SU 10x120	65	10x65	55	✓	45	10x85	75	-	35	10x95	85	✓ / ✓	120	20	15	4,63	50	58144001
BSZ-SU 12x110	45	12x75	65	-	25	12x95	85	-	10	12x110	100	✓ / ✓	110	23,5	17	2,95	25	58152501

[1] Per Profondità di ancoraggio $h_{nom}1$ =35mm: Solo per fissaggi multipli di elementi non-strutturali in calcestruzzo e in lastre alveolari di calcestruzzo prefabbricate.

NOTA: MEFA Italia si riserva il diritto di modificare senza preavviso le informazioni contenute nel presente catalogo e non è responsabile di eventuali errori di stampa e trascrizione.

Vite BSZ per calcestruzzo

Con testa esagonale e rondella stampata - Acciaio Inox A4

Descrizione	Profondità di ancoraggio h 1[1]				Profondità di ancoraggio h 2				Profondità di ancoraggio h 3									Articolo
	Spessore fissato t_{fix}	Foro: Ø x Profondità	Profondità di ancoraggio $h_{nom}1$	Categoria Sismica C1	Spessore fissato t_{fix}	Foro: Ø x Profondità	Profondità di ancoraggio $h_{nom}2$	Categoria Sismica C1	Spessore fissato t_{fix}	Foro: Ø x Profondità	Profondità di ancoraggio $h_{nom}3$	Categoria Sismica C1	Lungh. ancorante L	Ø Rondella stampata	Chiave SW	Peso	Conf.	
	[mm]	[mm]	[mm]		[mm]	[mm]	[mm]		[mm]	[mm]	[mm]		[mm]	[mm]		[kg/Conf.]	[pz.]	
BSZ-SU 10x100 A4	45	10x65	55	✓	25	10x85	75	-	15	10x95	85	✓	100	20	15	4,13	50	59143101

[1] Per Profondità di ancoraggio $h_{nom}1$ =35mm: Solo per fissaggi multipli di elementi non-strutturali in calcestruzzo e in lastre alveolari di calcestruzzo prefabbricate

Con testa convessa e inserto a brugola

Descrizione	Profondità di ancoraggio h 1[1]				Profondità di ancoraggio h 2				Profondità di ancoraggio h 3									Articolo
	Spessore fissato t_{fix}	Foro: Ø x Profondità	Profondità di ancoraggio $h_{nom}1$	Categoria Sismica C1	Spessore fissato t_{fix}	Foro: Ø x Profondità	Profondità di ancoraggio $h_{nom}2$	Categoria Sismica C1	Spessore fissato t_{fix}	Foro: Ø x Profondità	Profondità di ancoraggio $h_{nom}3$	Categoria Sismica C1/C2	Lungh. ancorante L	Ø Testa	Brugola T	Peso	Conf.	
	[mm]	[mm]	[mm]		[mm]	[mm]	[mm]		[mm]	[mm]	[mm]		[mm]	[mm]		[kg/Conf.]	[pz.]	
BSZ-LK 6x40	5	6x40	35	-	-	-	-	-	-	-	-	-	40	14,5	30	1,18	100	58421001
BSZ-LK 6x60	25	6x40	35	-	20	6x45	40	✓	5	6x60	55	✓	60	14,5	30	1,59	100	58422001

[1] Per Profondità di ancoraggio $h_{nom}1$ =35mm: Solo per fissaggi multipli di elementi non-strutturali in calcestruzzo e in lastre alveolari di calcestruzzo prefabbricate

Con testa esagonale e connessione filetto interno M8/M10

Descrizione	Profondità di ancoraggio h 1[1]				Profondità di ancoraggio h 2				Profondità di ancoraggio h 3										Articolo
	Spessore fissato t_{fix}	Foro: Ø x Profondità	Profondità di ancoraggio $h_{nom}1$	Categoria Sismica C1	Spessore fissato t_{fix}	Foro: Ø x Profondità	Profondità di ancoraggio $h_{nom}2$	Categoria Sismica C1	Spessore fissato t_{fix}	Foro: Ø x Profondità	Profondità di ancoraggio $h_{nom}3$	Categoria Sismica C1	Lungh. ancorante L	Connessione filettata interna	Ø Rondella	Chiave SW	Peso	Conf.	
	[mm]	[mm]	[mm]		[mm]	[mm]	[mm]		[mm]	[mm]	[mm]		[mm]		[mm]		[kg/Conf.]	[pz.]	
BSZ-M 6x35	0	6x40	35	-	-	-	-	-	-	-	-	-	35	M8/M10	25	13	1,77	50	58621001
BSZ-M 6x55	20	6x40	35	-	15	6x45	40	✓	0	6x60	55	✓	55	M8/M10	25	13	1,97	50	58622001

[1] Per Profondità di ancoraggio $h_{nom}1$ =35mm: Solo per fissaggi multipli di elementi non-strutturali in calcestruzzo e in lastre alveolari di calcestruzzo prefabbricate

Con testa esagonale e connessione filetto esterno M8

Descrizione	Profondità di ancoraggio h 1[1]				Profondità di ancoraggio h 2				Profondità di ancoraggio h 3									Articolo
	Spessore fissato t_{fix}	Foro: Ø x Profondità	Profondità di ancoraggio $h_{nom}1$	Categoria Sismica C1	Spessore fissato t_{fix}	Foro: Ø x Profondità	Profondità di ancoraggio $h_{nom}2$	Categoria Sismica C1	Spessore fissato t_{fix}	Foro: Ø x Profondità	Profondità di ancoraggio $h_{nom}3$	Categoria Sismica C1/C2	Lungh. ancorante L	Connessione filettata interna	Chiave SW	Peso	Conf.	
	[mm]	[mm]	[mm]		[mm]	[mm]	[mm]		[mm]	[mm]	[mm]		[mm]			[kg/Conf.]	[pz.]	
BSZ-BS 6x55	20	6x40	35	-	15	6x45	40	✓	0	6x60	55	✓	55	M8x16	10	1,88	100	58722001

[1] Per Profondità di ancoraggio $h_{nom}1$ =35mm: Solo per fissaggi multipli di elementi non-strutturali in calcestruzzo e in lastre alveolari di calcestruzzo prefabbricate

Misura ancorante			BSZ 6		BSZ 8			BSZ 10			BSZ 12		
Profondità di ancoraggio	h_{nom}	[mm]	40	55	45	55	65	55	75	85	65	85	100
Lunghezza dell'ancorante	L ≤	[mm]											
Diametro parte centrale	d_k	[mm]	5,1		7,1			9,1			11,1		
Diametro esterno	d_s	[mm]	7,5		10,6			12,6			14,6		
Diametro parte non filettata	d_p	[mm]	5,7		7,9			9,9			11,7		

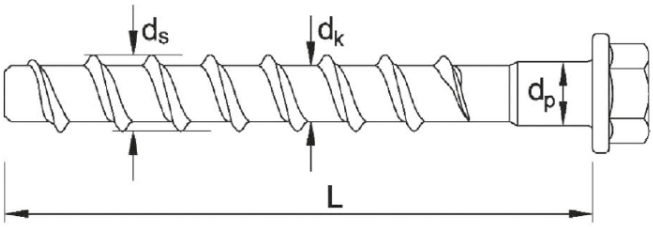

NOTA: MEFA Italia si riserva il diritto di modificare senza preavviso le informazioni contenute nel presente catalogo e non è responsabile di eventuali errori di stampa e trascrizione.

Vite BSZ per calcestruzzo (per fissaggi multipli in elementi alveolari in calcestruzzo precompresso, per applicazioni non strutturali): valori di carico

ETA-16/0439

Estratto dalle Condizioni di utilizzo ETA-16/0439

Fissaggi multipli per applicazioni non-strutturali.
È incluso il Fattore di Sicurezza Globale secondo ETAG 001 (γ_M e γ_F)
In base ai Regolamenti Nazionali, il Massimo Carico Ammissibile per punto di fissaggio può essere inferiore del Carico Ammissibile dell'Ancorante stesso. I Carichi ammissibili per punto di fissaggio sono contenuti nel Documento ETAG 001, Parte 6.

Carichi e prestazioni	Dimensione Vite		BSZ 6		
Profondità di ancoraggio nominale	h_{nom}	[mm]		**≥ 35**	
	Elemento Alveolare in Calcestruzzo Precompresso, con Classe di resistenza da C30/37 a C50/60.				
Spessore anima	$d_{b \geq}$	[mm]	25	30	35
	$F_{adm.}$	[kN]	0,481	0,951	1,431
Spaziatura e distanza dal bordo					
Spaziatura minima	s_{min}	[mm]		100	
Distanza dal bordo minima	c_{min}	[mm]		100	
Parametri di installazione					
Diametro della Punta	d_o	[mm]		6	
Diametro del foro nell'elemento da fissare	d_f	[mm]		8	
Profondità del foro	$h_{1 \geq}$	[mm]		40	
Coppia di serraggio con connessione filettata	$T_{inst \leq}$	[Nm]		10	

Installazione in Elemento Alveolare in Calcestruzzo Precompresso

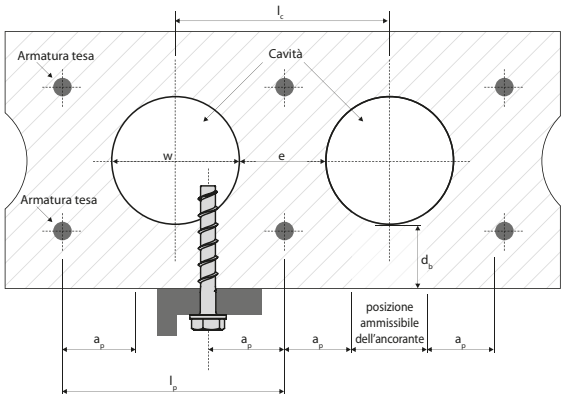

w / e ≤ 4,2
w Dimensione cavità
e Dimensione anima

Distanza tra le cavità l_c ≥ 100 mm
Distanza tra armatura tesa l_p ≥ 100 mm
Distanza tra posizione ancorante e armatura tesa a_p ≥ 50 mm

Parametri di Installazione in Elemento Alveolare in Calcestruzzo Precompresso

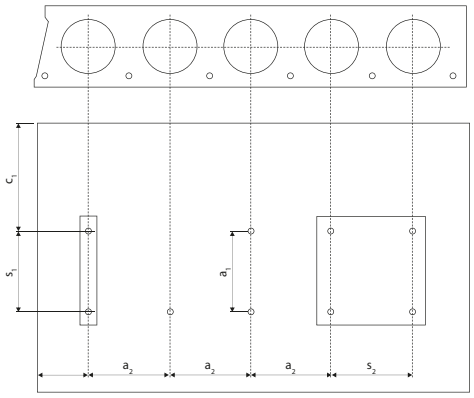

c_1, c_2 Distanza dal bordo
c_1, c_2 Spaziatura ancoranti
a_1, a_2 Distanza tra gruppi di ancoranti

Distanza dal bordo minima c_{min} ≥ 100 mm
Spaziatura minima s_{min} ≥ 100 mm
Distanza minima tra gruppi di ancoranti a_{min} ≥ 100 mm

Installazione

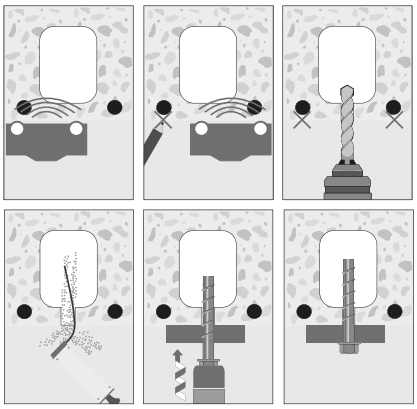

07

NOTA: MEFA Italia si riserva il diritto di modificare senza preavviso le informazioni contenute nel presente catalogo e non è responsabile di eventuali errori di stampa e trascrizione.

Vite BSZ per calcestruzzo (per fissaggi singoli in elementi pieni in calcestruzzo): valori di carico

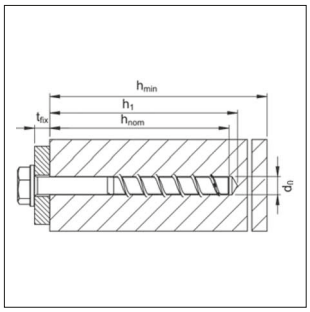

Europäische Technische Bewertung - Option 1
ETA-16/0204

Estratto dalle Condizioni di utilizzo ETA-16/0204

Carichi ammissibili per singolo Ancorante senza l'influenza della Spaziatura e della Distanza dal bordo.
È incluso il Fattore di Sicurezza Globale secondo ETAG 001 (γ_M e γ_F)

Carichi e prestazioni	Dimensione Vite			BSZ 6		BSZ 8			BSZ 10			BSZ 12		
Profondità di ancoraggio nominale 1		**h_{nom} 1**	**[mm]**	**-**	**-**	**45**	**-**	**-**	**55**	**-**	**-**	**65**	**-**	**-**
Profondità di ancoraggio nominale 2		**h_{nom} 2**	**[mm]**	**40**	**-**	**-**	**55**	**-**	**-**	**75**	**-**	**-**	**85**	**-**
Profondità di ancoraggio nominale 3		**h_{nom} 3**	**[mm]**	**-**	**55**	**-**	**-**	**65**	**-**	**-**	**85**	**-**	**-**	**100**
								Calcestruzzo fessurato						
Trazione ammissibile	C20/25	$N_{adm.}$	[kN]	1,0	1,9	2,4	4,3	5,7	4,3	7,6	9,2	5,7	9,0	11,7
	C25/30	$N_{adm.}$	[kN]	1,1	2,1	2,7	4,8	6,4	4,8	8,5	10,3	6,4	10,1	13,1
	C30/37	$N_{adm.}$	[kN]	1,2	2,3	2,9	5,2	7,0	5,2	9,3	11,3	7,0	11,0	14,4
	C40/50	$N_{adm.}$	[kN]	1,3	2,7	3,4	6,1	8,1	6,1	10,8	13,0	8,1	12,7	16,6
	C50/60	$N_{adm.}$	[kN]	1,5	3,0	3,8	6,8	9,0	6,8	12,0	14,5	9,0	14,2	18,6
								Calcestruzzo integro						
Trazione ammissibile	C20/25	$N_{adm.}$	[kN]	1,9	4,3	3,6	5,7	7,6	5,7	9,5	12,4	7,6	12,8	16,8
	C25/30	$N_{adm.}$	[kN]	2,1	4,8	4,0	6,4	8,5	6,4	10,6	13,8	8,5	14,4	18,7
	C30/37	$N_{adm.}$	[kN]	2,3	5,2	4,4	7,0	9,3	7,0	11,7	15,2	9,3	15,7	20,5
	C40/50	$N_{adm.}$	[kN]	2,7	6,1	5,1	8,1	10,8	8,1	13,5	17,5	10,8	18,2	23,7
	C50/60	$N_{adm.}$	[kN]	3,0	6,7	5,6	9,0	12,0	9,0	15,1	19,6	12,0	20,3	26,5
								Calcestruzzo fessurato/integro						
Taglio ammissibile	C20/25	$V_{adm.}$	[kN]	2,8/4,0	4,0/4,0	3,4/4,9	4,6/6,6	6,1/8,8	4,6/6,6	15,2/19,4	18,4/19,4	5,8/8,3	18,0/24,0	23,5/24,0
	≥ C25/30	$V_{adm.}$	[kN]	3,2/4,0	4,0/4,0	3,8/5,4	5,2/7,4	6,9/9,7	5,2/7,4	17,0/19,4	19,4/19,4	6,5/9,3	20,1/24,0	24,0/24,0
Momento flettente ammissibile		$M_{adm.}$	[Nm]	6,2	6,2	14,9	14,9	14,9	32,0	32,0	32,0	64,6	64,6	64,6
Spaziatura e distanza dal bordo														
Profondità effettiva di ancoraggio		h_{ef}	[mm]	31	44	35	43	52	43	60	68	50	67	80
Spaziatura caratteristica		$s_{cr, N}$	[mm]	93	132	105	129	156	129	180	204	150	201	240
Distanza dal bordo caratteristica		$c_{cr, N}$	[mm]	46,5	66	52,5	64,5	78	64,5	90	102	75	100,5	120
Spessore minimo dell'elemento di cls		h_{min}	[mm]	80	80	80	80	80	80	90	102	80	101	120
Spaziatura minima		s_{min}	[mm]	40	40	40	50	50	50	50	50	50	50	70
Distanza dal bordo minima		c_{min}	[mm]	40	40	40	50	50	50	50	50	50	50	70
Parametri di installazione														
Diametro della Punta		d_o	[mm]	6	6	8	8	8	10	10	10	12	12	12
Diametro del foro nell'elemento da fissare		$d_{f \leq}$	[mm]	8	8	12	12	12	14	14	14	16	16	16
Profondità del foro		$h_{1 \geq}$	[mm]	45	60	55	65	75	65	85	95	75	95	110
Coppia di serraggio con connessione filettata		$T_{inst \leq}$	[Nm]	10	10	20	20	20	40	40	40	60	60	60
Coppia di serraggio con Avvitatore ad impulsi[1)]		$T_{imp.max}$	[Nm]	160	160	300	300	300	400	400	400	650	650	650

[1)] È possibile installare la Vite con un Avvitatore ad impulsi se rispettato il valore massimo di $T_{imp,max.}$ in accordo con le Specifiche del Produttore.

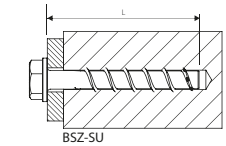
BSZ-SU

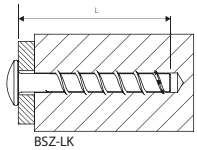
BSZ-LK

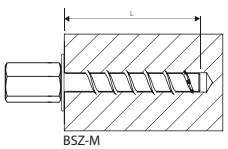
BSZ-M

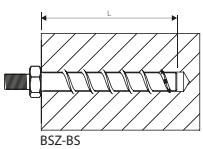
BSZ-BS

Installazione

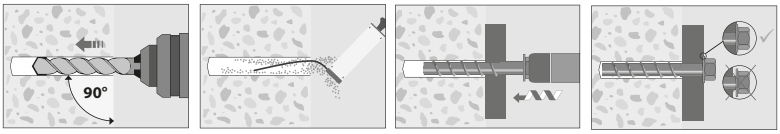

NOTA: MEFA Italia si riserva il diritto di modificare senza preavviso le informazioni contenute nel presente catalogo e non è responsabile di eventuali errori di stampa e trascrizione.

Vite BSZ per calcestruzzo (per fissaggi multipli in elementi pieni in calcestruzzo, per applicazioni non-strutturali): valori di carico

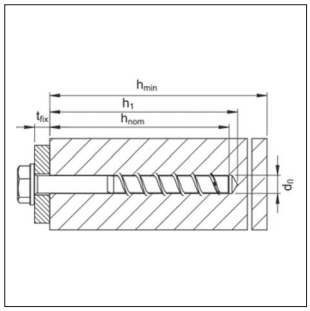

Europäische Technische Bewertung nach ETAG 001 Teil 6
ETA-16/0439

Estratto dalle Condizioni di utilizzo ETA-16/0439

Fissaggi multipli per applicazioni non-strutturali.
È incluso il Fattore di Sicurezza Globale secondo ETAG 001 (γ_M e γ_F)
In base ai Regolamenti Nazionali, il Massimo Carico Ammissibile per punto di fissaggio può essere inferiore del Carico Ammissibile dell'Ancorante stesso. I Carichi ammissibili per punto di fissaggio sono contenuti nel Documento ETAG 001, Parte 6.

Carichi e prestazioni		**Dimensione Vite**		**BSZ 6**	
Profondità di ancoraggio nominale 1		**h_{nom} 1**	**[mm]**	**35**	**-**
Profondità di ancoraggio nominale 2		**h_{nom} 2**	**[mm]**	**-**	**-**
Profondità di ancoraggio nominale 3		**h_{nom} 3**	**[mm]**	**-**	**55**
		Calcestruzzo fessurato			
Trazione ammissibile	C20/25	$N_{adm.}$	[kN]	1,4	3,6
	C25/30	$N_{adm.}$	[kN]	1,6	4,0
	C30/37	$N_{adm.}$	[kN]	1,7	4,4
	C40/50	$N_{adm.}$	[kN]	2,0	5,1
	C50/60	$N_{adm.}$	[kN]	2,3	5,6
		Calcestruzzo integro			
Trazione ammissibile	C20/25	$N_{adm.}$	[kN]	1,4	3,6
	C25/30	$N_{adm.}$	[kN]	1,6	4,0
	C30/37	$N_{adm.}$	[kN]	1,7	4,4
	C40/50	$N_{adm.}$	[kN]	2,0	5,1
	C50/60	$N_{adm.}$	[kN]	2,3	5,6
		Calcestruzzo fessurato/integro			
Taglio ammissibile	C20/25	$V_{adm.}$	[kN]	2,3/3,3	4,0/4,0
	≥ C25/30	$V_{adm.}$	[kN]	2,6/3,7	4,0/4,0
Momento flettente ammissibile		$M_{adm.}$	[Nm]	6,2	6,2
Spaziatura e distanza dal bordo					
Profondità effettiva di ancoraggio		h_{ef}	[mm]	27	44
Spaziatura caratteristica		$s_{cr, N}$	[mm]	81	132
Distanza dal bordo caratteristica		$c_{cr, N}$	[mm]	40,5	66
Spessore minimo dell'elemento di cls		h_{min}	[mm]	80	100
Spaziatura minima		s_{min}	[mm]	35	40
Distanza dal bordo minima		c_{min}	[mm]	35	40
Parametri di installazione					
Diametro della Punta		d_o	[mm]	6	6
Diametro del foro nell'elemento da fissare		$d_f \leq$	[mm]	8	8
Profondità del foro		$h_1 \geq$	[mm]	40	60
Coppia di serraggio con connessione filettata		$T_{inst} \leq$	[Nm]	10	10
Coppia di serraggio con Avvitatore ad impulsi[1)]		$T_{imp.max}$	[Nm]	160	160

[1)] È possibile installare la Vite con un Avvitatore ad impulsi se rispettato il valore massimo di $T_{imp,max.}$ in accordo con le Specifiche del Produttore.

Carichi ammissibili con esposizione al fuoco in elementi di Calcestruzzo Fessurato e Integro, con Classe di resistenza da C20/25 a C50/60.

Trazione ammissibile	R30	$N_{fi,adm.}$	[kN]	0,65	0,9
	R60	$N_{fi,adm.}$	[kN]	0,65	0,8
	R90	$N_{fi,adm.}$	[kN]	0,60	0,6
	R120	$N_{fi,adm.}$	[kN]	0,40	0,4
Taglio ammissibile	R30	$V_{fi,adm.}$	[kN]	0,65	0,9
	R60	$V_{fi,adm.}$	[kN]	0,65	0,8
	R90	$V_{fi,adm.}$	[kN]	0,60	0,6
	R120	$V_{fi,adm.}$	[kN]	0,40	0,4
Spaziatura caratteristica		$s_{cr,fi}$	[mm]	108	176
Distanza dal bordo caratteristica		$c_{cr,fi}$	[mm]	54	88

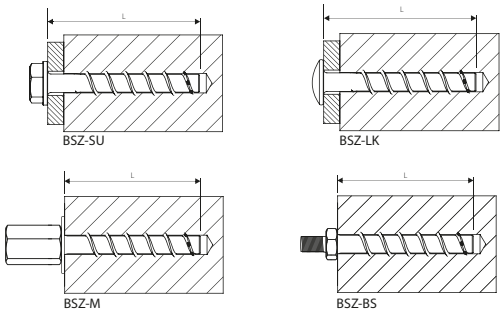

Installazione

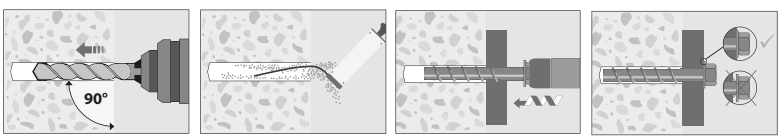

NOTA: MEFA Italia si riserva il diritto di modificare senza preavviso le informazioni contenute nel presente catalogo e non è responsabile di eventuali errori di stampa e trascrizione.

Vite BSZ per calcestruzzo (per fissaggi multipli in elementi pieni in calcestruzzo, per applicazioni non-strutturali): installazione

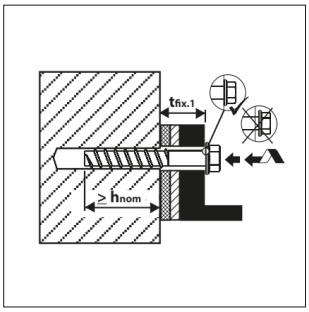

Installazione

Ancorante	Avvitatore suggerito
BSZ 6	Milwaukee C 12 IW (Square drive, Battery operation, max. torque 136 Nm)
	Milwaukee C 12 ID (Multi-toothed drive, Battery operation, max. torque 96 Nm))
	DeWalt DEDC 840 KB (Square drive, Battery operation, max. torque 160 Nm)
	Würth ASS 14 (1/4 inch drive, Battery operation, max. torque 150 Nm)
BSZ 8 **BSZ 10**	Milwaukee C 18 IW (Square drive, Battery operation, max. torque 250 Nm)
	Bosch GDS 18E (Square drive, Mains operation, max. torque 250 Nm)
	Makita 6905H (Square drive, Mains operation, max. torque 300 Nm)
	Würth ASS 18 (1/2 inch drive, Battery operation, max. torque 180 Nm)
	Würth ESS (1/2 inch drive, Mains operation, max. torque 250 Nm)
BSZ 12	Milwaukee HD 28 IW (Square drive, Battery operation, max. torque 440 Nm)
	Bosch GDS 18E (Square drive, Mains operation, max. torque 250 Nm)
	Makita 6905H (Square drive, Mains operation, max. torque 300 Nm)
	Würth ASS 18 (1/2 inch drive HAT, Battery operation, max. torque 610 Nm)
	Würth ESS (1/2 inch drive, Mains operation, max. torque 250 Nm)

NOTA: MEFA Italia si riserva il diritto di modificare senza preavviso le informazioni contenute nel presente catalogo e non è responsabile di eventuali errori di stampa e trascrizione.

Ancorante a espansione B in Acciaio Zincato



Ancorante a espansione B
in Acciaio Zincato

European Technical Approval - Option 7
ETA - 01/0013

F30-F120

BBA UKTA - 22/6207 Option 7 for uncracked concrete

FM APPROVED M10 - M16

Disponibile il software per il calcolo dell'ancorante su www.mkt.de/downloads/software/

Modello/Montaggio:
Applicazione: Calcestruzzo integro avente Classe di resistenza da C20/25 fino a C50/60
Installazione: Viti autofilettanti

Produttore: MKT

Applicazioni: Per il supporto di carichi di intensità media ed elevata

Dati Tecnici:
Materiale B: Acciaio
Finitura: Zincatura galvanica

Approvazioni: ETA-01/0013

[1)] Privo di Approvazione; clip di espansione in Acciaio zincato

Ancorante a espansione B, Acciaio con zincatura galvanica

Descrizione	Profondità di ancoraggio Standard: Spessore fissabile t_{fix} [mm]	Profondità di ancoraggio ridotta: Spessore fissabile t_{fix} [mm]	Profondità di ancoraggio Standard: Foro diametro per profondità [mm]	Profondità di ancoraggio ridotta: Foro diametro per profondità [mm]	Profondità di ancoraggio Standard: Profondità di infissione h_{nom} [mm]	Profondità di ancoraggio ridotta: Profondità di infissione h_{nom} [mm]	Profondità di ancoraggio Standard: Profondità ancorante h_{ef} [mm]	Profondità di ancoraggio ridotta: Profondità ancorante h_{ef} [mm]	Lungh. ancorante l [mm]	Filetto [mm]	Peso [kg/100]	Conf. [pz]	Articolo
B 8-5/50[1)]	-	5	-	8x45	-	35	-	24	50	M8x22	2,32	100	01105101
B 8-4/60	-	4	-	8x55	-	47	-	35	60	M8x25	2,62	100	01110101
B 8-10-19/75	10	19	8x65	8x55	56	47	44	35	75	M8x40	3,10	100	01115101
B 8-15-24/80	15	24	8x65	8x55	56	47	44	35	80	M8x45	3,26	100	01120101
B 8-20-29/85	20	29	8x65	8x55	56	47	44	35	85	M8x50	3,40	100	01125101
B 8-25-34/90	25	34	8x65	8x55	56	47	44	35	90	M8x55	3,59	100	01130101
B 8-30-39/95	30	39	8x65	8x55	56	47	44	35	95	M8x60	3,72	100	01135101
B 8-35-44/100	35	44	8x65	8x55	56	47	44	35	100	M8x65	3,89	100	01140101
B 8-45-54/110	45	54	8x65	8x55	56	47	44	35	110	M8x75	4,22	100	01145101
B 8-55-64/120	55	64	8x65	8x55	56	47	44	35	120	M8x85	4,54	100	01150101
B 10-10/60[1)]	-	10	-	10x50	-	40	-	25	60	M10x25	2,29	50	01205101
B 10-10-16/85	10	16	10x70	10x65	62	56	48	42	85	M10x40	2,83	50	01210101
B 10-15-21/90	15	21	10x70	10x65	62	56	48	42	90	M10x45	2,94	50	01215101
B 10-20-26/95	20	26	10x70	10x65	62	56	48	42	95	M10x50	3,06	50	01220101
B 10-30-36/105	30	36	10x70	10x65	62	56	48	42	105	M10x60	3,32	50	01225101
B 10-45-51/120	45	51	10x70	10x65	62	56	48	42	120	M10x75	3,72	50	01230101
B 10-50-56/125	50	56	10x70	10x65	62	56	48	42	125	M10x80	3,85	50	01235101
B 10-70-76/145	70	76	10x70	10x65	62	56	48	42	145	M10x80	4,35	50	01240101
B 10-100-106/175	100	106	10x70	10x65	62	56	48	42	175	M10x80	5,10	50	01245101
B 12-5/75[1)]	-	5	-	12x65	-	55	-	38	75	M12x30	1,98	25	01305101
B 12-13/95	-	13	-	12x75	-	67	-	50	95	M12x50	2,33	25	01310101
B 12-10-25/105	10	25	12x90	12x75	82	67	65	50	105	M12x60	2,55	25	01312101
B 12-15-30/110	15	30	12x90	12x75	82	67	65	50	110	M12x65	2,60	25	01315101
B 12-20-35/115	20	35	12x90	12x75	82	67	65	50	115	M12x70	2,70	25	01320101
B 12-30-45/125	30	45	12x90	12x75	82	67	65	50	125	M12x80	2,88	25	01325101
B 12-50-65/145	50	65	12x90	12x75	82	67	65	50	145	M12x100	3,26	25	01330101
B 12-65-80/160	65	80	12x90	12x75	82	67	65	50	160	M12x100	3,49	25	01335101
B 12-85-100/180	85	100	12x90	12x75	82	67	65	50	180	M12x100	3,90	25	01340101
B 12-105-120/200	105	120	12x90	12x75	82	67	65	50	200	M12x100	4,22	25	01345101
B 12-125-140/220	125	140	12x90	12x75	82	67	65	50	220	M12x80	5,04	25	01350101
B 12-145-160/240	145	160	12x90	12x75	82	67	65	50	240	M12x80	4,38	20	01355101
B 16-13/115	-	13	-	16x95	-	84	-	64	115	M16x60	3,98	20	01510101
B 16-10-28/130	10	28	16x110	16x95	102	84	80	64	130	M16x70	4,50	20	01512101
B 16-30-48/150	30	48	16x110	16x95	102	84	80	64	150	M16x90	4,87	20	01515101
B 16-60-78/180	60	78	16x110	16x95	102	84	80	64	180	M16x110	5,66	20	01520101
B 16-80-98/200	80	98	16x110	16x95	102	84	80	64	200	M16x110	3,12	10	01525101
B 16-100-118/220	100	118	16x110	16x95	102	84	80	64	220	M16x80	3,64	10	01530101

Istruzioni di Montaggio al capitolo 16

NOTA: MEFA Italia si riserva il diritto di modificare senza preavviso le informazioni contenute nel presente catalogo e non è responsabile di eventuali errori di stampa e trascrizione.

Ancorante a espansione B in Acciaio Zincato a caldo



Ancorante a espansione B
in Acciaio Zincato a caldo

European Technical Approval - Option 7
ETA - 01/0013
M8 - M20

F30-F120

UKTA - 22/6207
Option 7 for uncracked concrete

Disponibile il software per il calcolo dell'ancorante su www.mkt.de/downloads/software/

Modello/Montaggio:
Applicazione: Calcestruzzo integro avente Classe di resistenza da C20/25 fino a C50/60
Installazione: Viti autofilettanti

Produttore: MKT

Applicazioni: Per il supporto di carichi di intensità media ed elevata

Dati Tecnici:
Materiale B: Acciaio
Finitura: Zincato a caldo

Approvazioni: ETA-01/0013

[1)] Privo di Approvazione

Ancorante a espansione B in Acciaio Zincato a caldo

Descrizione	Profondità di ancoraggio Standard: Spessore fissabile t_{fix} [mm]	Profondità di ancoraggio ridotta: Spessore fissabile t_{fix} [mm]	Profondità di ancoraggio Standard: Foro diametro per profondità [mm]	Profondità di ancoraggio ridotta: Foro diametro per profondità [mm]	Profondità di ancoraggio Standard: Profondità di infissione h_{nom} [mm]	Profondità di ancoraggio ridotta: Profondità di infissione h_{nom} [mm]	Profondità di ancoraggio Standard: Profondità ancorante h_{ef} [mm]	Profondità di ancoraggio ridotta: Profondità ancorante h_{ef} [mm]	Lungh. ancorante l [mm]	Filetto [mm]	Peso [kg/100]	Conf. [pz]	Articolo
B 6-5/40 fvz[1)]	-	5	-	6x35	-	27	-	18	40	M6x16	1,06	100	01005201
B 8-5/50 fvz[1)]	-	5	-	8x45	-	35	-	35	50	M8x22	2,36	100	01105201
B 8-4/60 fvz	-	4	-	8x55	-	47	-	35	60	M8x25	2,76	100	01110201
B 8-10-19/75 fvz	10	19	8x65	8x55	56	47	44	35	75	M8x40	3,17	100	01115201
B 8-15-24/80 fvz	15	24	8x65	8x55	56	47	44	35	80	M8x45	3,36	100	01120201
B 8-20-29/85 fvz	20	29	8x65	8x55	56	47	44	35	85	M8x50	3,50	100	01125201
B 8-30-39/95 fvz	30	39	8x65	8x55	56	47	44	35	95	M8x60	3,83	100	01135201
B 8-45-54/110 fvz	45	54	8x65	8x55	56	47	44	35	110	M8x75	4,29	100	01145201
B 8-55-64/120 fvz	55	64	8x65	8x55	56	47	44	35	120	M8x85	4,59	100	01150201
B 10-10/60 fvz[1)]	-	10	-	10x50	-	40	-	24	60	M10x25	2,32	50	01205201
B 10-10-16/85 fvz	10	16	10x70	10x65	62	56	48	42	85	M10x40	2,90	50	01210201
B 10-15-21/90 fvz	15	21	10x70	10x65	62	56	48	42	90	M10x45	3,01	50	01215201
B 10-20-26/95 fvz	20	26	10x70	10x65	62	56	48	42	95	M10x50	3,15	50	01220201
B 10-30-36/105 fvz	30	36	10x70	10x65	62	56	48	42	105	M10x60	3,35	50	01225201
B 10-45-51/120 fvz	45	51	10x70	10x65	62	56	48	42	120	M10x75	3,77	50	01230201
B 10-50-56/125 fvz	50	56	10x70	10x65	62	56	48	42	125	M10x80	3,93	50	01235201
B 10-70-76/145 fvz	70	76	10x70	10x65	62	56	48	42	145	M10x80	4,50	50	01240201
B 10-100-106/175 fvz	100	106	10x70	10x65	62	56	48	42	175	M10x80	4,93	50	01245201
B 12-5/75 fvz[1)]	-	5	-	12x65	-	55	-	25	75	M12x30	1,99	25	01305201
B 12-13/95 fvz	-	13	-	12x75	-	67	-	50	95	M12x50	2,38	25	01310201
B 12-15-30/110 fvz	15	30	12x90	12x75	82	67	65	50	110	M12x65	2,66	25	01315201
B 12-20-35/115 fvz	20	35	12x90	12x75	82	67	65	50	115	M12x70	2,71	25	01320201
B 12-30-45/125 fvz	30	45	12x90	12x75	82	67	65	50	125	M12x80	2,92	25	01325201
B 12-50-65/145 fvz	50	65	12x90	12x75	82	67	65	50	145	M12x100	3,25	25	01330201
B 12-65-80/160 fvz	65	80	12x90	12x75	82	67	65	50	160	M12x100	3,54	25	01335201
B 12-85-100/180 fvz	85	100	12x90	12x75	82	67	65	50	180	M12x100	3,85	25	01340201
B 12-105-120/200 fvz	105	120	12x90	12x75	82	67	65	50	200	M12x100	4,28	25	01345201
B 16-13/115 fvz	-	13	-	16x95	-	84	-	38	115	M16x60	3,96	20	01510201
B 16-10-28/130 fvz	10	28	16x110	16x95	102	84	80	64	130	M16x70	4,41	20	01512201
B 16-30-48/150 fvz	30	48	16x110	16x95	102	84	80	64	150	M16x90	4,92	20	01515201

Istruzioni di Montaggio al capitolo 16

NOTA: MEFA Italia si riserva il diritto di modificare senza preavviso le informazioni contenute nel presente catalogo e non è responsabile di eventuali errori di stampa e trascrizione.

Ancorante a espansione B in Acciaio zincato e in Acciaio zincato a caldo: valori di carico

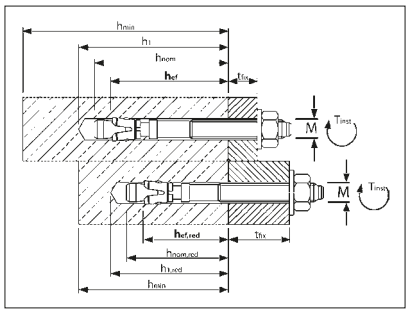

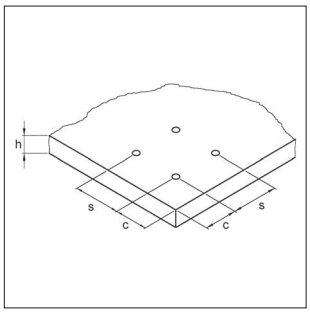

European Technical Approval - Option 7
ETA - 01/0013

Estratto dalle Condizioni di utilizzo ETA-01/0013

Carichi ammissibili per singolo ancorante senza l'influenza della Spaziatura e della Distanza dai Bordi.
È considerato il Coefficiente di sicurezza globale secondo ETAG 001 (γ_M e γ_F)

Carichi e caratteristiche	Ancorante a espansione B			M 8		M 10		M 12		M 16	
Lunghezza di ancoraggio Standard		**h_{ef}**	**[mm]**	**44**	**-**	**48**	**-**	**65**	**-**	**82**	**-**
Lunghezza di ancoraggio Ridotta		**$h_{ef,\,red}$**	**[mm]**	**-**	**35**[1)]	**-**	**42**	**-**	**50**	**-**	**64**
						Calcestruzzo non fessurato					
Trazione ammissibile	C20/25	appr. N	[kN]	5,7	5,0	7,6	6,5	12,6	8,5	17,8	12,3
	C25/30	appr. N	[kN]	6,3	5,5	8,4	7,2	13,8	9,3	19,6	13,5
	C30/37	appr. N	[kN]	7,0	6,1	9,3	8,0	15,3	10,4	21,7	15,0
	C40/50	appr. N	[kN]	7,3	7,0	10,7	9,2	16,7	12,0	25,1	17,3
	C50/60	appr. N	[kN]	7,3	7,3	11,8	10,1	16,7	13,2	27,6	19,0
Taglio ammissibile	C20/25	appr. V	[kN]	6,3	5,0	8,0	6,5	14,3	8,5	23,6	23,6
	≥ C25/30	appr. V	[kN]	6,3	5,5	8,8	7,2	14,3	9,3	23,6	23,6
Momento flettente ammissibile		appr. M	[Nm]	13,1	13,1	25,7	25,7	44,6	44,6	99,9	99,9
Spaziatura e distanza dal bordo											
Lunghezza di ancoraggio		h_{ef}	[mm]	44	35[1)]	48	42	65	50	82	64
Spaziatura caratteristica		$s_{cr,\,N}$	[mm]	132	105	144	126	195	150	246	192
Distanza dal bordo caratteristica		$c_{cr,\,N}$	[mm]	66	52,5	72	63	97,5	75	123	96
						Calcestruzzo non fessurato					
Spaziatura minima		s_{min}	[mm]	40	40	55	55	75	100	90	100
Distanza dal bordo minima		c_{min}	[mm]	45	45	65	65	90	100	105	100
Spessore minimo elemento di calcestruzzo		h_{min}	[mm]	100	80	100	100	130	100	170	130
Parametri di installazione											
Diametro del foro		d_o	[mm]	8	8	10	10	12	12	16	16
Diametro del foro nell'elemento da fissare		d_f	[mm]	9	9	12	12	14	14	18	18
Profondità del foro		h_1	[mm]	65	55	70	65	90	75	110	95
Coppia di serraggio		T_{inst}	[Nm]	15	15	30	30	50	50	100	100
Chiave		SW	[mm]	13	13	17	17	19	19	24	24

NOTA: MEFA Italia si riserva il diritto di modificare senza preavviso le informazioni contenute nel presente catalogo e non è responsabile di eventuali errori di stampa e trascrizione.

Ancorante a espansione B in Acciaio Inox A4



Ancorante a espansione B
in Acciaio Inox A4

European Technical Approval - Option 7
ETA - 01/0013

F30-F120

UKTA - 22/6207
Option 7 for uncracked concrete

FM APPROVED
M10 - M16

EDELSTAHL Rost frei

Disponibile il software per il calcolo dell'ancorante su www.mkt.de/downloads/software/

Modello/Montaggio:

Applicazione: Calcestruzzo integro avente Classe di resistenza da C20/25 fino a C50/60

Installazione: Viti autofilettanti

Produttore: MKT

Applicazioni: Per il supporto di carichi di intensità media ed elevata

Dati Tecnici:

Materiale B A4: Acciaio Inox V4A

Approvazioni: ETA-01/0013

[1)] Privo di Approvazione

Ancorante a espansione B in Acciaio Inox A4

Descrizione	Profondità di ancoraggio Standard: Spessore fissabile t_{fix} [mm]	Profondità di ancoraggio ridotta: Spessore fissabile t_{fix} [mm]	Profondità di ancoraggio Standard: Foro diametro per profondità [mm]	Profondità di ancoraggio ridotta: Foro diametro per profondità [mm]	Profondità di ancoraggio Standard: Profondità di infissione h_{nom} [mm]	Profondità di ancoraggio ridotta: Profondità di infissione h_{nom} [mm]	Profondità di ancoraggio Standard: Profondità ancorante h_{ef} [mm]	Profondità di ancoraggio ridotta: Profondità ancorante h_{ef} [mm]	Lungh. ancorante l [mm]	Filetto [mm]	Peso [kg/100]	Conf. [pz]	Articolo
B 8-10-19/75 A4	10	19	8x65	8x55	56	47	44	35	75	M8x40	3,10	100	01115501
B 8-30-39/95 A4	30	39	8x65	8x55	56	47	44	35	95	M8x60	3,73	100	01135501
B 8-45-54/110 A4	45	54	8x65	8x55	56	47	44	35	110	M8x75	4,20	100	01145501
B 8-55-64/120 A4	55	64	8x65	8x55	56	47	44	35	120	M8x85	4,57	100	01150501
B 10-10-16/85 A4	10	16	10x70	10x65	62	56	48	42	85	M10x40	2,85	50	01210501
B 10-15-21/90 A4	15	21	10x70	10x65	62	56	48	42	90	M10x45	2,97	50	01215501
B 10-30-36/105 A4	30	36	10x70	10x65	62	56	48	42	105	M10x60	3,33	50	01225501
B 10-50-56/125 A4	50	56	10x70	10x65	62	56	48	42	125	M10x80	3,87	50	01235501
B 10-70-76/145 A4	70	76	10x70	10x65	62	56	48	42	145	M10x80	4,38	50	01240501
B 12-10-25/105 A4	10	25	12x90	12x75	81	66	65	50	105	M12x60	2,53	25	01312501
B 12-15-30/110 A4	15	30	12x90	12x75	81	66	65	50	110	M12x65	2,62	25	01315501
B 12-30-45/125 A4	30	45	12x90	12x75	81	66	65	50	125	M12x80	2,88	25	01325501
B 12-50-65/145 A4	50	65	12x90	12x75	81	66	65	50	145	M12x100	3,28	25	01330501
B 12-65-80/160 A4	65	80	12x90	12x75	81	66	65	50	160	M12x100	3,55	25	01335501
B 12-105-120/200 A4	105	120	12x90	12x75	81	66	65	50	200	M12x100	4,28	25	01345501
B 16-10-26/130 A4	10	26	16x110	16x95	99	83	82	64	130	M16x70	4,38	20	01512501
B 16-80-96/200 A4	80	96	16x110	16x95	99	83	82	64	200	M16x110	3,26	10	01525501

Istruzioni di Montaggio al capitolo 16

NOTA: MEFA Italia si riserva il diritto di modificare senza preavviso le informazioni contenute nel presente catalogo e non è responsabile di eventuali errori di stampa e trascrizione.

Ancorante a espansione B in Acciaio Inox A4: valori di carico

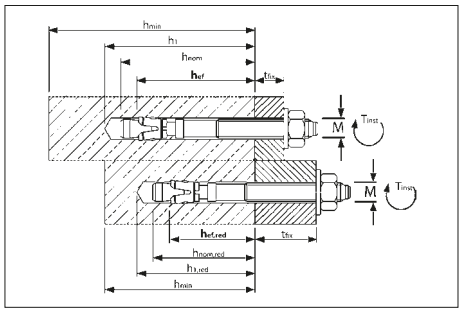

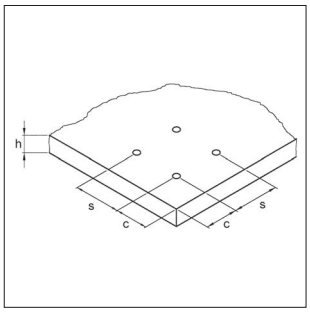

European Technical Approval - Option 7
ETA - 01/0013

Estratto dalle Condizioni di utilizzo ETA-01/0013

Carichi ammissibili per singolo ancorante senza l'influenza della Spaziatura e della Distanza dai Bordi.
È considerato il Coefficiente di sicurezza globale secondo ETAG 001 (γ_M e γ_F)

Carichi e caratteristiche	Ancorante a espansione B A4			M 8		M 10		M 12		M 16	
Lunghezza di ancoraggio Standard		**h_{ef}**	**[mm]**	**44**	**-**	**48**	**-**	**65**	**-**	**80**	**-**
Lunghezza di ancoraggio Ridotta		**$h_{ef,red}$**	**[mm]**	**-**	**35[1)]**	**-**	**42**	**-**	**50**	**-**	**64**
						Calcestruzzo non fessurato					
Trazione ammissibile	C20/25	appr. N	[kN]	5,7	4,3	7,6	5,7	11,9	8,5	17,2	12,3
	C25/30	appr. N	[kN]	6,3	4,7	8,4	6,3	13,1	9,3	18,9	13,5
	C30/37	appr. N	[kN]	7,0	5,2	9,3	7,0	14,5	10,4	21,0	15,0
	C40/50	appr. N	[kN]	8,1	6,0	10,7	8,1	16,8	12,0	24,2	17,3
	C50/60	appr. N	[kN]	8,6	6,6	11,8	8,9	18,5	13,2	26,6	19,0
Taglio ammissibile	C20/25	appr. V	[kN]	6,9	5,0	8,0	6,5	15,4	8,5	28,6	24,6
	≥ C25/30	appr. V	[kN]	6,9	5,5	8,8	7,2	15,4	9,3	28,6	27,0
Momento flettente ammissibile		appr. M	[Nm]	13,7	13,7	28,0	28,0	48,6	48,6	113,7	113,7
Spaziatura e distanza dal bordo											
Lunghezza di ancoraggio		h_{ef}	[mm]	44	35[1)]	48	42	65	50	80	64
Spaziatura caratteristica		$s_{cr,N}$	[mm]	132	105	144	126	195	150	240	192
Distanza dal bordo caratteristica		$c_{cr,N}$	[mm]	66	52,5	72	63	97,5	75	120	96
						Calcestruzzo non fessurato					
Spaziatura minima		s_{min}	[mm]	35/65	60/60	45/70	55/65	60/100	100/100	80/120	110/110
Distanza dal bordo minima		c_{min}	[mm]	45/110	60/60	55/80	65/55	70/100	100/100	80/140	110/110
Spessore minimo elemento di calcestruzzo		h_{min}	[mm]	100	80	100	100	130	100	160	130
Parametri di installazione											
Diametro del foro		d_o	[mm]	8	8	10	10	12	12	16	16
Diametro del foro nell'elemento da fissare		d_f	[mm]	9	9	12	12	14	14	18	18
Profondità del foro		h_1	[mm]	65	55	70	65	90	75	110	95
Coppia di serraggio		T_{inst}	[Nm]	15	15	25	25	50	50	100	100
Chiave		SW	[mm]	13	13	17	17	19	19	24	24

[1)] Applicazione limitata ai sistemi staticamente indeterminati.

NOTA: MEFA Italia si riserva il diritto di modificare senza preavviso le informazioni contenute nel presente catalogo e non è responsabile di eventuali errori di stampa e trascrizione.

Ancorante a espansione BZ Plus in Acciaio Zincato



Ancorante a espansione BZ plus
in Acciaio Zincato

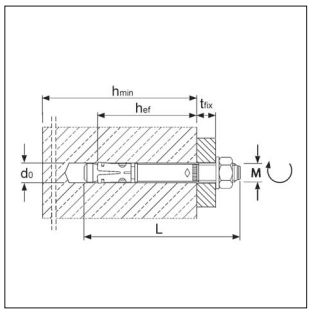

ETA-99/0010

ZIVILSCHUTZ 1)

FM APPROVED 1)
M10 - M16

SEISMIC 1)

R30-R120 1)

BBA UKTA - 22/6212

Disponibile il software per il calcolo dell'ancorante su www.mkt.de/downloads/software/

Modello/Montaggio:

Applicazione: Calcestruzzo integro e Calcestruzzo fessurato avente Classe di resistenza da C20/25 fino a C50/60

Installazione: Ancoranti meccanici per installazione congiunta e pre-installati

Produttore: MKT

Applicazioni: Per il supporto di carichi di intensità media ed elevata

Dati Tecnici:

Materiale BZ Plus: Acciaio

Finitura: Zincatura galvanica

Approvazioni: ETA-99/0010

1) Valido solo per profondità di ancoraggio standard

Ancorante a espansione BZ Plus, Acciaio con zincatura galvanica

Descrizione	Profondità di ancoraggio Standard / Profondità di ancoraggio ridotta: Spessore fissabile t_{fix} [mm]		Foro diametro per profondità [mm]		Profondità di infissione h_{nom} [mm]		Profondità ancorante h_{ef} [mm]		Sismico 1) C1 / C2	Lungh. ancorante l [mm]	Filetto [mm]	Peso [kg/100]	Conf. [pz]	Articolo
BZ 8-10-21/75	10	21	8x60	8x49	52	41	46	35	✓ / ✓	75	M8x32	2,99	100	06115001
BZ 8-15-26/80	15	26	8x60	8x49	52	41	46	35	✓ / ✓	80	M8x37	3,14	100	06125001
BZ 8-30-41/95	30	41	8x60	8x49	52	41	46	35	✓ / ✓	95	M8x52	3,60	100	06140001
BZ 10-10-30/90	10	30	10x75	10x55	68	48	60	40	✓ / ✓	90	M10x42	2,94	50	06215001
BZ 10-15-35/95	15	35	10x75	10x55	68	48	60	40	✓ / ✓	95	M10x47	3,06	50	06220001
BZ 10-20-40/100	20	40	10x75	10x55	68	48	60	40	✓ / ✓	100	M10x52	3,18	50	06225001
BZ 10-30-50/110	30	50	10x75	10x55	68	48	60	40	✓ / ✓	110	M10x62	3,44	50	06230001
BZ 10-50-70/130	50	70	10x75	10x55	68	48	60	40	✓ / ✓	130	M10x82	3,95	50	06235001
BZ 12-15-35/110	15	35	12x90	12x70	80	60	70	50	✓ / ✓	110	M12x51	2,55	25	06315001
BZ 12-20-40/115	20	40	12x90	12x70	80	60	70	50	✓ / ✓	115	M12x56	2,66	25	06320001
BZ 12-30-50/125	30	50	12x90	12x70	80	60	70	50	✓ / ✓	125	M12x66	2,84	25	06325001
BZ 12-50-70/145	50	70	12x90	12x70	80	60	70	50	✓ / ✓	145	M12x86	3,23	25	06330001
BZ 12-65-85/160	65	85	12x90	12x70	80	60	70	50	✓ / ✓	160	M12x101	3,49	25	06335001
BZ 12-85-105/180	85	105	12x90	12x70	80	60	70	50	✓ / ✓	180	M12x121	3,84	25	06340001
BZ 12-105-125/200	105	125	12x90	12x70	80	60	70	50	✓ / ✓	200	M12x141	4,21	25	06345001
BZ 16-15-35/135	15	35	16x110	16x90	97	77	85	65	✓ / ✓	135	M16x56	4,32	20	06520001
BZ 16-25-45/145	25	45	16x110	16x90	97	77	85	65	✓ / ✓	145	M16x66	4,60	20	06525001
BZ 16-50-70/170	50	70	16x110	16x90	97	77	85	65	✓ / ✓	170	M16x91	5,26	20	06530001
BZ 16-80-100/200	80	100	16x110	16x90	97	77	85	65	✓ / ✓	200	M16x121	3,20	10	06535001

Istruzioni di Montaggio al capitolo 16

NOTA: MEFA Italia si riserva il diritto di modificare senza preavviso le informazioni contenute nel presente catalogo e non è responsabile di eventuali errori di stampa e trascrizione.

Ancorante a espansione BZ Plus in Acciaio Zincato: valori di carico

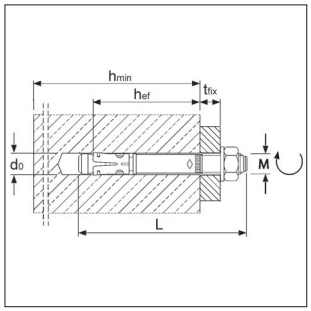

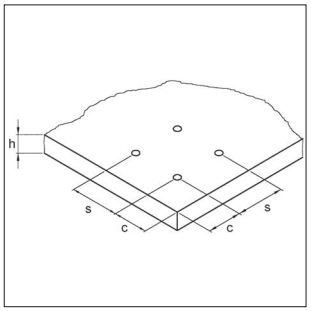

Europäische Technische Zulassung – Option 1 für gerissenen Beton
ETA-99/0010

Estratto dalle Condizioni di utilizzo ETA-99/0010

Carichi di Trazione e di Taglio senza l'influenza della Spaziatura e della Distanza dai Bordi.
È considerato il Coefficiente di sicurezza globale secondo ETAG 001 (γ_M e γ_F).

Carichi e Caratteristiche		Ancorante BZ plus		M 8		M 10		M 12		M 16	
Lunghezza di ancoraggio Standard		h_{ef}	[mm]	46	-	60	-	70	-	85	-
Lunghezza di ancoraggio Ridotta		$h_{ef,\ red}$	[mm]	-	35	-	40	-	50	-	65
							Calcestruzzo fessurato				
Trazione ammissibile	C20/25	appr. N	[kN]	2,4	2,4	4,3	3,6	7,6	6,1	11,9	9,0
	C25/30	appr. N	[kN]	2,6	2,6	4,7	3,9	8,3	6,6	13,0	9,8
	C30/37	appr. N	[kN]	2,9	2,9	5,2	4,3	9,3	7,4	14,5	10,9
	C40/50	appr. N	[kN]	3,4	3,4	6,1	5,1	10,8	8,6	16,8	12,7
	C50/60	appr. N	[kN]	3,7	3,7	6,6	5,5	11,8	9,4	18,4	13,9
							Calcestruzzo non fessurato				
Trazione ammissibile	C20/25	appr. N	[kN]	5,7	3,6	7,6	4,3	11,9	8,5	16,7	12,6
	C25/30	appr. N	[kN]	6,3	3,9	8,3	4,7	13,0	9,3	18,3	13,8
	C30/37	appr. N	[kN]	7,0	4,3	9,3	5,2	14,5	10,3	20,3	15,3
	C40/50	appr. N	[kN]	7,5	5,1	10,8	6,1	16,8	12,0	23,6	17,8
	C50/60	appr. N	[kN]	7,5	5,5	11,8	6,6	18,4	13,2	25,8	19,5
							Calcestruzzo fessurato / non fessurato				
Taglio ammissibile	C20/25	appr. V	[kN]	7,0	7,0	11,5	10,4/11,5	17,1	14,5/17,1	31,4	21,6/30,2
	≥ C25/30	appr. V	[kN]	7,0	7,0	11,5	11,4/11,5	17,1	15,9/17,1	31,4	23,6/31,4
Momento Flettente ammissibile		appr. M	[Nm]	13,1	13,1	26,9	26,9	46,9	46,9	123,4	123,4
Spaziatura e Distanza dal bordo											
Lunghezza di ancoraggio		h_{ef}	[mm]	46	35	60	40	70	50	85	65
Spaziatura caratteristica		$s_{cr,\ N}$	[mm]	138	105	180	120	210	150	255	195
Distanza dal bordo caratteristica		$c_{cr,\ N}$	[mm]	69	52,5	90	60	105	75	127,5	97,5
Spaziatura minima e Distanza dal bordo minima per elementi aventi spessore standard											
							Calcestruzzo fessurato				
Spessore standard dell'elemento		$h_{min,\ 1}$	[mm]	100	-	120	-	140	-	170	-
Spaziatura minima / per Distanza dal bordo c		s_{min} / c	[mm]	40 / 70	-	45 / 70	-	60 / 100	-	60 / 100	-
Spaziatura Distanza dal bordo / per Spaziatura s		c_{min} / s	[mm]	40 / 80	-	45 / 90	-	60 / 140	-	60 / 180	-
							Calcestruzzo non fessurato				
Spaziatura minima / per Distanza dal bordo c		s_{min} / c	[mm]	40 / 80	-	45 / 70	-	60 / 120	-	65 / 120	-
Distanza dal bordo / per Spaziatura s		c_{min} / s	[mm]	50 / 100	-	50 / 100	-	75 / 150	-	80 / 150	-
Spaziatura minima e Distanza dal bordo minima per elementi aventi spessore ridotto											
							Calcestruzzo fessurato				
Spessore ridotto dell'elemento		h_{min2} / h_{min3}	[mm]	80	80	100	80	120	100	140	140
Spaziatura minima / per Distanza dal bordo c		s_{min} / c	[mm]	40 / 70	50/60	45 / 90	50/100	60 / 100	50/160	70 / 160	65/170
Distanza dal bordo / per Spaziatura s		c_{min} / s	[mm]	40 / 80	40/185	50 / 115	65/180	60 / 140	65/250	80 / 180	100/250
							Calcestruzzo non fessurato				
Spaziatura minima / per Distanza dal bordo c		s_{min} / c	[mm]	40 / 80	50/60	60 / 140	50/100	60 / 120	50/160	80 / 180	65/170
Spaziatura Distanza dal bordo / per Spaziatura s		c_{min} / s	[mm]	50 / 100	40/185	90 / 140	65/180	75 / 150	100/185	90 / 200	170/65
Parametri di installazione											
Diametro del foro		d_o	[mm]	8	8	10	10	12	12	16	16
Diametro del foro nell'elemento da fissare		d_f	[mm]	9	9	12	12	14	14	18	18
Profondità del foro		h_1	[mm]	60	49	75	55	90	70	110	90
Coppia di serraggio		T_{inst}	[Nm]	20	20	25	25	45	45	90	90
Chiave		SW	[mm]	13	13	17	17	19	19	24	24

NOTA: MEFA Italia si riserva il diritto di modificare senza preavviso le informazioni contenute nel presente catalogo e non è responsabile di eventuali errori di stampa e trascrizione.

Ancorante a espansione BZ Plus in Acciaio Inox A4



Ancorante a espansione BZ plus
in Acciaio Inox A4

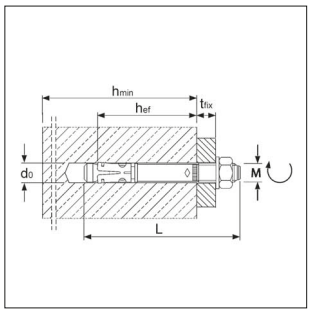

ETA-99/0010

ZIVILSCHUTZ 1)

EDELSTAHL Rostfrei

FM APPROVED M10 - M16 1)

M 8 - M 20

BBA UKTA - 22/6212

SEISMIC 1)

R30-R120 1)

1350°C RWS M8

Disponibile il software per il calcolo dell'ancorante su www.mkt.de/downloads/software/

Modello/Montaggio:

Applicazione: Calcestruzzo integro e Calcestruzzo fessurato avente Classe di resistenza da C20/25 fino a C50/60

Installazione: Ancoranti meccanici per installazione congiunta e pre-installati

Produttore: MKT

Applicazioni: Per il supporto di carichi di intensità media ed elevata

Dati Tecnici:

Materiale BZ plus A4: Acciaio Inox V4A

Approvazioni: ETA-99/0010

1) Valido solo per profondità di ancoraggio standard

Ancorante a espansione BZ Plus in Acciaio Inox A4

Descrizione	Spessore fissabile t_{fix} [mm]		Foro diametro per profondità [mm]		Profondità di infissione h_{nom} [mm]		Profondità ancorante h_{ef} [mm]		Sismico 1) C1 / C2	Lungh. ancorante l [mm]	Filetto [mm]	Peso [kg/100]	Conf. [pz]	Articolo
	Profondità di ancoraggio Standard	Profondità di ancoraggio ridotta												
BZ 8-10-21/75 A4	10	21	8x60	8x49	52	41	46	35	✓ / ✓	75	M8x32	2,99	100	02115001
BZ 8-30-41/95 A4	30	41	8x60	8x49	52	41	46	35	✓ / ✓	95	M8x52	3,60	100	02140001
BZ 10-10-30/90 A4	10	30	10x75	10x55	68	48	60	40	✓ / ✓	90	M10x42	2,94	50	02215001
BZ 10-30-50/110 A4	30	50	10x75	10x55	68	48	60	40	✓ / ✓	110	M10x62	3,44	50	02230001
BZ 10-50-70/130 A4	50	70	10x75	10x55	68	48	60	40	✓ / ✓	130	M10x82	3,95	50	02235001
BZ 12-15-35/110 A4	15	35	12x90	12x70	80	60	70	50	✓ / ✓	110	M12x51	2,55	25	02315001
BZ 12-30-50/125 A4	30	50	12x90	12x70	80	60	70	50	✓ / ✓	125	M12x66	2,84	25	02325001
BZ 12-50-70/145 A4	50	70	12x90	12x70	80	60	70	50	✓ / ✓	145	M12x86	3,23	25	02330001
BZ 12-125/220 A4	125	-	12x90	-	80	-	70	-	- / -	220	M10x80	4,93	25	02350001
BZ 16-25-45/145 A4	25	45	16x110	16x90	97	77	85	65	✓ / ✓	145	M16x66	4,68	20	02525001
BZ 16-50-70/170 A4	50	70	16x110	16x90	97	77	85	65	✓ / ✓	170	M16x91	5,36	20	02530001
BZ 16-100/220 A4	100	-	16x110	-	97	-	85	-	- / -	220	M16x80	3,59	10	02540001

Istruzioni di Montaggio al capitolo 16

NOTA: MEFA Italia si riserva il diritto di modificare senza preavviso le informazioni contenute nel presente catalogo e non è responsabile di eventuali errori di stampa e trascrizione.

Ancorante a espansione BZ plus in Acciaio Inox A4: valori di carico

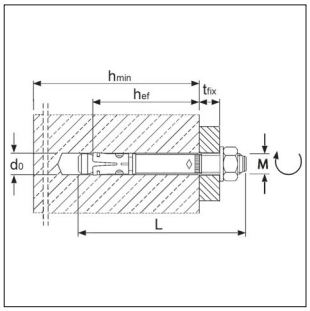

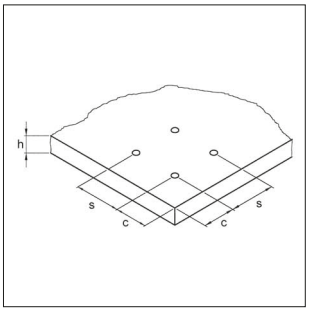

Europäische Technische Zulassung – Option 1 für gerissenen Beton
ETA-99/0010

Estratto dalle Condizioni di utilizzo ETA-99/0010

Carichi di Trazione e di Taglio senza l'influenza della Spaziatura e della Distanza dai Bordi.
È considerato il Coefficiente di sicurezza globale secondo ETAG 001 (γ_M e γ_F).

Carichi e Caratteristiche		Ancorante BZ plus A4		M 8		M 10		M 12		M 16	
Lunghezza di ancoraggio Standard		h_{ef}	[mm]	46	-	60	-	70	-	85	-
Lunghezza di ancoraggio Ridotta		$h_{ef,\ red}$	[mm]	-	35	-	40	-	50	-	65
							Calcestruzzo fessurato				
Trazione ammissibile	C20/25	appr. N	[kN]	2,4	2,4	4,3	3,6	7,6	6,1	11,9	9,0
	C25/30	appr. N	[kN]	2,6	2,6	4,7	3,9	8,3	6,6	13,0	9,8
	C30/37	appr. N	[kN]	2,9	2,9	5,2	4,3	9,3	7,4	14,5	10,9
	C40/50	appr. N	[kN]	3,4	3,4	6,1	5,1	10,8	8,6	16,8	12,7
	C50/60	appr. N	[kN]	3,7	3,7	6,6	5,5	11,8	9,4	18,4	13,9
							Calcestruzzo non fessurato				
Trazione ammissibile	C20/25	appr. N	[kN]	5,7	3,6	7,6	4,3	11,9	8,5	16,7	12,6
	C25/30	appr. N	[kN]	6,3	3,9	8,3	4,7	13,0	9,3	18,3	13,8
	C30/37	appr. N	[kN]	7,0	4,3	9,3	5,2	14,5	10,3	20,3	15,3
	C40/50	appr. N	[kN]	7,5	5,1	10,8	6,1	16,8	12,0	23,6	17,8
	C50/60	appr. N	[kN]	7,5	5,5	11,8	6,6	18,4	13,2	25,8	19,5
							Calcestruzzo fessurato / non fessurato				
Taglio ammissibile	C20/25	appr. V	[kN]	7,0	7,0	11,5	10,4/11,5	17,1	14,5/17,1	31,4	21,6/30,2
	≥ C25/30	appr. V	[kN]	7,0	7,0	11,5	11,4/11,5	17,1	15,9/17,1	31,4	23,6/31,4
Momento Flettente ammissibile		appr. M	[Nm]	13,1	13,1	26,9	26,9	46,9	46,9	123,4	123,4
Spaziatura e Distanza dal bordo											
Lunghezza di ancoraggio		h_{ef}	[mm]	46	35	60	40	70	50	85	65
Spaziatura caratteristica		$s_{cr,\ N}$	[mm]	138	105	180	120	210	150	255	195
Distanza dal bordo caratteristica		$c_{cr,\ N}$	[mm]	69	52,5	90	60	105	75	127,5	97,5
Spaziatura minima e Distanza dal bordo minima per elementi aventi spessore standard											
							Calcestruzzo fessurato				
Spessore standard dell'elemento		$h_{min,\ 1}$	[mm]	100	-	120	-	140	-	170	-
Spaziatura minima / per Distanza dal bordo c		s_{min} / c	[mm]	40 / 70	-	45/70	-	60 / 100	-	60 / 100	-
Distanza dal bordo / per Spaziatura s		c_{min} / s	[mm]	40 / 80	-	45/90	-	60 / 140	-	60 / 180	-
							Calcestruzzo non fessurato				
Spaziatura minima / per Distanza dal bordo c		s_{min} / c	[mm]	40 / 80	-	45 / 70	-	60 / 120	-	65 / 120	-
Spaziatura Distanza dal bordo / per Spaziatura s		c_{min} / s	[mm]	50 / 100	-	50 / 100	-	75 / 150	-	80 / 150	-
Spaziatura minima e Distanza dal bordo minima per elementi aventi spessore ridotto											
							Calcestruzzo fessurato				
Spessore ridotto dell'elemento		h_{min}	[mm]	80	80	100	80	120	100	140	140
Spaziatura minima / per Distanza dal bordo c		s_{min} / c	[mm]	40 / 70	50/60	45 / 90	50/100	60 / 100	50/160	70 / 160	65/170
Distanza dal bordo / per Spaziatura s		c_{min} / s	[mm]	40 / 80	40/185	50 / 115	65/180	60 / 140	65/250	80 / 180	100/250
							Calcestruzzo non fessurato				
Spaziatura minima / per Distanza dal bordo c		s_{min} / c	[mm]	40 / 80	50/60	60 / 140	50/100	60 / 120	50/160	80 / 180	65/170
Spaziatura Distanza dal bordo / per Spaziatura s		c_{min} / s	[mm]	50 / 100	40/185	90 / 140	65/180	75 / 150	100/185	90 / 200	170/65
Parametri di installazione											
Diametro del foro		d_o	[mm]	8	8	10	10	12	12	16	16
Diametro del foro nell'elemento da fissare		d_f	[mm]	9	9	12	12	14	14	18	18
Profondità del foro		h_1	[mm]	60	49	75	55	90	70	110	90
Coppia di serraggio		T_{inst}	[Nm]	20	20	25	25	45	45	110	90
Chiave		SW	[mm]	13	13	17	17	19	19	24	24

NOTA: MEFA Italia si riserva il diritto di modificare senza preavviso le informazioni contenute nel presente catalogo e non è responsabile di eventuali errori di stampa e trascrizione.

Ancorante E/ES



Ancorante E



Ancorante ES

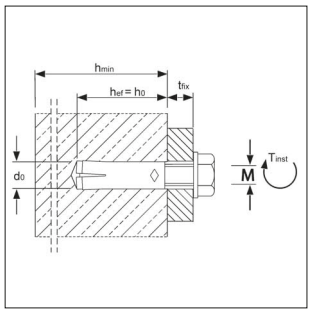

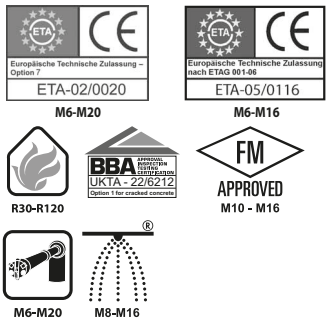

Disponibile il software per il calcolo dell'ancorante su www.mkt.de/downloads/software/

Modello/Montaggio:
Applicazione: Calcestruzzo fessurato (ancoraggio multiplo), Calcestruzzo integro avente Classe di resistenza da C20/25 fino a C50/60

Produttore: MKT

Dati Tecnici:
Materiale: Acciaio
Finitura: Zincatura galvanica

Approvazioni: ETA-05/0116, ETA-02/0020

Applicazioni: Fissaggio di controsoffitti sospesi, canali di ventilazione, impianti sprinkler, elementi metallici, barre filettate.

* Per lunghezze ≥ 30mm

Ancorante E

Descrizione	Foro diametro per profondità [mm]	Filettatura per lunghezza	Min. lunghezza vite L_{sd} [mm]	Max. lunghezza vite L_{th} [mm]	Peso [kg/100]	Conf. [pz]	Articolo
E M6x30	8 x 30	M6 x 13	7	13	0,84	100	05005101
E M8x30	10 x 30	M8 x 13	9	13	1,17	100	05100101
E M8x40	10 x 40	M8 x 20	9	20	1,49	100	05105101
E M10x40	12 x 40	M10 x 15	11	15	1,07	50	05200101
E M12x50	15 x 50	M12 x 18	13	18	2,18	50	05300101
E M12x80	15 x 80	M12 x 45	13	45	3,15	50	05305101
E M16x65	20 x 65	M16 x 23	18	23	2,55	25	05500101
E M16x80	20 x 80	M16 x 38	18	38	2,91	25	05505101

Ancorante ES

ES M8x30	10 x 30	M8 x 13	9	13	1,15	100	05150101
ES M8x40	10 x 40	M8 x 20	9	20	1,53	100	05155101
ES M10x30	12 x 30	M10 x 12	10	12	0,89	50	05230101
ES M10x40	12 x 40	M10 x 15	11	15	1,10	50	05250101
ES M12x50	15 x 50	M12 x 18	13	18	2,15	50	05350101

Istruzioni di Montaggio al capitolo 16

Utensile di espansione per Ancorante E/ES



Utensile di espansione E/ES

Utensile di espansione per il premontaggio Ancorante E/ES

Descrizione	Adatto per	Conf. [pz]	Articolo
E-SW 6	E M6x30	1	09005150
E-SW 8	E/ES M8x30	1	09100150
E-SW 8	E/ES M8x40	1	09105150
E-SW 10	ES M10x30	1	09205150
E-SW 10	E/ES M10x40	1	09200150
E-SW 12	E/ES M12x50	1	09300150
E-SW 12	E M12x80	1	09305150
E-SW 16	E M16x65	1	09500150
E-SW 16	E M16x80	1	09505150

NOTA: MEFA Italia si riserva il diritto di modificare senza preavviso le informazioni contenute nel presente catalogo e non è responsabile di eventuali errori di stampa e trascrizione.

Ancoranti E/ES: valori di carico

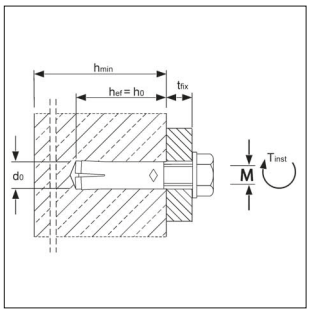

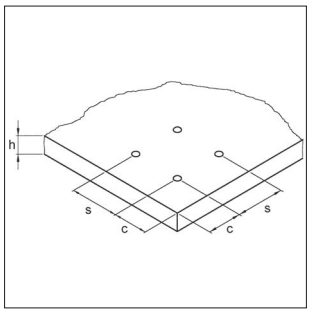

Europäische Technische Zulassung nach ETAG 001-06
ETA-05/0116

Estratto dalle Condizioni di utilizzo ETA-05/0116

Uso multiplo per applicazioni non-strutturali. È considerato il Coefficiente di sicurezza globale secondo ETAG 001 (γ_M e γ_F). Il massimo carico per punto di fissaggio per uso multiplo e applicazioni non-strutturali può essere inferiore, in base ai Regolamenti Nazionali, al carico approvato dell'ancorante. I carichi approvati per punto di fissaggio sono stabiliti dai vari Stati e contenuti nell'ETAG 001, Parte 6.

Carichi e Caratteristiche	Ancoranti E/ES		M 6x30	M 8x30	M 8x40	M 10x30	M 10x40	M 12x50	M 16x65
			Calcestruzzo fessurato e non fessurato						
Carichi Approvati (da C20/25 fino a C50/60)	appr. F	[kN]	1,2	1,7	2,0	2,0	2,0	2,4	6,3
Momenti Flettenti Approvati (Acciaio 4.6)	appr. M	[Nm]	2,6	6,4	6,4	12,8	12,8	22,2	56,9
Momenti Flettenti Approvati (Acciaio 5.6)	appr. M	[Nm]	3,3	8,1	8,1	15,8	15,8	27,8	71,0
Momenti Flettenti Approvati (Acciaio 5.8)	appr. M	[Nm]	4,3	10,9	10,9	21,1	21,1	37,1	94,9
Momenti Flettenti Approvati (Acciaio 8.8)	appr. M	[Nm]	6,9	17,1	17,1	33,7	34,3	60,0	152,0
Spaziatura e Distanza dal bordo									
Lunghezza di ancoraggio Effettiva	h_{ef}	[mm]	30	30	40	30	40	50	65
Spaziatura caratteristica	s_{cr}	[mm]	130	180	210	230	170	170	400
Distanza dal bordo caratteristica	c_{cr}	[mm]	65	90	105	115	85	85	200
Spaziatura minima	s_{min}	[mm]	55	60	80	100	100	120	150
Distanza dal bordo minima	c_{min}	[mm]	95	95	95	115	135	165	200
Spessore minimo elemento di calcestruzzo	h_{min}	[mm]	100	100	100	120	120	130	160
Parametri di installazione									
Diametro del foro	d_o	[mm]	8	10	10	12	12	15	20
Diametro del foro nell'elemento da fissare	d_f	[mm]	7	9	9	12	12	14	18
Profondità del foro	h_0	[mm]	30	30	40	30	40	50	65
Coppia di serraggio	T_{inst}	[Nm]	4	8	8	15	15	35	60
Lunghezza minima della Vite	L_{sd}	[mm]	7	9	9	10	11	13	18
Lunghezza massima della Vite	L_{th}	[mm]	13	13	20	12	15	18	23
Carichi sotto esposizione al fuoco (Viti da 5.6 fino a 8.8)									
Carichi Approvati R30	appr. F	[kN]	0,8	0,9	1,5	0,9	1,5	1,5	4,0
Carichi Approvati R60	appr. F	[kN]	0,8	0,9	1,5	0,9	1,5	1,5	4,0
Carichi Approvati R90	appr. F	[kN]	0,4	0,9	0,9	0,9	1,5	1,5	3,7
Carichi Approvati R120	appr. F	[kN]	0,3	0,5	0,5	0,7	1,0	1,2	2,4
Spaziatura caratteristica	$s_{cr, fi}$	[mm]	130	180	210	170	170	200	400
Distanza dal bordo caratteristica	$c_{cr, fi}$	[mm]	65	90	105	85	85	100	200
Spaziatura minima	s_{min}	[mm]	55	60	80	100	100	120	150
Distanza dal bordo minima	c_{min}	[mm]	95	95	95	115	135	165	200

NOTA: MEFA Italia si riserva il diritto di modificare senza preavviso le informazioni contenute nel presente catalogo e non è responsabile di eventuali errori di stampa e trascrizione.

Ancorante BZ-IG



Ancorante BZ-IG
per pre-installazioni

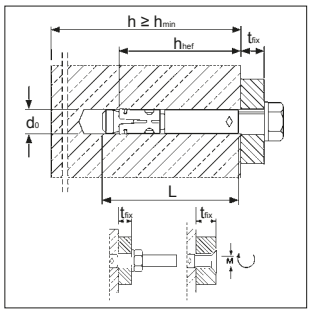

Europäische Technische Zulassung nach ETAG 001-06
ETA-99/0010

M 8 - M 12

EDELSTAHL Rostfrei

ZIVILSCHUTZ

R30-R120

BBA APPROVAL INSPECTION TESTING CERTIFICATION
UKTA - 22/6212
Option 1 for cracked concrete

Disponibile il software per il calcolo dell'ancorante su www.mkt.de/downloads/software/

Modello/Montaggio:		**Dati Tecnici:**	
Applicazione:	Calcestruzzo integro e Calcestruzzo fessurato avente Classe di resistenza da C20/25 fino a C50/60	Materiale BZ-IG:	Acciaio
		Finitura:	Zincatura galvanica
		Materiale BZ-IG A4:	Acciaio Inox V4A
Installazione:	Ancorante per pre-installazione		
Produttore:	MKT	**Approvazioni:**	ETA-99/0010

Ancorante a espansione BZ-IG, Acciaio con zincatura galvanica

Descrizione	Diametro foro d_0 [mm]	Profondità foro [mm]	Lunghezza ancorante L [mm]	Profondità ancorante h_{ef} [mm]	Filettatura	Lunghezza filettatura [mm]	Peso [kg/100]	Conf. [pz]	Articolo
BZ-IG M 8-0	10	75	62	58	M8	22	2,62	50	03610101
BZ-IG M 10-0	12	90	70	65	M10	23	4,32	25	03620101
BZ-IG M 12-0	16	105	86	80	M12	27	10,15	20	03630101

Ancorante a espansione BZ-IG in Acciaio Inox A4

BZ-IG M 8-0 A4	10	75	62	58	M8	22	2,62	50	03610501
BZ-IG M 10-0 A4	12	90	70	65	M10	23	4,32	25	03620501
BZ-IG M 12-0 A4	16	105	86	80	M12	27	10,15	25	03630501

Istruzioni di Montaggio al capitolo 16

Utensile di espansione per Ancorante BZ-IG



Utensile di espansione BZ-IG

Utensile di espansione BZ-IGS per il premontaggio

Descrizione	Adatto per	Conf. [pz]	Articolo
BZ-IGS M 8V	BZ-IG M 8-0	1	43100150
BZ-IGS M 10V	BZ-IG M 10-0	1	43200150
BZ-IGS M 12V	BZ-IG M 12-0	1	43300150

NOTA: MEFA Italia si riserva il diritto di modificare senza preavviso le informazioni contenute nel presente catalogo e non è responsabile di eventuali errori di stampa e trascrizione.

Ancorante BZ-IG: valori di carico

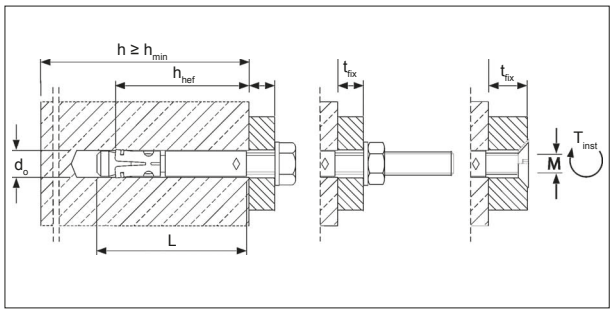

Pre-installazione

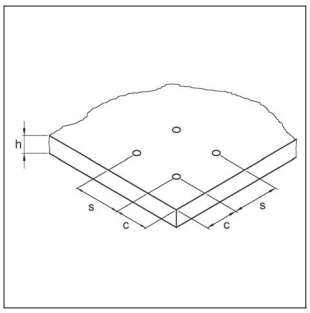

Europäische Technische Zulassung – Option 1 für gerissenen Beton
ETA-99/0010

Estratto dalle Condizioni di utilizzo ETA-99/0010

Estratto dalle Condizioni di utilizzo ETA-99/0010
Carichi ammissibili per singolo ancorante senza l'influenza della Spaziatura e della Distanza dai Bordi.
È considerato il Coefficiente di sicurezza globale secondo ETAG 001 (γ_M e γ_F).

Carichi e Caratteristiche	Ancorante BZ-IG			M 8	M 10	M 12
					Calcestruzzo fessurato	
Carichi Approvati di Trazione	C20/25	appr. N	[kN]	3,6	4,8	7,9
	C25/30	appr. N	[kN]	3,9	5,2	8,7
	C30/37	appr. N	[kN]	4,4	5,8	9,7
	C40/50	appr. N	[kN]	5,0	6,7	11,2
	C50/60	appr. N	[kN]	5,5	7,4	12,3
					Calcestruzzo non fessurato	
Carichi Approvati di Trazione	C20/25	appr. N	[kN]	6,3	7,9	11,9
	C25/30	appr. N	[kN]	7,0	8,7	13,1
	C30/37	appr. N	[kN]	7,7	9,7	14,5
	C40/50	appr. N	[kN]	9,0	11,2	16,8
	C50/60	appr. N	[kN]	9,8	12,3	18,5
					Calcestruzzo fessurato e non fessurato	
Carichi Approvati di Taglio (Pre-Installazione)	≥ C20/25	appr. V	[kN]	3,9	5,9	14,7
Carichi Approvati di Taglio (Installazione Congiunta)	≥ C20/25	appr. V	[kN]	4,3	6,2	13,9
Momenti Flettenti Approvati (Pre-Installazione)		appr. M	[Nm]	17,1	34,2	59,8
Momenti Flettenti Approvati (Installazione Congiunta)		appr. M	[Nm]	30,4	43,4	118,3
Spaziatura e Distanza dal bordo						
Lunghezza di ancoraggio effettiva		h_{ef}	[mm]	58	65	80
Spaziatura caratteristica		$s_{cr,N}$	[mm]	174	195	240
Distanza dal bordo caratteristica		$c_{cr,N}$	[mm]	87	97,5	120
					Calcestruzzo fessurato	
Spaziatura minima / per Distanza dal bordo c		s_{min} / c	[mm]	60 / 80	70 / 100	80 / 120
Distanza dal bordo minima / per Spaziatura s		c_{min} / s	[mm]	60 / 100	70 / 100	80 / 120
					Calcestruzzo non fessurato	
Spaziatura minima / per Distanza dal bordo c		s_{min} / c	[mm]	60 / 100	65 / 120	80 / 160
Distanza dal bordo minima / per Spaziatura s		c_{min} / s	[mm]	60 / 155	70 / 170	100 / 210
Spessore minimo elemento di calcestruzzo		h_{min}	[mm]	120	130	160
Parametri di installazione						
Diametro del foro		d_o	[mm]	10	12	16
Diametro del foro nell'elemento da fissare (Pre-Installazione)		d_f	[mm]	9	12	14
Diametro del foro nell'elemento da fissare (Installazione Congiunta)		d_f	[mm]	12	14	18
Profondità del foro		h_1	[mm]	75	90	105
Coppia di serraggio	Vite DIN 933	T_{inst}	[Nm]	30	30	55
	Vite con Testa svasata	T_{inst}	[Nm]	25	40	50
	Barra filettata	T_{inst}	[Nm]	25	30	45
Dimensione esterna dado	Vite DIN 933	SW	[mm]	13	17	19
Dimensione interna dado	Vite con Testa svasata	SW	[mm]	-	6	8
Dimensione Torx®	Vite con Testa svasata			T45	-	-
Spessore min. elemento	Vite DIN 933 o Barra filettata	t_{fix} ≥	[mm]	1 / 7[1)]	1 / 8[1)]	1 / 9[1)]
Spessore min. elemento	Vite con Testa svasata	t_{fix} ≥	[mm]	7 / 12[1)]	8 / 14[1)]	9 / 16[1)]

[1)] Pre-Installazione / Installazione Congiunta

NOTA: MEFA Italia si riserva il diritto di modificare senza preavviso le informazioni contenute nel presente catalogo e non è responsabile di eventuali errori di stampa e trascrizione.

Ancorante BZ-IG in acciaio inox A4: valori di carico

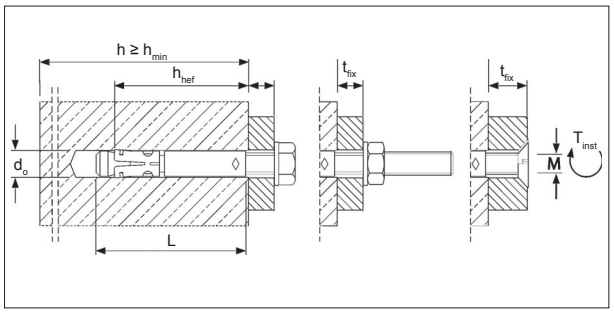

Pre-installazione

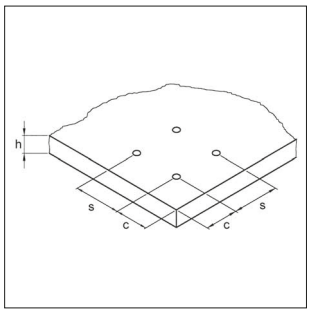

Europäische Technische Zulassung – Option 1 für gerissenen Beton
ETA-02/0002

Estratto dalle Condizioni di utilizzo ETA-99/0010

Estratto dalle Condizioni di utilizzo ETA-99/0010
Carichi ammissibili per singolo ancorante senza l'influenza della Spaziatura e della Distanza dai Bordi.
È considerato il Coefficiente di sicurezza globale secondo ETAG 001 (γ_M e γ_F).

Carichi e Caratteristiche	Ancorante BZ-IG A4			M 8	M 10	M 12
				Calcestruzzo fessurato		
Carichi Approvati di Trazione	C20/25	appr. N	[kN]	3,6	4,8	7,9
	C25/30	appr. N	[kN]	3,9	5,2	8,7
	C30/37	appr. N	[kN]	4,4	5,8	9,7
	C40/50	appr. N	[kN]	5,0	6,7	11,2
	C50/60	appr. N	[kN]	5,5	7,4	12,3
				Calcestruzzo fessurato		
Carichi Approvati di Trazione	C20/25	appr. N	[kN]	6,3	7,9	11,9
	C25/30	appr. N	[kN]	7,0	8,7	13,1
	C30/37	appr. N	[kN]	7,7	9,7	14,5
	C40/50	appr. N	[kN]	9,0	11,2	16,8
	C50/60	appr. N	[kN]	9,8	12,3	18,5
				Calcestruzzo fessurato e non fessurato		
Carichi Approvati di Taglio (Pre-Installazione)	≥ C20/25	appr. V	[kN]	5,3	6,1	13,5
Carichi Approvati di Taglio (Installazione Congiunta)	≥ C20/25	appr. V	[kN]	4,3	5,5	16,9
Momenti Flettenti Approvati (Pre-Installazione)		appr. M	[Nm]	12,0	23,9	41,9
Momenti Flettenti Approvati (Installazione Congiunta)		appr. M	[Nm]	25,3	39,9	109,3
Spaziatura e Distanza dal bordo						
Lunghezza di ancoraggio effettiva		h_{ef}	[mm]	58	65	80
Spaziatura caratteristica		$s_{cr, N}$	[mm]	174	195	240
Distanza dal bordo caratteristica		$c_{cr, N}$	[mm]	87	97,5	120
				Calcestruzzo fessurato		
Spaziatura minima / per Distanza dal bordo c		s_{min} / c	[mm]	60 / 80	70 / 100	80 / 120
Distanza dal bordo minima / per Spaziatura s		c_{min} / s	[mm]	60 / 100	70 / 100	80 / 120
				Calcestruzzo non fessurato		
Spaziatura minima / per Distanza dal bordo c		s_{min} / c	[mm]	60 / 100	65 / 120	80 / 160
Distanza dal bordo minima / per Spaziatura s		c_{min} / s	[mm]	60 / 155	70 / 170	100 / 210
Spessore minimo elemento di calcestruzzo		h_{min}	[mm]	120	130	160
Parametri di installazione						
Diametro del foro		d_o	[mm]	10	12	16
Diametro del foro nell'elemento da fissare (Pre-Installazione)		d_f	[mm]	9	12	14
Diametro del foro nell'elemento da fissare (Installazione Congiunta)		d_f	[mm]	12	14	18
Profondità del foro		h_1	[mm]	75	90	105
Coppia di serraggio	Vite DIN 933	T_{inst}	[Nm]	40	50	100
	Vite con Testa svasata	T_{inst}	[Nm]	25	45	60
	Barra filettata	T_{inst}	[Nm]	25	40	80
Dimensione esterna dado	Vite DIN 933	SW	[mm]	13	17	19
Dimensione interna dado	Vite con Testa svasata	SW	[mm]	-	6	8
Dimensione Torx®	Vite con Testa svasata			T40	-	-
Spessore min. elemento	Vite DIN 933 o Barra filettata	t_{fix} ≥	[mm]	1 / 7[1)]	1 / 8[1)]	1 / 9[1)]
Spessore min. elemento	Vite con Testa svasata	t_{fix} ≥	[mm]	7 / 12[1)]	8 / 14[1)]	9 / 16[1)]

[1)] Pre-Installazione / Installazione Congiunta

NOTA: MEFA Italia si riserva il diritto di modificare senza preavviso le informazioni contenute nel presente catalogo e non è responsabile di eventuali errori di stampa e trascrizione.

Ancorante per Chimico V



Barra filettata V-A
Barra filettata V-A A4

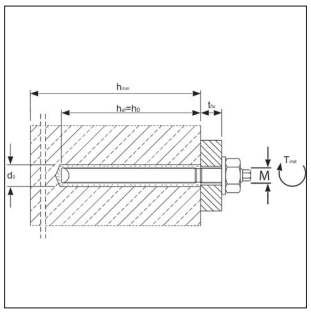

Europäische Technische Zulassung – Option 8
ETA-05/0231

F30-F120
M8-M12
M16-M24

Disponibile il software per il calcolo dell'ancorante su www.mkt.de/downloads/software/

Modello/Montaggio:
Applicazione: Calcestruzzo non fessurato ≥ C12/15 a ≤ C50/60
Montaggio: I componenti contenuti nella capsula, costituiti da una malta di resina a presa rapida, vengono mescolati durante l'inserimento della barra filettata.
Accessori necessari: Cartuccia V-P, scovolino per pulizia, pompa soffiante

Produttore: MKT
Note: Ancoraggio di carichi pesanti per calcestruzzi non fessurati, da predisporre in corrispondenza del supporto di base e delle piastre, mensole, guardrail e barriere antirumore.

Dati Tecnici:
Materiale V-A: Acciaio
Finitura: Zincatura galvanica
Materiale V-A A4: Acciaio Inox V4A

Approvazioni: ETA-05/0231

Applicazioni: Privo di approvazione per **Calcestruzzi porosi.** Sistema idoneo su richiesta.

Barra filettata V-A, Acciaio con zincatura galvanica

Descrizione	Foro Ø x Profondità [mm]	Max. spessore fissabile t_{fix} [mm]	Profondità di ancoraggio h_{ef} [mm]	Chiave	Chiave barra filettata	Fiala chimica	Peso [kg/100]	Conf. [pz]	Articolo
V-A 8 - 20/110	10 x 80	20	80	13	5	V-P 8	4,30	10	21101101
V-A 10 - 30/130	12 x 90	30	90	17	6	V-P 10	8,10	10	21203101
V-A 10 - 65/165	12 x 90	65	90	17	6	V-P 10	9,80	10	21207101
V-A 12 - 35/160	14 x 110	35	110	19	8	V-P 12	13,70	10	21306101
V-A 16 - 20/165	18 x 125	20	125	24	12	V-P 16	27,70	10	21507101
Barra filettata V-A A4, Acciaio Inox V4A									
V-A 8- 20/110 A4	10 x 80	20	80	13	5	V-P 8	4,30	10	21101501
V-A 10- 30/130 A4	12 x 90	30	90	17	6	V-P 10	8,10	10	21203501
V-A 12- 35/160 A4	14 x 110	35	110	19	8	V-P 12	13,70	10	21306501

Istruzioni di Montaggio al capitolo 16

Fiala Chimica V-P e Accessori



Fiala chimica V-P
e accessori

*Generalmente richiesto per Ancoranti senza testa esagonale

Fiala chimica V-P e Accessori

Descrizione	Diametro della cartuccia [mm]	Lunghezza della cartuccia [mm]	Adatto per l'asta di ancoraggio	Peso [kg/100]	Conf. [pz]	Articolo
Fiala chimica V-P 8	9	80	V-A 8	1,30	10	25100801
Fiala chimica V-P 10	11	80	V-A 10	1,60	10	25101001
Fiala chimica V-P 12	13	95	V-A 12	2,50	10	25101201
Fiala chimica V-P 16	17	95	V-A 16	3,60	10	25101601
Utensile di regolazione V-M 8*					1	27105160
Utensile di regolazione V-M 10*					1	27205160
Utensile di regolazione V-M 12*					1	27305160
Utensile di regolazione V-M 16*					1	27505160
Pompa soffiante VM-AP 360				**vedere pagina 7/34**		
Scovolino per pulizia RB-H Nylon						

NOTA: MEFA Italia si riserva il diritto di modificare senza preavviso le informazioni contenute nel presente catalogo e non è responsabile di eventuali errori di stampa e trascrizione.

Fiala chimica V-P: valori di carico

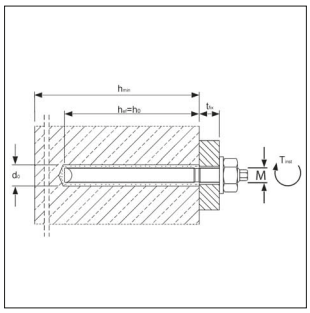

Europäische Technische Zulassung – Option 8
ETA-05/0231

Estratto dalle Condizioni di utilizzo ETA-05/0231

Carichi ammissibili per singolo ancorante senza l'influenza della Spaziatura e della Distanza dai Bordi.
È considerato il Coefficiente di sicurezza globale secondo ETAG 001 (γ_M e γ_F).

Carichi e Caratteristiche	Ancorante Chimico V		M 8	M 10	M 12	M 16
				Calcestruzzo non fessurato		
Carichi Raccomandati di Trazione	C12/15[1)] appr. N	[kN]	3,0	5,0	7,0	10,0
Carichi Approvati di Trazione	≥ C20/25 appr. N	[kN]	7,9	11,9	15,9	19,8
Carichi Raccomandati di Taglio (acciaio Classe 5.8)	C12/15[1)] appr. V	[kN]	3,0	5,0	7,0	10,0
Carichi Approvati di Taglio (acciaio Classe 5.8)	≥ C20/25 appr. V	[kN]	5,1	8,0	12,0	22,3
Carichi Approvati di Taglio (acciaio Classe 8.8)	≥ C20/25 appr. V	[kN]	8,6	13,1	18,9	36,0
Momenti Flettenti Approvati (acciaio Classe 5.8)	appr. M	[Nm]	10,9	21,1	37,1	94,9
Momenti Flettenti Approvati (acciaio Classe 8.8)	appr. M	[Nm]	17,1	34,3	60,0	152,0
Spaziatura e Distanza dal bordo						
Lunghezza di ancoraggio effettiva	h_{ef}	[mm]	80	90	110	125
Spaziatura	$s_{cr,N}$	[mm]	240	180	220	250
Distanza dal bordo	$c_{cr,N}$	[mm]	120	90	110	125
Spaziatura minima	s_{min}	[mm]	40	45	55	65
Distanza dal bordo minima	c_{min}	[mm]	40	45	55	65
Spessore minimo elemento di calcestruzzo	h_{min}	[mm]	110	120	140	160
Parametri di installazione						
Diametro del foro	d_o	[mm]	10	12	14	18
Diametro del foro nell'elemento da fissare	d_f	[mm]	9	12	14	18
Profondità del foro	h_0	[mm]	80	90	110	125
Coppia di serraggio	T_{inst}	[Nm]	10	20	40	80
Chiave (Dado esagonale)	SW	[mm]	13	17	19	24
Chiave (Barra filettata)	SW	[mm]	5	6	8	12

- Max. temperatura a lungo termine +50°/ Max. temperatura a breve termine +80°C

NOTA: MEFA Italia si riserva il diritto di modificare senza preavviso le informazioni contenute nel presente catalogo e non è responsabile di eventuali errori di stampa e trascrizione.

Ancorante per chimico VMZ



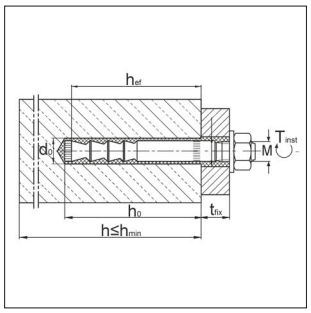

Asta di ancoraggio VMZ-A
Asta di ancoraggio VMZ-A A4

Europäische Technische Zulassung – Option 1 für gerissenen Beton
ETA- 04/0092

ZIVILSCHUTZ

EDELSTAHL Rost frei

M10-M24 F30-F120 M10-M24 HCR

SEISMIC M10-M16 Categoria C1 e C2

ÉMISSIONS DANS L'AIR INTÉRIEUR A+

Disponibile il software per il calcolo dell'ancorante su www.mkt.de/downloads/software/

Modello/Montaggio:

Applicazione: Calcestruzzo fessurato e non fessurato C20/25 a C50/60

Montaggio: Ancorante di espansione composito per il collegamento attraverso il foro di montaggio, in abbinamento al chimico per iniezione VMZ.

Accessori necessari: Cartuccia di chimico bicomponente VMZ, scovolino per pulizia, pompa soffiante

Produttore: MKT

Dati Tecnici:

Materiale VMZ-A: Acciaio
Finitura: Zincatura galvanica
Materiale VMZ-A A4: Acciaio Inox V4A

Approvazioni: ETA-04/0092

Note: Ancoraggi per carichi pesanti per calcestruzzi fessurati e non fessurati: strutture in acciaio, mensole, corrimano, costruzioni di facciate, passerelle.

07

Asta di ancoraggio VMZ-A, Acciaio con zincatura galvanica

Descrizione	Foro Ø x Profondità [mm]	Profondità di impostazione [mm]	Max forza di serraggio [mm]	Lunghezza tassello [mm]	SW	Momento torcente T_{inst} [Nm]	Filetto M [mm]	Peso [kg/100]	Conf. [pz]	Articolo
VMZ-A 60 M10-10/85	12 x 65	63	10	85	17	15	M10x18	6,10	10	32205101
VMZ-A 60 M10-60/135	12 x 65	63	60	135	17	15	M10x47	8,70	10	32235101
VMZ-A 80 M12-10/110	14 x 85	84	10	110	19	25	M12x21	11,70	10	32305101
VMZ-A 80 M12-25/125	14 x 85	84	25	125	19	25	M12x36	12,80	10	32325101
VMZ-A 100 M12-60/180	14 x 105	104	60	180	19	30	M12x56	17,50	10	32385101
VMZ-A 105 M16-30/160	18 x 113	109	30	160	24	50	M16x44	24,50	10	32550101
VMZ-A 125 M16-60/210	18 x 133	130	60	210	24	50	M16x55	36,00	10	32520101

Asta di ancoraggio VMZ-A, Acciaio inox VA4

VMZ-A 60 M10-10/85/A4	12 x 65	63	10	85	17	15	M10x18	6,10	10	32205501
VMZ-A 60 M10-60/135/A4	12 x 65	63	60	135	17	15	M10x47	8,70	10	32235501
VMZ-A 80 M12-25/125/A4	14 x 85	84	25	125	19	25	M12x36	12,80	10	32325501
VMZ-A 100 M12-60/180/A4	14 x 105	104	60	180	19	30	M12x56	17,50	10	32385501
VMZ-A 105 M16-30/160/A4	18 x 113	109	30	160	24	50	M16x44	24,50	10	32550501
VMZ-A 125 M16-60/210/A4	18 x 133	130	60	210	24	50	M16x55	36,00	10	32520501

Istruzioni di Montaggio al capitolo 16

NOTA: MEFA Italia si riserva il diritto di modificare senza preavviso le informazioni contenute nel presente catalogo e non è responsabile di eventuali errori di stampa e trascrizione.

Chimico per iniezione VMZ e Accessori



Cartuccia VMZ 345
(compreso n.1 miscelatore statico)



Cartuccia VMZ 280
per pistole per silicone
(compresi n.2 miscelatori statici)

Europäische Technische Zulassung – Option 1 für gerissenen Beton
ETA- 04/0092

ZIVILSCHUTZ

SEISMIC
M10 - M16
Categoria C1 e C2

Disponibile il software per il calcolo dell'ancorante su www.mkt.de/downloads/software/

Chimico per iniezione

Descrizione	Erogatore	Contenuto [ml]	Conf. [pz]	Peso [kg/pz]	Articolo
Cartuccia VMZ 280	Silicone spray & pistola	280	12	0,56	28252601
Cartuccia VMZ 345	VM-P 345 Standard	345	12	0,69	28255310

Miscelatore Statico e Pompa

Miscelatore Statico VM-X		-	12	-	28305111
Prolunga per Miscelatore VM-XE (200mm)		-	12	-	28306011
Pompa soffiante VM-AP 360		-	1	-	33200101

NOTA: MEFA Italia si riserva il diritto di modificare senza preavviso le informazioni contenute nel presente catalogo e non è responsabile di eventuali errori di stampa e trascrizione.

Adesivo per iniezione VMZ con barra filettata VMZ-A: valori di carico

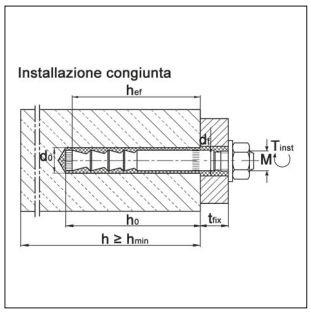

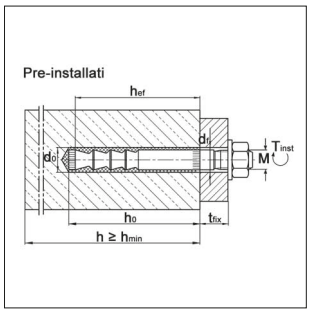

Europäische Technische Zulassung – Option 1 für gerissenen Beton
ETA- 04/0092

Estratto dalle Condizioni di utilizzo ETA-04/0092

Carichi ammissibili per singolo ancorante senza l'influenza della Spaziatura e della Distanza dai Bordi.
È considerato il Coefficiente di sicurezza globale secondo ETAG 001 (γ_M e γ_F).

Carichi e Caratteristiche	Barra filettata VMZ-A			60 M 10	80 M 12	100 M 12	105 M16	125 M 16
						Calcestruzzo fessurato		
Carichi Approvati di Trazione	C20/25	Appr. N	[kN]	8,0	12,3	17,1	18,4	24,0
	C25/30	Appr. N	[kN]	8,7	13,4	18,8	20,2	26,2
	C30/37	Appr. N	[kN]	9,7	14,9	20,9	22,4	29,1
	C40/50	Appr. N	[kN]	11,3	17,3	24,2	26,1	33,9
	C50/60	Appr. N	[kN]	11,9	19,0	26,6	28,6	37,1
						Calcestruzzo non fessurato		
Carichi Approvati di Trazione	C20/25	Appr. N	[kN]	11,2	17,2	24,0	25,8	33,5
	C25/30	Appr. N	[kN]	11,9	18,9	26,3	28,3	36,7
	C30/37	Appr. N	[kN]	11,9	20,9	27,1	31,4	40,8
	C40/50	Appr. N	[kN]	11,9	24,3	27,1	36,5	47,4
	C50/60	Appr. N	[kN]	11,9	25,7	27,1	40,0	52,0
						Calcestruzzo fessurato e non fessurato		
Carichi Approvati di Taglio	≥ C20/25	Appr. V	[kN]	12,0	19,4	19,4	36,0	36,0
Carichi Approvati di Taglio tipo LG	≥ C20/25	Appr. V	[kN]	12,0	19,4	19,4	36,0	36,0
Momenti Flettenti Approvati		Appr. M	[Nm]	34,3	60,0	60,0	152,0	152,0
Spaziatura e Distanza dal bordo								
Lunghezza di ancoraggio effettiva		h_{ef}	[mm]	60	80	100	105	125
Spaziatura caratteristica		$s_{cr,N}$	[mm]	180	240	300	315	375
Distanza dal bordo caratteristica		$c_{cr,N}$	[mm]	90	120	150	157,5	187,5
						Calcestruzzo fessurato		
Spessore minimo elemento di calcestruzzo		$\geq h_{min}$	[mm]	100	110	130	150	170
Spaziatura minima		s_{min}	[mm]	40	40	50	50	60
Distanza dal bordo minima		c_{min}	[mm]	40	50	50	50	60
						Calcestruzzo non fessurato		
Spessore minimo elemento di calcestruzzo		$\geq h_{min}$	[mm]	100	110	130	150	170
Spaziatura minima		s_{min}	[mm]	50	55	80[1)]	60	60
Distanza dal bordo minima		c_{min}	[mm]	50	55	55[1)]	60	60
Parametri di installazione								
Diametro del foro		d_o	[mm]	12	14	14	18	18
Diametro del foro nell'elemento da fissare (Pre-Installazione)		d_f	[mm]	12	14	14	18	18
Diametro del foro nell'elemento da fissare (Installazione Congiunta[2)])		d_f	[mm]	14	16	16	20	20
Profondità del foro		h_0	[mm]	65	85	105	113	133
Coppia di serraggio		T_{inst}	[Nm]	15	25	30	50	50
Chiave		SW	[mm]	17	19	19	24	24
Quantitativo di chimico per foro[3)]			[ml]	6,1	8,6	9,2	12,6	14,5
Quantitativo aggiuntivo di chimico per foro (Installazione Congiunta, spessore elemento 10mm)			[ml/10mm]	1,0	1,2	1,2	1,6	1,6
Numero di fori per Cartuccia[3)] VMZ 280			[Pezzo]	39	27	26	19	16
Numero di fori per Cartuccia[3)] VMZ 345			[Pezzo]	49	34	32	23	20

[1)] Per Distanza dal bordo c≥ 80mm, la Spaziatura minima è smin= 55mm
[2)] Lo spazio circolare nell'elemento da fissare deve essere completamente riempito con l'adesivo dopo il fissaggio.
[3)] I valori indicati sono riferiti alla situazione di Pre-Installazione. Per l'Installazione Congiunta è richiesto il riempimento completo del foro nell'elemento da fissare.
Max. Temperatura a lungo termine +50°C / Max. Temperatura a breve termine +80°C

NOTA: MEFA Italia si riserva il diritto di modificare senza preavviso le informazioni contenute nel presente catalogo e non è responsabile di eventuali errori di stampa e trascrizione.

Adesivo per iniezione VMZ con barra filettata VMZ-A A4: valori di carico

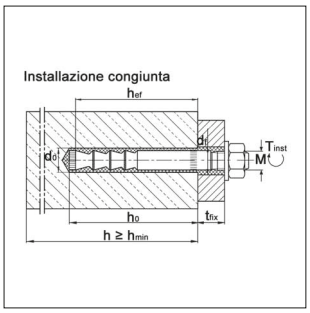

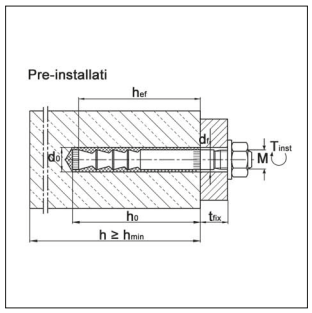

ETA- 04/0092

Estratto dalle Condizioni di utilizzo ETA-04/0092

Carichi ammissibili per singolo ancorante senza l'influenza della Spaziatura e della Distanza dai Bordi.
È considerato il Coefficiente di sicurezza globale secondo ETAG 001 (γ_M e γ_F).

Carichi e Caratteristiche	Barra filettata VMZ-A A4		60 M 10	80 M 12	100 M 12	105 M 16	125 M 16
					Calcestruzzo fessurato		
Carichi Approvati di Trazione	C20/25 Appr. N	[kN]	8,0	12,3	17,1	18,4	24,0
	C25/30 Appr. N	[kN]	8,8	13,4	18,8	20,2	26,4
	C30/37 Appr. N	[kN]	9,7	14,9	20,9	22,4	29,1
	C40/50 Appr. N	[kN]	11,3	17,3	24,2	26,1	33,9
	C50/60 Appr. N	[kN]	11,9	19,0	26,6	28,6	37,1
					Calcestruzzo non fessurato		
Carichi Approvati di Trazione	C20/25 Appr. N	[kN]	11,2	17,2	24,0	25,8	33,5
	C25/30 Appr. N	[kN]	11,9	18,8	26,3	28,3	36,7
	C30/37 Appr. N	[kN]	11,9	20,9	27,1	31,4	40,8
	C40/50 Appr. N	[kN]	11,9	24,3	27,1	36,5	47,4
	C50/60 Appr. N	[kN]	11,9	25,7	27,1	40,0	52,0
					Calcestruzzo fessurato e non fessurato		
Carichi Approvati di Taglio	≥ C20/25 Appr. V	[kN]	13,1	19,4	19,4	36,0	36,0
Carichi Approvati di Taglio tipo LG	≥ C20/25 Appr. V	[kN]	13,1	19,4	19,4	36,0	36,0
Momenti Flettenti Approvati	Appr. M	[Nm]	34,3	60,0	60,0	152,0	152,0
Spaziatura e Distanza dal bordo							
Lunghezza di ancoraggio effettiva	h_{ef}	[mm]	60	80	100	105	125
Spaziatura caratteristica	$s_{cr,N}$	[mm]	180	240	300	315	375
Distanza dal bordo caratteristica	$c_{cr,N}$	[mm]	90	120	150	157,5	187,5
					Calcestruzzo fessurato		
Spessore minimo elemento di calcestruzzo	$\geq h_{min}$	[mm]	100	110	130	150	170
Spaziatura minima	s_{min}	[mm]	40	40	50	50	60
Distanza dal bordo minima	c_{min}	[mm]	40	50	50	50	60
					Calcestruzzo non fessurato		
Spessore minimo elemento di calcestruzzo	$\geq h_{min}$	[mm]	100	110	130	150	170
Spaziatura minima	s_{min}	[mm]	50	55	80[1)]	60	60
Distanza dal bordo minima	c_{min}	[mm]	50	55	55[1)]	60	60
Parametri di installazione							
Diametro del foro	d_o	[mm]	12	14	14	18	18
Diametro del foro nell'elemento da fissare (Pre-Installazione)	d_f	[mm]	12	14	14	18	18
Diametro del foro nell'elemento da fissare (Installazione Congiunta[2)])	d_f	[mm]	14	16	16	20	20
Profondità del foro	h_0	[mm]	65	85	105	113	133
Coppia di serraggio	T_{inst}	[Nm]	15	25	30	50	50
Chiave	SW	[mm]	17	19	19	24	24
Quantitativo di chimico per foro[3)]		[ml]	6,1	8,6	9,2	12,6	14,5
Quantitativo aggiuntivo di chimico per foro (Installazione Congiunta, spessore elemento 10mm)		[ml/10mm]	1,0	1,2	1,2	1,6	1,6
Numero di fori per Cartuccia[3)] VMZ 280		[Pezzo]	39	27	26	19	16
Numero di fori per Cartuccia[3)] VMZ 345		[Pezzo]	49	34	32	23	20

[1)] Per Distanza dal bordo c≥ 80mm, la Spaziatura minima è smin= 55mm
[2)] Lo spazio circolare nell'elemento da fissare deve essere completamente riempito con l'adesivo dopo il fissaggio.
[3)] I valori indicati sono riferiti alla situazione di Pre-Installazione. Per l'Installazione Congiunta è richiesto il riempimento completo del foro nell'elemento da fissare.
Max. Temperatura a lungo termine +50°C / Max. Temperatura a breve termine +80°C

NOTA: MEFA Italia si riserva il diritto di modificare senza preavviso le informazioni contenute nel presente catalogo e non è responsabile di eventuali errori di stampa e trascrizione.

Ancorante per Chimico VMU plus



Asta di ancoraggio VMU-A
Asta di ancoraggio VMU-A A4

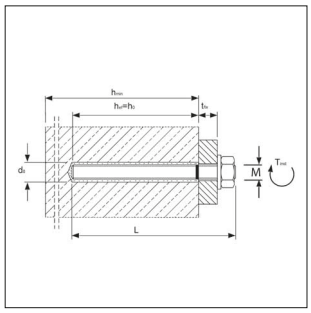

ETA-11/0415 — M8 - M16
ETA-13/0909 — IG M6 - IG M10

SEISMIC Categoria C1

F30-F120

ESR - 4004

Disponibile il software per il calcolo dell'ancorante su www.mkt.de/downloads/software/

Modello/Montaggio (Calcestruzzo e Muratura):

Applicazione: Calcestruzzo Fessurato e Integro con Classe da C20/25 fino a C50/60, Pietra, Mattoni pieni e forati

Montaggio: Sistema di ancoraggio composto da Asta di ancoraggio e Chimico ad iniezione VMU plus

Approvazioni: ETA-11/0415 (Calcestruzzo); ETA-13/0909 (Muratura)

Accessori necessari: Cartuccia di chimico bicomponente VMU plus, Scovolino per pulizia, Pompa soffiante, Guaina forata (per mattoni forati)

Dati Tecnici:

Materiale VMU-A: Acciaio, Classe 5.8
Finitura: Zincatura Galvanica

Materiale VMU-A A4: Acciaio Inox V4A

Asta di ancoraggio VMU-A, in Acciaio con zincatura galvanica, per Calcestruzzo e Muratura

Descrizione	Lunghezza utilizzabile	Materiale Base Pieno, senza Guaina SM Foro Diametro x	Max spessore fissabile T_{fix}	Materiale Base Pieno e Forato, con Guaina SM Diametro x profondità [mm] 16x90	16x135	20x90	20x135	Peso	Conf.	Articolo
	[mm]	[mm]	[mm]	Max spessore fissabile T_{fix} [mm]				[kg/100]	[pz]	
VMU-A M8x110	100	10 x 80	20	15	-	-	-	4,60	10	31515101
VMU-A M8x130	120	10 x 80	40	35	-	-	-	5,20	10	31525101
VMU-A M10x130	120	12 x 90	30	35	-	-	-	8,50	10	31625101
VMU-A M10x150	140	12 x 90	50	55	10	-	-	9,50	10	31630101
VMU-A M10x165	155	12 x 90	65	70	25	-	-	10,20	10	31635101
VMU-A M12x155	140	14 x 100	40	-	-	55	10	14,20	10	31720101
VMU-A M12x210	195	14 x 100	95	-	-	110	65	18,20	10	31740101

Asta di ancoraggio VMU-A, in Acciaio Inox V4A, per Calcestruzzo e Muratura

Descrizione	Lunghezza utilizzabile	Materiale Base Pieno, senza Guaina SM Foro Diametro x	Max spessore fissabile T_{fix}	Materiale Base Pieno e Forato, con Guaina SM Diametro x profondità [mm] 16x90	16x135	20x90	20x135	Peso	Conf.	Articolo
	[mm]	[mm]	[mm]	Max spessore fissabile T_{fix} [mm]				[kg/100]	[pz]	
VMU-A M8x130 A4	120	10 x 80	40	35	-	-	-	5,20	10	31525501
VMU-A M10x130 A4	120	12 x 90	30	35	-	-	-	8,50	10	31625501
VMU-A M10x165 A4	155	12 x 90	65	70	25	-	-	10,20	10	31635501
VMU-A M12x155 A4	140	14 x 100	40	-	-	55	10	14,20	10	31720501
VMU-A M12x210 A4	195	14 x 100	95	-	-	110	65	18,20	10	31740501

Manicotti con filetto interno in Acciaio con zincatura galvanica e in Acciaio Inox disponibili su richiesta

NOTA: MEFA Italia si riserva il diritto di modificare senza preavviso le informazioni contenute nel presente catalogo e non è responsabile di eventuali errori di stampa e trascrizione.

Guaina forata VMU plus



Guaina VM-SH

Modello/Montaggio (Muratura):
Applicazione: Mattone forato
Opzionale: Mattone pieno)

Produttore: MKT

Approvazioni: ETA-13/0909 (Muratura)

Dati Tecnici:
Materiale: Polipropilene

Europäische Technische Bewertung - Kategorie b, c und d
ETA-13/0909
M8 - M16
IG M6 - IG M10

F30-F120

Guaina VM-SH

Descrizione	Foro Ø x Profondità [mm]	Per Barra Filettata	Peso [kg/100]	Conf. [pz]	Articolo
Guaina VM-SH 16x85	16 x 90	M8 / M10	0,30	10	28152001
Guaina VM-SH 16x130	16 x 135	M8 / M10	0,40	10	28153001
Guaina VM-SH 20x85	20 x 90	M12 / M16	0,40	10	28154001
Guaina VM-SH 20x130	20 x 135	M12 / M16	0,70	10	28154301

Chimico per iniezione VMU plus



Cartuccia VMU plus 345 per
(incluso 1 Miscelatore)



Cartuccia VMU plus 280
per pistola per silicone
(incluso 2 Miscelatori)

Europäische Technische Bewertung - Option 1
ETA-11/0415

Europäische Technische Bewertung - Kategorie b, c und d
ETA-13/0909
M8 - M16
IG M6 - IG M10

SEISMIC
Categoria C1

F30-F120

Chimico per iniezione

Descrizione	Pistola	Contenuto [ml]	Peso [kg/pz]	Conf. [pz]	Articolo
Cartuccia VMU plus 280	Pistola per silicone	280	0,56	1	28252401
Cartuccia VMU plus 345	Pistola VM-P 345	345	0,65	1	28254001

Tempo di indurimento Chimico VMU plus

Temperatura (°C) nel foro	Lavorabilità	Tempo di indurimento	
		Calcestruzzo asciutto	Calcestruzzo umido
da -10°C a -6°C[1)]	90 min	24 h	48 h
da -5°C a -1°C	90 min	14 h	28 h
da 0°C a +4°C	45 min	7 h	14 h
da +5°C a +9°C	25 min	2 h	4 h
da +10°C a +19°C	15 min	80 min	160 min
da +20°C a +29°C	6 min	45 min	90 min
da +30°C a +34°C	4 min	25 min	50 min
da +35°C a +39°C	2 min	20 min	40 min
+40°C	1,5 min	15 min	30 min

Temperatura della Cartuccia in fase di utilizzo da +5°C a +40°C.

I fori devono essere puliti appena prima di inserire l'ancorante.
[1)] Temperatura della Cartuccia in fase di utilizzo da +15°C a +40°C.

NOTA: MEFA Italia si riserva il diritto di modificare senza preavviso le informazioni contenute nel presente catalogo e non è responsabile di eventuali errori di stampa e trascrizione.

Accessori per Chimico ad iniezione VMU plus / VMZ



Pistola Dispenser VM-P 345 Standard



Pompa soffiante VM-AP 360



RB 14/18 M6 (per VMZ)

Nota: Le Approvazioni ETA richiedono che i fori siano puliti dalla polvere di materiale (generata durante l'operazione di foratura) prima di iniettare la resina chimica.

Chimico ad iniezione VMU plus / VMZ		
Descrizione	Conf. [pz]	Articolo
Pistola dispenser VM-P 345 Standard	1	28350505
Pompa soffiante VM-AP 360	1	33200101
Scovolino RB 14 M16	1	33514101
Scovolino RB 18 M16	1	33518101

NOTA: MEFA Italia si riserva il diritto di modificare senza preavviso le informazioni contenute nel presente catalogo e non è responsabile di eventuali errori di stampa e trascrizione.

Chimico per iniezione VMU plus (per calcestruzzo): valori di carico

ETA-11/0415

Estratto dalle Condizioni di utilizzo ETA-11/0415

Carichi Approvati per singolo ancorante senza l'influenza della Spaziatura e della Distanza dai bordi in elementi di calcestruzzo asciutti o umidi per il Range di Temperatura I, da -40°C a +24°C/+40°C1), e per il Range di Temperatura II, da -40°C a +50°C/+80°C[1)] (per il Range di Temperatura III, da -40°C a +72°C/+120°C, si rimanda a ETA-11/0415).
È incluso il Coefficiente di sicurezza Globale secondo ETAG 001 (γ_M e γ_F).

Carichi e Caratteristiche							
Chimico per iniezione VMU plus, asta filettata in Acciaio 5.8					**M8**	**M 10**	**M 12**
Range profondità di ancoraggio		$h_{ef,min}$ - $h_{ef,max}$		[mm]	60 - 160	60 - 200	70 - 240
Carichi Approvati di Trazione per $h_{ef,min}$ - $h_{ef,max}$				Calcestruzzo fessurato			
Range di Temperatura	24°C/40°C1)	C20/25	appr. N	[kN]	2,9-7,7	3,7-12,5	5,8-19,7
	50°C/80°C1)	C20/25	appr. N	[kN]	1,8-4,8	2,6-8,7	4,2-14,4
Carichi Approvati di Trazione per $h_{ef,min}$ - $h_{ef,max}$				Calcestruzzo non fessurato			
Range di Temperatura	24°C/40°C1)	C20/25	appr. N	[kN]	7,2-8,7	9,0-13,8	11,7-20,1
	50°C/80°C1)	C20/25	appr. N	[kN]	5,4-8,7	6,7-13,8	9,4-20,1
Carichi Approvati di Taglio per $h_{ef,min}$ - $h_{ef,max}$				Calcestruzzo fessurato			
Range di Temperatura	24°C/40°C1)	C20/25	appr. V	[kN]	5,2	8,3	12,0
	50°C/80°C1)	C20/25	appr. V	[kN]	3,6-5,2	6,3-8,3	10,1-12,0
Carichi Approvati di Taglio per $h_{ef,min}$ - $h_{ef,max}$				Calcestruzzo non fessurato			
Range di Temperatura	24°C/40°C1)	C20/25	appr. V	[kN]	5,2	8,3	12,0
	50°C/80°C1)	C20/25	appr. V	[kN]	5,2	8,3	12,0

Chimico per iniezione VMU plus, asta filettata in Acciaio Inox					**M8**	**M 10**	**M 12**
Range profondità di ancoraggio		$h_{ef,min}$ - $h_{ef,max}$		[mm]	60 - 160	60 - 200	70 - 240
Carichi Approvati di Trazione per $h_{ef,min}$ - $h_{ef,max}$				Calcestruzzo fessurato			
Range di Temperatura	24°C/40°C1)	C20/25	appr. N	[kN]	2,9-7,7	3,7-12,5	5,8-19,7
	50°C/80°C1)	C20/25	appr. N	[kN]	1,8-4,8	2,6-8,7	4,2-14,4
Carichi Approvati di Trazione per $h_{ef,min}$ - $h_{ef,max}$				Calcestruzzo non fessurato			
Range di Temperatura	24°C/40°C1)	C20/25	appr. N	[kN]	7,2-9,8	9,0-15,5	11,7-22,6
	50°C/80°C1)	C20/25	appr. N	[kN]	5,4-9,8	6,7-15,5	9,4-22,6
Carichi Approvati di Taglio per $h_{ef,min}$ - $h_{ef,max}$				Calcestruzzo fessurato			
Range di Temperatura	24°C/40°C1)	C20/25	appr. V	[kN]	5,7-5,9	9,0-9,3	13,5
	50°C/80°C1)	C20/25	appr. V	[kN]	3,6-5,9	6,3-9,3	10,1-13,5
Carichi Approvati di Taglio per $h_{ef,min}$ - $h_{ef,max}$				Calcestruzzo non fessurato			
Range di Temperatura	24°C/40°C1)	C20/25	appr. V	[kN]	5,9	9,3	13,5
	50°C/80°C1)	C20/25	appr. V	[kN]	5,9	9,3	13,5

Spaziatura e Distanza dai bordi						
Spessore minimo elemento di calcestruzzo per $h_{ef,min}$ - $h_{ef,max}$	h_{min}	[mm]	100-190	100-230	100-270
Spaziatura minima	s_{min}	[mm]	40	50	60
Distanza dal bordo minima	c_{min}	[mm]	40	50	60
Parametri di installazione					
Diametro del foro	d_o	[mm]	10	12	14
Diametro del foro nell'elemento da fissare	d_f	[mm]	9	12	14
Range profondità del foro per $h_{ef,min}$ - $h_{ef,max}$	h_o	[mm]	60-160	60-200	70-240
Coppia di serraggio	≤ T_{inst}	[Nm]	10	20	40

[1)] Max. Temperatura a lungo termine / Max. temperatura a breve termine

Calcestruzzi con resistenza superiore possono incrementare i valori dei Carichi Approvati. Per i Dati Tecnici di fori pieni d'acqua vedere l'Approvazione.

Installazione su Calcestruzzo e Materiale base pieno

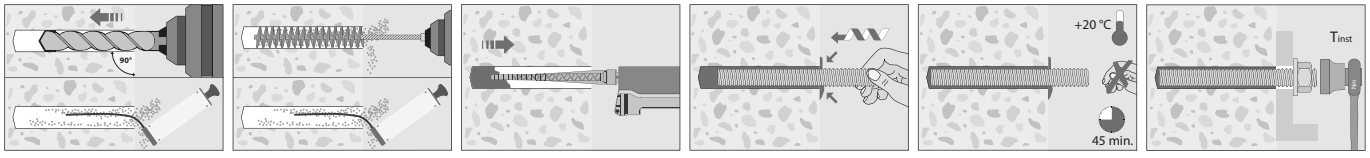

NOTA: MEFA Italia si riserva il diritto di modificare senza preavviso le informazioni contenute nel presente catalogo e non è responsabile di eventuali errori di stampa e trascrizione.

Chimico per iniezione VMU plus (per mattoni): valori di carico

ETA-13/0909

Estratto dalle Condizioni di utilizzo ETA-13/0909

Carichi Approvati per singolo ancorante senza l'influenza della Spaziatura e della Distanza dai bordi in elementi asciutti (mattoni uniti con malta) per il Range di Temperatura I, da -40°C a +24°C/+40°C[1].
È incluso il Coefficiente di sicurezza Globale secondo ETAG 001 (γ_M e γ_F).

Chimico per iniezione VMU plus, materiale base pieno senza guaina[1]

Blocco pieno in Argilla Mz-DF secondo EN 771-1, peso specifico ρ: 1,60kg/dm³, dimensioni minime blocco: 240x115x55 mm (Esempio: UNIPOR)						
Asta filettata: Acciaio Zincato Classe ≥5.8, Acciaio Inox A4				**M8**	**M10**	**M12**
Lunghezza di ancoraggio		h_{ef}	[mm]	80	90	100
Spaziatura		s_{cr}	[mm]	240	270	300
Spaziatura minima		s_{min}	[mm]	120	120	120
Distanza dal bordo		c_{cr}	[mm]	120	135	150
Distanza dal bordo minima		c_{min}	[mm]	60	60	60
Spessore minimo elemento di calcestruzzo		h_{min}	[mm]	110	120	130
Carico approvato di Trazione per Elemento sottoposto a sforzo di compressione	fb ≥ 10 N/mm²	appr. N	[kN]	1,00	1,00	1,14
	fb ≥ 20 N/mm²	appr. N	[kN]	1,29	1,57	1,71
	fb ≥ 28 N/mm²	appr. N	[kN]	1,57	1,71	1,94
Carico approvato di Taglio per Elemento sottoposto a sforzo di compressione	fb ≥ 10 N/mm²	appr. V	[kN]	1,00	1,00	1,00
	fb ≥ 20 N/mm²	appr. V	[kN]	1,43	1,43	1,43
	fb ≥ 28 N/mm²	appr. V	[kN]	1,57	1,57	1,57
Utensile per foratura					Trapano a percussione	
Blocco pieno in Silicato di Calcio KS-NF secondo EN 771-2, peso specifico ρ: 2,00kg/dm³, dimensioni minime blocco: 240x115x71 mm (Esempio: WEMDING)						
Asta filettata: Acciaio Zincato Classe ≥5.8, Acciaio Inox A4				**M8**	**M10**	**M12**
Lunghezza di ancoraggio		h_{ef}	[mm]	80	90	100
Spaziatura		s_{cr}	[mm]	240	270	300
Spaziatura minima		s_{min}	[mm]	120	120	120
Distanza dal bordo		c_{cr}	[mm]	120	135	150
Distanza dal bordo minima		c_{min}	[mm]	60	60	60
Spessore minimo elemento di calcestruzzo		h_{min}	[mm]	110	120	130
Carico approvato di Trazione per Elemento sottoposto a sforzo di compressione	fb ≥ 10 N/mm²	appr. N	[kN]	1,29	1,29	1,29
	fb ≥ 20 N/mm²	appr. N	[kN]	1,71	1,71	1,71
	fb ≥ 27 N/mm²	appr. N	[kN]	2,00	2,00	2,00
Carico approvato di Taglio per Elemento sottoposto a sforzo di compressione	fb ≥ 10 N/mm²	appr. V	[kN]	0,71	0,86	0,71
	fb ≥ 20 N/mm²	appr. V	[kN]	1,14	1,29	1,14
	fb ≥ 27 N/mm²	appr. V	[kN]	1,29	1,57	1,29
Utensile per foratura					Trapano a percussione	
Blocco pieno in calcestruzzo alleggerito LAC secondo EN 771-3, peso specifico ρ: 0,60kg/dm³, dimensioni minime blocco: 300x123x248 mm (Esempio: BISOTHERM)						
Asta filettata: Acciaio Zincato Classe ≥5.8, Acciaio Inox A4				**M8**	**M10**	**M12**
Lunghezza di ancoraggio		h_{ef}	[mm]	80	90	100
Spaziatura		s_{cr}	[mm]	240	270	300
Spaziatura minima		s_{min}	[mm]	120	120	120
Distanza dal bordo		c_{cr}	[mm]	120	135	150
Distanza dal bordo minima		c_{min}	[mm]	60	60	60
Spessore minimo elemento di calcestruzzo		h_{min}	[mm]	110	120	130
Carico approvato di Trazioneper Elemento sottoposto a sforzo di compressione	fb ≥ 6 N/mm²	appr. N	[kN]	0,86	0,86	1,00
Carico approvato di Taglio per Elemento sottoposto a sforzo di compressione	fb ≥ 6 N/mm²	appr. V	[kN]	0,86	0,86	0,86
Utensile per foratura					Trapano a percussione	
Blocco pieno in calcestruzzo aerato autoclavato AAC6 secondo EN 771-4, peso specifico ρ: 0,60kg/dm³, dimensioni minime blocco: 499x240x249 mm (Esempio: PORIT)						
Asta filettata: Acciaio Zincato Classe ≥5.8, Acciaio Inox A4				**M8**	**M10**	**M12**
Lunghezza di ancoraggio		h_{ef}	[mm]	80	90	100
Spaziatura		s_{cr}	[mm]	240	270	300
Spaziatura minima		s_{min}	[mm]	100	100	100
Distanza dal bordo		c_{cr}	[mm]	120	135	150
Distanza dal bordo minima		$c_{min,N}$	[mm]	75	75	75
		$c_{min,v,II}$[2]	[mm]	75	75	75
		$c_{min,v,\_I\_}$[3]	[mm]	120	135	150
Spessore minimo elemento di calcestruzzo		h_{min}	[mm]	110	120	130
Carico approvato di Trazione per Elemento sottoposto a sforzo di compressione	fb ≥ 2 N/mm²	appr. N	[kN]	0,89	1,43	1,79
Carico approvato di Taglio per Elemento sottoposto a sforzo di compressione	fb ≥ 2 N/mm²	appr. N	[kN]	2,14	3,57	3,57
Utensile per foratura					Trapano a percussione	
Parametri di installazione in Materiale base pieno senza Guaina						
Asta filettata: Acciaio Zincato Classe ≥5.8, Acciaio Inox A4				**M8**	**M10**	**M12**
Diametro del foro		d_o	[mm]	10	12	14
Profondità del foro		h_o	[mm]	80	90	100
Diametro del foro nell'elemento da fissare		$d_f \leq$	[mm]	9	12	14
Diametro della spazzola		$d_b \geq$	[mm]	12	14	16
Coppia di serraggio		$T_{inst,max}$	[mm]	2 (14 per il Blocco in Argilla Mz-DF)		
Quantitativo di chimico per foro			[ml]	4,1	6,6	10,0
Quantitativo di fori per Cartuccia VMU plus 280			[Pezzo]	58 / 63	36 / 39	24 / 26
Quantitativo di fori per Cartuccia VMU plus 345			[Pezzo]	74 / 90	46 / 56	30 / 37

[1] È consentito il fissaggio di un elemento già provvisto di foratura; fare riferimento a ETA-13/0909 per i parametri tecnici.
[2] Distanza dal bordo minima Cmin,v,II per azioni di taglio agenti parallelamente al lato libero.
[3] Distanza dal bordo minima Cmin,v,_I_ per azioni di taglio agenti ortogonalmente al lato libero.

NOTA: MEFA Italia si riserva il diritto di modificare senza preavviso le informazioni contenute nel presente catalogo e non è responsabile di eventuali errori di stampa e trascrizione.

Chimico per iniezione VMU plus (per mattoni): valori di carico

ETA-13/0909

Estratto dalle Condizioni di utilizzo ETA-13/0909

Carichi ammissibili per singolo ancorante senza l'influenza della Spaziatura e della Distanza dai bordi in elementi asciutti (mattoni uniti con malta) per il Range di Temperatura I, da -40°C a +24°C/+40°C1).
È incluso il Coefficiente di sicurezza Globale secondo ETAG 001 (γ_M e γ_F).

Carichi e Caratteristiche

Blocco forato in Argilla Porotherm secondo EN 771-1, peso specifico ρ: 0,70kg/dm³, dimensioni minime blocco: 500x200x299 mm (Esempio: WIENERBERGER)								
Asta filettata: Acciaio Zincato Classe ≥5.8, Acciaio Inox A4				**M8**	**M8 / M10**		**M12 / M16**	
Guaina forata VM-SH				12x80	16x85	16x130	20x85	20x130
Lunghezza di ancoraggio		h_{ef}	[mm]	80	85	130	85	130
Spaziatura parallela alla giunzione orizzontale		$s_{cr,II}$	[mm]	500	500	500	500	500
Spaziatura normale alla giunzione orizzontale		$s_{cr,\_I\_}$	[mm]	300	300	300	300	300
Spaziatura minima		s_{min}	[mm]	100	100	100	100	100
Distanza dal bordo		c_{cr}	[mm]	100	100	100	120	120
Distanza dal bordo minima		c_{min}[1)]	[mm]	100	100	100	120	120
Spessore minimo elemento di calcestruzzo		h_{min}	[mm]	115	115	175	115	175
Carico approvato di Trazione per Elemento sottoposto a sforzo di compressione	fb ≥ 4 N/mm²	appr. N	[kN]	0,26	0,26	0,34	0,26	0,34
	fb ≥ 6 N/mm²	appr. N	[kN]	0,26	0,26	0,34	0,26	0,34
	fb ≥ 10 N/mm²	appr. N	[kN]	0,34	0,34	0,43	0,34	0,43
Carico approvato di Taglio per Elemento sottoposto a sforzo di compressione	fb ≥ 4 N/mm²	appr. V	[kN]	0,57	0,57	0,57	0,71	0,71
	fb ≥ 6 N/mm²	appr. V	[kN]	0,71	0,71	0,71	0,86	0,86
	fb ≥ 10 N/mm²	appr. V	[kN]	0,86	0,86	1,00	1,14	1,14

Blocco forato in Argilla HLz-16-DF secondo EN 771-1, peso specifico ρ: 0,80kg/dm³, dimensioni minime blocco: 497x240x238 mm (Esempio: UNIPOR)								
Asta filettata: Acciaio Zincato Classe ≥5.8, Acciaio Inox A4				**M8**	**M8 / M10**		**M12 / M16**	
Guaina forata VM-SH				12x80	16x85	16x130	20x85	20x130
Lunghezza di ancoraggio		h_{ef}	[mm]	80	85	130	85	130
Spaziatura parallela alla giunzione orizzontale		$s_{cr,II}$	[mm]	497	497	497	497	497
Spaziatura normale alla giunzione orizzontale		$s_{cr,\_I\_}$	[mm]	238	238	238	238	238
Spaziatura minima		s_{min}	[mm]	100	100	100	100	100
Distanza dal bordo		c_{cr}	[mm]	100	100	100	120	120
Distanza dal bordo minima		c_{min}[1)]	[mm]	100	100	100	120	120
Spessore minimo elemento di calcestruzzo		h_{min}	[mm]	115	115	175	115	175
Carico approvato di Trazione per Elemento sottoposto a sforzo di compressione	fb ≥ 6 N/mm²	appr. N	[kN]	0,71	0,71	1,00	0,71	1,00
	fb ≥ 8 N/mm²	appr. N	[kN]	0,86	0,86	1,29	0,86	1,29
	fb ≥ 12 N/mm²	appr. N	[kN]	1,00	1,00	1,43	1,00	1,43
	fb ≥ 14 N/mm²	appr. N	[kN]	1,14	1,14	1,57	1,14	1,57
Carico approvato di Taglio per Elemento sottoposto a sforzo di compressione	fb ≥ 6 N/mm²	appr. V	[kN]	0,71	1,29	1,29	1,43	1,71
	fb ≥ 8 N/mm²	appr. V	[kN]	0,86	1,57	1,57	1,71	2,00
	fb ≥ 12 N/mm²	appr. V	[kN]	1,14	1,86	1,86	2,00	2,57
	fb ≥ 14 N/mm²	appr. V	[kN]	1,14	1,86	1,86	2,00	2,57

Blocco forato in Argilla Doppio Uni secondo EN 771-1, peso specifico ρ: 0,90kg/dm³, dimensioni minime blocco: 250x120x120 mm (Esempio: WIENERBERGER)								
Asta filettata: Acciaio Zincato Classe ≥5.8, Acciaio Inox A4				**M8**	**M8 / M10**		**M12 / M16**	
Guaina forata VM-SH				12x80	16x85	16x130	20x85	20x130
Lunghezza di ancoraggio		h_{ef}	[mm]	80	85	130	85	130
Spaziatura parallela alla giunzione orizzontale		$s_{cr,II}$	[mm]	250	250	250	250	250
Spaziatura normale alla giunzione orizzontale		$s_{cr,\_I\_}$	[mm]	120	120	120	120	120
Spaziatura minima parallela alla giunzione orizzontale		$s_{min,II}$	[mm]	100	100	100	100	100
Spaziatura minima normale alla giunzione orizzontale		$s_{min,\_I\_}$	[mm]	120	120	120	120	120
Distanza dal bordo		c_{cr}	[mm]	100	100	100	120	120
Distanza dal bordo minima		c_{min}[1)]	[mm]	60	60	60	60	60
Spessore minimo elemento di calcestruzzo		h_{min}	[mm]	115	115	175	115	175
Carico approvato di Trazione per Elemento sottoposto a sforzo di compressione	fb ≥ 10 N/mm²	appr. N	[kN]	0,17	0,17	0,17	0,17	0,17
	fb ≥ 16 N/mm²	appr. N	[kN]	0,21	0,21	0,21	0,21	0,21
	fb ≥ 20 N/mm²	appr. N	[kN]	0,26	0,26	0,26	0,26	0,26
	fb ≥ 28 N/mm²	appr. N	[kN]	0,34	0,34	0,34	0,34	0,34
Carico approvato di Taglio per Elemento sottoposto a sforzo di compressione	fb ≥ 10 N/mm²	appr. V	[kN]	0,43	0,43	0,43	0,43	0,43
	fb ≥ 16 N/mm²	appr. V	[kN]	0,57	0,57	0,57	0,57	0,57
	fb ≥ 20 N/mm²	appr. V	[kN]	0,57	0,57	0,57	0,57	0,57
	fb ≥ 28 N/mm²	appr. V	[kN]	0,71	0,71	0,71	0,71	0,71

Blocco forato in Silicato di Calcio secondo EN 771-2, peso specifico ρ: 1,40kg/dm³, dimensioni minime blocco: 240x175x113 mm (Esempio: WEMDING)								
Asta filettata: Acciaio Zincato Classe ≥5.8, Acciaio Inox A4				**M8**	**M8 / M10**		**M12 / M16**	
Guaina forata VM-SH				12x80	16x85	16x130	20x85	20x130
Lunghezza di ancoraggio		h_{ef}	[mm]	80	85	130	85	130
Spaziatura parallela alla giunzione orizzontale		$s_{cr,II}$	[mm]	240	240	240	240	240
Spaziatura normale alla giunzione orizzontale		$s_{cr,\_I\_}$	[mm]	120	120	120	120	120
Spaziatura minima		s_{min}	[mm]	120	120	120	120	120
Distanza dal bordo		c_{cr}	[mm]	100	100	100	120	120
Distanza dal bordo minima		c_{min}	[mm]	60	60	60	60	60
Spessore minimo elemento di calcestruzzo		h_{min}	[mm]	115	115	175	115	175
Carico approvato di Trazione per Elemento sottoposto a sforzo di compressione	fb ≥ 8 N/mm²	appr. N	[kN]	0,43	0,43	0,43	1,29	1,29
	fb ≥ 12 N/mm²	appr. N	[kN]	0,57	0,57	0,71	1,71	1,71
	fb ≥ 14 N/mm²	appr. N	[kN]	0,71	0,71	0,71	1,86	1,86
Carico approvato di Taglio per Elemento sottoposto a sforzo di compressione	fb ≥ 8 N/mm²	appr. V	[kN]	0,71	1,14	1,14	1,14	1,14
	fb ≥ 12 N/mm²	appr. V	[kN]	0,86	1,29	1,29	1,29	1,29
	fb ≥ 14 N/mm²	appr. V	[kN]	1,00	1,71	1,71	1,71	1,71

[1)]Per VRK,C: Cmin fare riferimento a ETAG 029, Allegato C.

NOTA: MEFA Italia si riserva il diritto di modificare senza preavviso le informazioni contenute nel presente catalogo e non è responsabile di eventuali errori di stampa e trascrizione.

Chimico per iniezione VMU plus (per mattoni): valori di carico

ETA-13/0909

Estratto dalle Condizioni di utilizzo ETA-13/0909

Carichi Approvati per singolo ancorante senza l'influenza della Spaziatura e della Distanza dai bordi in elementi asciutti (mattoni uniti con malta) per il Range di Temperatura I, da -40°C a +24°C/+40°C1).
È incluso il Coefficiente di sicurezza Globale secondo ETAG 001 (γ_M e γ_F).

Carichi e Caratteristiche

Blocco forato in Silicato di Calcio KSL-12DF secondo EN 771-2, peso specifico ρ: 1,40kg/dm³, dimensioni minime blocco: 498x175x238 mm (Esempio: WEMDING)									
Asta filettata: Acciaio Zincato Classe ≥5.8, Acciaio Inox A4					**M8**	**M8 / M10**		**M12 / M16**	
Guaina forata VM-SH					12x80	16x85	16x130	20x85	20x130
Lunghezza di ancoraggio		h_{ef}		[mm]	80	85	130	85	130
Spaziatura parallela alla giunzione orizzontale		$s_{cr,II}$		[mm]	498	498	498	498	498
Spaziatura normale alla giunzione orizzontale		$s_{cr,\_I\_}$		[mm]	300	238	238	238	238
Spaziatura minima		s_{min}		[mm]	120	120	120	120	120
Distanza dal bordo		c_{cr}		[mm]	100	100	100	120	120
Distanza dal bordo minima		c_{min}[1)]		[mm]	100	100	100	120	120
Spessore minimo elemento di calcestruzzo		h_{min}		[mm]	115	115	175	115	175
Carico approvato di Trazione per Elemento sottoposto a sforzo di compressione	fb ≥ 10 N/mm²	appr. N		[kN]	0,17	0,17	0,71	0,43	0,71
	fb ≥ 12 N/mm²	appr. N		[kN]	0,21	0,21	0,86	0,43	0,86
	fb ≥ 16 N/mm²	appr. N		[kN]	0,26	0,26	1,14	0,57	1,14
Carico approvato di Taglio per Elemento sottoposto a sforzo di compressione	fb ≥ 10 N/mm²	appr. V		[kN]	0,71	1,57	1,57	1,57	1,57
	fb ≥ 12 N/mm²	appr. V		[kN]	0,86	1,86	1,86	1,86	1,86
	fb ≥ 16 N/mm²	appr. V		[kN]	1,00	2,29	2,29	2,29	2,29

Blocco forato in Calcestruzzo alleggerito B40 secondo EN 771-3, peso specifico ρ: 0,80kg/dm³, dimensioni minime blocco: 494x200x190 mm (Esempio: SEPA)									
Asta filettata: Acciaio Zincato Classe ≥5.8, Acciaio Inox A4					**M8**	**M8 / M10**		**M12 / M16**	
Guaina forata VM-SH					12x80	16x85	16x130	20x85	20x130
Lunghezza di ancoraggio		h_{ef}		[mm]	80	85	130	85	130
Spaziatura parallela alla giunzione orizzontale		$s_{cr,II}$		[mm]	494	494	494	494	494
Spaziatura normale alla giunzione orizzontale		$s_{cr,\_I\_}$		[mm]	190	190	190	190	190
Spaziatura minima		s_{min}		[mm]	100	100	100	100	100
Distanza dal bordo		c_{cr}		[mm]	100	100	100	120	120
Distanza dal bordo minima		c_{min}[1)]		[mm]	100	100	100	120	120
Spessore minimo elemento di calcestruzzo		h_{min}		[mm]	115	115	175	115	175
Carico approvato di Trazione per Elemento sottoposto a sforzo di compressione	fb ≥ 4 N/mm²	appr. N		[kN]	0,34	0,34	0,34	0,34	0,34
Carico approvato di Taglio per Elemento sottoposto a sforzo di compressione	fb ≥ 4 N/mm²	appr. V		[kN]	0,86	0,86	0,86	0,86	0,86

Parametri di installazione in Mattoni con Guaina				**M8**	**M8 / M10**		**M12 / M16**	
Asta filettata: Acciaio Zincato Classe ≥5.8, Acciaio Inox A4								
Guaina forata VM-SH				12x80	16x85	16x130	20x85	20x130
Diametro del foro	do	[mm]		12	16	16	20	20
Profondità del foro	ho	[mm]		85	90	135	90	135
Diametro del foro nell'elemento da fissare	df ≤	[mm]		9	9 / 12	9 / 12	14 / 18	14 / 18
Diametro della spazzola	db ≥	[mm]		14	18	18	22	22
Coppia di serraggio	$T_{inst,max}$	[Nm]						
Quantitativo di chimico per foro		[ml]		11,2	24,9	38,0	41,1	62,9
Quantitativo di fori per Cartuccia VMU plus 280	h_{min}	[Pezzo]		21 / 23	9 / 10	6 / 6	5 / 6	3 / 4
Quantitativo di fori per Cartuccia VMU plus 345		[Pezzo]		27 / 33	12 / 14	8 / 9	7 / 9	4 / 5
Utensile per foratura				Trapano senza percussione				

[1)]Max. Temperatura a lungo termine / Max. temperatura a breve termine

Calcestruzzi con resistenza superiore possono incrementare i valori dei Carichi Approvati. Per i Dati Tecnici di fori pieni d'acqua vedere l'Approvazione.

Installazione su mattone forato

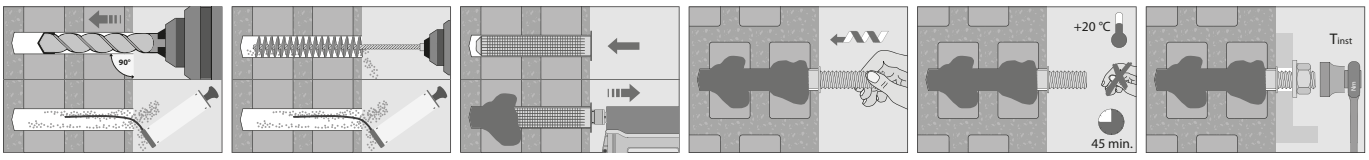

NOTA: MEFA Italia si riserva il diritto di modificare senza preavviso le informazioni contenute nel presente catalogo e non è responsabile di eventuali errori di stampa e trascrizione.

Adesivo per iniezione VMU con barra filettata VMU-A (per calcestruzzo non fessurato): valori di carico

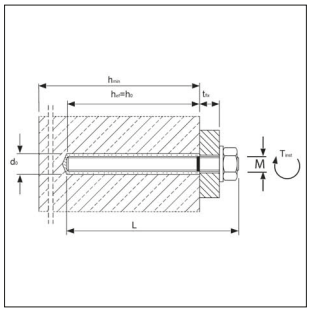

ETA-05/0253

Estratto dalle Condizioni di utilizzo ETA-05/0253

Carichi ammissibili per singolo ancorante senza l'influenza della Spaziatura e della Distanza dai Bordi per un Range di Temperature da -40°C a +80°C 1).
È considerato il Coefficiente di sicurezza globale secondo ETAG 001 (γ_M e γ_F)

Carichi e Caratteristiche	Adesivo VMU con Barra filettata VMU-A zincata/zincata a caldo			M8	M 10	M 12
					Calcestruzzo non fessurato	
Carichi Approvati di Trazione (acciaio di Classe 5.8)	C20/25	Appr. N	[kN]	7,6	11,9	16,7
	C25/30	Appr. N	[kN]	8,1	12,6	17,7
	C30/37	Appr. N	[kN]	8,5	13,3	18,7
	C40/50	Appr. N	[kN]	8,6	13,8	20,0
	C50/60	Appr. N	[kN]	8,6	13,8	20,0
Carichi Approvati di Taglio (acciaio di Classe 5.8)	≥ C20/25	Appr. V	[kN]	5,1	8,6	12,0
Momenti Flettenti Approvati (acciaio di Classe 5.8)		Appr. M	[Nm]	10,9	21,1	37,1
Spaziatura e Distanza dal bordo						
Lunghezza di ancoraggio effettiva		h_{ef}	[mm]	80	90	110
Spaziatura caratteristica		$s_{cr, N}$	[mm]	160	180	220
Distanza dal bordo caratteristica		$c_{cr, N}$	[mm]	80	90	110
Spessore minimo elemento di calcestruzzo		≥ h_{min}	[mm]	100	130	160
Spessore minimo ridotto elemento di calcestruzzo		≥ $h_{min, red}$	[mm]	-	120	140
Spaziatura minima		s_{min}	[mm]	40	45	55
Distanza dal bordo minima		c_{min}	[mm]	40	45	55
Parametri di installazione						
Diametro del foro		d_o	[mm]	10	12	14
Diametro del foro nell'elemento da fissare		d_f	[mm]	9	12	14
Profondità del foro		h_0	[mm]	80	90	110
Coppia di serraggio		≤ T_{inst}	[Nm]	10	20	40
Chiave		SW	[mm]	13	17	19
Quantitativo di chimico per foro			[ml]	5,2	7,3	10,8
Numero di fori per Cartuccia VMU 280			[Pezzo]	46	32	22
Numero di fori per Cartuccia VMU 345			[Pezzo]	58	41	28

[1] Max. Temperatura a lungo termine +50°C / Max. Temperatura a breve termine +80°C

NOTA: MEFA Italia si riserva il diritto di modificare senza preavviso le informazioni contenute nel presente catalogo e non è responsabile di eventuali errori di stampa e trascrizione.

Adesivo per iniezione VMU con barra filettata VMU-A A4 (per calcestruzzo non fessurato): valori di carico

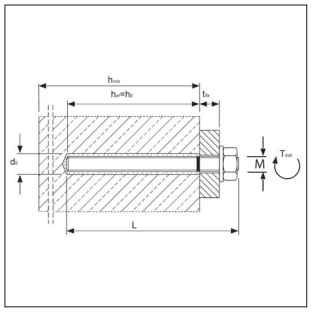

Europäische Technische Zulassung – Option 7
ETA-05/0253

Estratto dalle Condizioni di utilizzo ETA-05/0253

Carichi ammissibili per singolo ancorante senza l'influenza della Spaziatura e della Distanza dai Bordi per un Range di Temperature da -40°C a +80°C 1).

È considerato il Coefficiente di sicurezza globale secondo ETAG 001 (γ_M e γ_F)

Carichi e Caratteristiche	Adesivo VMU con Barra filettata VMU-A A4			M8	M 10	M 12
				Calcestruzzo non fessurato		
Carichi Approvati di Trazione	C20/25	Appr. N	[kN]	7,6	11,9	16,7
	C25/30	Appr. N	[kN]	8,1	12,6	17,7
	C30/37	Appr. N	[kN]	8,5	13,3	18,7
	C40/50	Appr. N	[kN]	9,4	14,6	20,5
	C50/60	Appr. N	[kN]	9,9	15,5	21,7
Carichi Approvati di Taglio	≥ C20/25	Appr. V	[kN]	7,4/6,0[2)]	11,4/9,2[2)]	17,1/13,7[2)]
Momenti Flettenti Approvati		Appr. M	[Nm]	14,9/11,9[2)]	29,7/23,8[2)]	52,6/42,1[2)]
Spaziatura e Distanza dal bordo						
Lunghezza di ancoraggio effettiva		h_{ef}	[mm]	80	90	110
Spaziatura caratteristica		$s_{cr, N}$	[mm]	160	180	220
Distanza dal bordo caratteristica		$c_{cr, N}$	[mm]	80	90	110
Spessore minimo elemento di calcestruzzo	≥	h_{min}	[mm]	100	130	160
Spessore minimo ridotto elemento di calcestruzzo	≥	$h_{min, red}$	[mm]	-	120	140
Spaziatura minima		s_{min}	[mm]	40	45	55
Distanza dal bordo minima		c_{min}	[mm]	40	45	55
Parametri di installazione						
Diametro del foro		d_o	[mm]	10	12	14
Diametro del foro nell'elemento da fissare		d_f	[mm]	9	12	14
Profondità del foro		h_0	[mm]	80	90	110
Coppia di serraggio	≤	T_{inst}	[Nm]	10	20	40
Chiave		SW	[mm]	13	17	19
Quantitativo di chimico per foro			[ml]	5,2	7,3	10,8
Numero di fori per Cartuccia VMU 280			[Pezzo]	46	32	22
Numero di fori per Cartuccia VMU 345			[Pezzo]	58	41	28

[1)] Max. Temperatura a lungo termine +50°C / Max. Temperatura a breve termine +80°C

[2)] Barra filettata commerciale con valori di resistenza

Tempi di indurimento adesivo per iniezione e fiala chimica

Temperatura nel foro	Indurimento Adesivo per iniezione VMU			Indurimento Fiala Chimica V-P		Indurimento Adesivo per iniezione VMZ		
	Tempo di Lavorazione	Calcestruzzo asciutto	Calcestruzzo umido	Calcestruzzo asciutto	Calcestruzzo umido	Tempo di Lavorazione	Calcestruzzo asciutto	Calcestruzzo umido
-5°C	1:30 h	5:30 h	11:00 h	5:00 h	10:00 h	1:30 h	6:00 h	12:00 h
0°C	20 min	3:00 h	6:00 h	5:00 h	10:00 h	20 min	3:00 h	6:00 h
+5°C	12 min	2:00 h	4:00 h	1:00 h	2:00 h	12 min	2:00 h	4:00 h
+10°C	6 min	1:20 h	2:40 h	1:00 h	2:00 h	6 min	1:20 h	2:40 h
+20°C	4 min	45 min	1:30 h	20 min	40 min	4 min	45 min	1:30 h
+30°C	2 min	25 min	50 min	10 min	20 min	2 min	25 min	50 min.
+35°C	1,4 min	20 min	40 min	10 min	20 min	1,4 min	20 min	40 min.
+40°C	1,4 min	15 min	30 min	-	-	1,4 min	15 min	30 min.

NOTA: MEFA Italia si riserva il diritto di modificare senza preavviso le informazioni contenute nel presente catalogo e non è responsabile di eventuali errori di stampa e trascrizione.

Adesivo per iniezione VMU con barra filettata VMU-A (per muratura): valori di carico

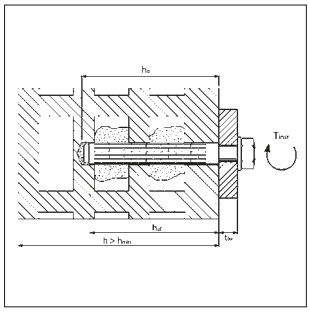

È considerato il Coefficiente di sicurezza globale secondo ETAG 001 (γ_M e γ_F)[5]

Carichi e Caratteristiche			VMU-A			VMU-AH	VMU-IG/VMU-IGH
	Muratura		M 8	M 10	M 12	M 12	M 8
Momenti Flettenti Approvati (acciaio zincato di Classe 5.8)	Appr. M	[Nm]	11,0	21,0	37,0	37,0	11,0
Momenti Flettenti Approvati (acciaio inox A4/316)	Appr. M	[Nm]	12,0	24,0	42,0	42,0	12,0
Spaziatura e Distanza dal bordo							
Lunghezza di ancoraggio effettiva	h_{ef}	[mm]	80	90	93	93	93
Spaziatura (gruppo di Ancoranti)	a ≤	[mm]	100 (200)[1]				
Spaziatura minima	min a	[mm]	50[2]				
Spaziatura (singolo Ancorante)	a_z	[mm]	250				
Distanza dal bordo	a_r ≤	[mm]	200 (250)[3]				
Spessore minimo materiale base (Muratura)	h_{min}	[mm]	110				
Parametri di installazione							
Lunghezza filetto della Vite / Barra filettata	min. s	[mm]	-	-	-	-	8
	max s	[mm]	-	-	-	-	20
Diametro del foro con guaina	d_o	[mm]	14	16	-	16	16
Diametro del foro senza guaina (materiale base pieno)	d_o	[mm]	10	12	14	-	14
Diametro del foro nell'elemento da fissare	d_f	[mm]	9	12	14	14	9
Profondità del foro con guaina	h_0	[mm]	105	105	-	105	105
Profondità del foro senza guaina	h_0	[mm]	85	95	98	-	98
Coppia di serraggio	≤ T_{inst}	[Nm]	8[4]	8[4]	8[4]	8[4]	8[4]
Diametro scovolino RB-H 18	d_B	[mm]	18	18	18	18	18
Quantitativo di chimico per foro con guaina		[ml]	15,0	21,0	-	21,0	21,0
Quantitativo di chimico per foro senza guaina		[ml]	5,2	7,3	9,8	-	9,8
Numero di fori per Cartuccia VMU 280 con guaina		[Pezzo]	7 / 16 / 17	5 / 11 / 12	-	5 / 11 / 12	5 / 11 / 12
Numero di fori per Cartuccia VMU 345 con guaina		[Pezzo]	20 / 25	14 / 18	-	14 / 18	14 / 18
Numero di fori per Cartuccia VMU 280 senza guaina		[Pezzo]	21 / 46 / 50	15 / 32 / 35	11 / 24 / 26	-	11 / 24 / 26
Numero di fori per Cartuccia VMU 345 senza guaina		[Pezzo]	38 / 73	41 / 52	31 / 38	-	31 / 38

[1] Valore tra parentesi per HBL (blocco in calcestruzzo forato, in accordo alla DIN 18151) e HBN (blocco in calcestruzzo forato, DIN 18153).
[2] Non valido per blocchi in calcestruzzo HBL e HBN.
[3] Valore tra parentesi valido per mattone pieno.
[4] 2 Nm se la piastra di ancoraggio non è perfettamente aderente al materiale di base.
[5] Max temperatura a lungo termine +50°C/ Max. temperatura a breve termine +80°C.

Carichi raccomandati nella muratura per tutte le direzioni		Mattoni pieni	Mattoni pieni sabbia e cemento	Mattoni forati			Mattoni forati sabbia e cemento			Blocco vuoto in calcestruzzo alleggerito		Blocco vuoto in calcestruzzo
		Mz 12	KS 12	HLz 4	HLz 6	HLz 12	KSL 4	KSL 6	KSL 12	Hbl 2	Hbl 4	Hbn 4
Trapano	[kN]	1,7	1,7	0,6	0,8	1,0	0,6[1]	0,8[1]	1,4[1]	0,5	0,8	0,8
Trapano con azione di percussione	[kN]	1,7	1,7	0,3	0,4	0,8	0,4	0,6	0,8	0,3	0,6	0,6

[1] Anima esterna ≥ 30mm

Carico massimo per singolo mattone		≤ 3 DF[1]	4 a 10 DF[1]	≥ 10 DF[1]
Azione max. muratura leggera	[kN]	1,0	1,4	2,0
Azione max. muratura pesante	[kN]	1,4	1,7	2,5

[1] Dimensione del mattone conforme alle misure standard

NOTA: MEFA Italia si riserva il diritto di modificare senza preavviso le informazioni contenute nel presente catalogo e non è responsabile di eventuali errori di stampa e trascrizione.

Ancorante Easy



Ancorante Easy

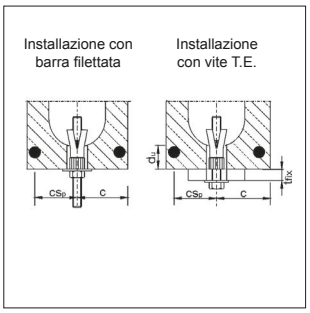

Installazione nella parte vuota

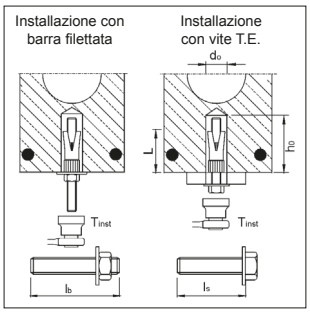

Installazione nella parte piena

R30-R120

Modello/Montaggio:

Applicazione: Elementi in calcestruzzo precompresso con cavità avente classe di resistenza pari o superiore a C45/55

Installazione: L'Ancorante Easy è realizzato in un unico pezzo, ed è particolarmente adatto per l'ancoraggio di elementi in calcestruzzo precompresso. Avvitando la vite, il cono di espansione rientra nel corpo dell'ancorante che così si espande nella cavità o crea un forte contatto con il calcestruzzo adiacente.

!! È consentita l'installazione dell'ancorante anche se il foro non raggiunge la cavità !!

Produttore: MKT

Applicazioni: Sospensione di Canali di ventilazione, Impianti Antincendio Sprinkler, Controsoffitti

Dati Tecnici:

Materiale: Acciaio
Finitura: Zincatura galvanica

Approvazioni: Z-21.1-1785

07

Descrizione	Diametro Foro [mm]	Filettatura Ø [mm]	Profondità foro h_0 [mm]	Lunghezza ancorante (senza cono) L [mm]	Lunghezza min. vite l_s	Lunghezza min. barra l_b	Coppia di serraggio T_{inst}	Conf. [pz]	Peso [kg/100]	Articolo
Easy M6	10	M6	50	30	42 + t_{fix}	47 + t_{fix}	10	50	0,52	51005101
Easy M8	12	M8	55	35	47 + t_{fix}	53 + t_{fix}	20	50	0,72	51100101
Easy M10	16	M10	60	40	55 + t_{fix}	63 + t_{fix}	30	50	1,66	51200101
Easy M12	18	M12	70	45	61 + t_{fix}	71 + t_{fix}	40	25	1,08	51300101

Istruzioni di Montaggio al capitolo 16

NOTA: MEFA Italia si riserva il diritto di modificare senza preavviso le informazioni contenute nel presente catalogo e non è responsabile di eventuali errori di stampa e trascrizione.

Ancorante Easy: valori di carico

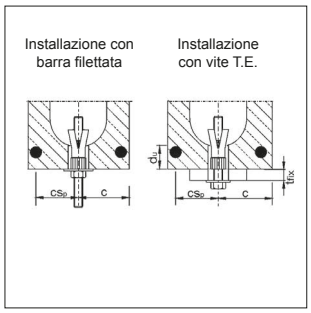

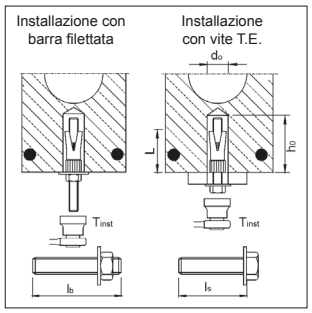

Installazione nella parte vuota

Installazione nella parte piena

t_{fix} = Spessore elemento da fissare
b_{St} = Larghezza anima
d_u = Spessore anima
c_{Sp} = Distanza dall'armatura tesa
b_H = Dimensione foro
c = Distanza dal bordo

Estratto dalle Condizioni di utilizzo Z-21.1-1785

Carichi approvati senza considerare l'influenza della Spaziatura e della Distanza dal bordo.
È considerato il Coefficiente di sicurezza globale secondo ETAG 001 (γ_M e γ_F).

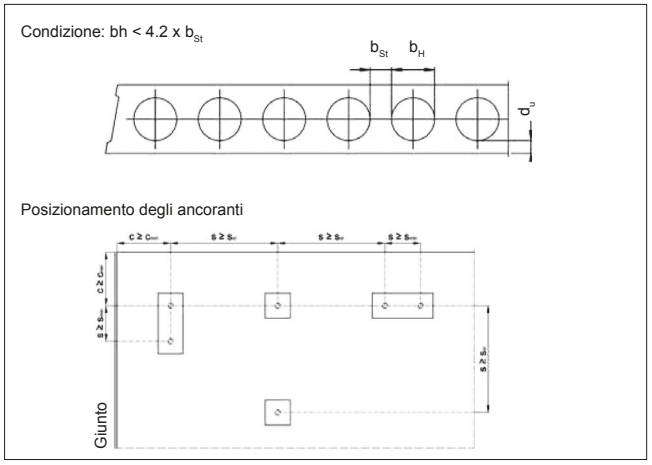

Carichi e Caratteristiche

	Ancorante Easy		M 6				M 8				M 10				M 12			
			Pannelli cavi in calcestruzzo precompresso ≥ C45/55															
Spessore anima	d_u	[mm]	≥ 25	30	40	50	25	30	40	50	25	30	40	50	25	30	40	50
Singolo Ancorante																		
Carichi approvati [1] (per $c \geq c_{cr}$)	F[1]	[kN]	0,7	0,9	2,0	2,9	0,7	0,9	2,0	3,6	0,9	1,2	3,0	3,6	1,0	1,2	3,0	4,3
Distanza dal bordo	c_{cr}	[mm]	150				150				150				150			
Carichi approvati [1] (per c_{min})	F[1]	[kN]	0,35	0,8	1,8	2,4	0,35	0,8	1,8	3,0	0,8	1,0	2,7	3,0	0,8	1,0	2,7	3,6
Minima Distanza dal bordo	c_{min}	[mm]	100				100				100				100			
Spaziatura	scr	[mm]	300				300				300				300			
Coppia di Ancoranti[2]																		
Carichi approvati[1] (per $c \geq c_{cr}$)	F[1]	[kN]	0,7	1,4	2,6	3,9	0,7	1,4	2,6	4,8	1,1	2,0	4,8	4,8	1,2	2,0	4,8	5,7
Minima Spaziatura	s_{min}	[mm]	70	80	100	100	70	80	100	100	70	80	100	100	70	80	100	100
Distanza dal bordo	c_{cr}	[mm]	150				150				150				150			
Carichi approvati [1] (per c_{min})	F[1]	[kN]	0,35	1,25	2,35	3,2	0,35	1,25	2,35	4,0	0,9	1,8	4,3	4,3	1,0	1,8	4,3	4,8
Minima Spaziatura	s_{min}	[mm]	70	80	100	100	70	80	100	100	70	80	100	100	70	80	100	100
Minima Distanza dal bordo	c_{min}	[mm]	100				100				100				100			
Momenti Flettenti Approvati																		
Tronchetto / Vite (Acciaio 5.8)		[Nm]	-				10,7				21,4				37,4			
Tronchetto / Vite (Acciaio 8.8)		[Nm]	4,4				17,1				34,2				59,8			
Parametri di installazione																		
Lunghezza cilindro (senza cono)	L	[mm]	30				35				40				45			
Lunghezza minima della Vite	min l_s	[mm]	42 + tfix				47 + tfix				55 + tfix				61 +tfix			
Lunghezza minima del Tronchetto	min l_b	[mm]	47 + tfix				53 + tfix				63 + tfix				71 +tfix			
Resistenza minima del Tronchetto / Vite			8.8				5.8				5.8				5.8			
Diametro del foro	d_o	[mm]	10				12				16				18			
Diametro del foro nell'elemento da fissare	d_f	[mm]	7				9				12				14			
Profondità del foro	h_0	[mm]	50				55				60				70			
Coppia di serraggio	T_{inst}	[Nm]	10				20				30				40			

[1] Per Distanza dal bordo $C_{min} < c \geq c_{cr}$ può essere determinato tramite interpolazione lineare.
[2] I Carichi Approvati sono validi solo per il doppio ancoraggio. Per la coppia di Ancoranti con spaziatura $S_{min} < s < s_{cr}$, il Carico Raccomandato può essere determinato tramite interpolazione lineare, assumendo come valore limite $s = s_{cr}$ e assumendo, per la coppia di ancoranti soggetti a trazione, che tale Carico è uguale a due volte il Carico raccomandato del singolo Ancorante.
[3] Vite 8.8.

NOTA: MEFA Italia si riserva il diritto di modificare senza preavviso le informazioni contenute nel presente catalogo e non è responsabile di eventuali errori di stampa e trascrizione.

Ancorante LE e LE/B



LE



LE/B

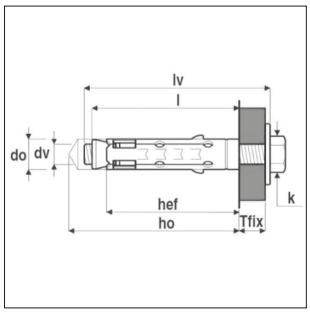

Modello/Montaggio:

Applicazione: Carpenterie metalliche Impianti Canalizzazioni, guide Insegne, segnaletiche Staffe

Montaggio: Grande capacità di espansione, idoneo per numerosi materiali di supporto.
Carichi di servizio molto elevati.
Profili antirotazione per favorire la presa anche nei materiali semipieni.

Dati Tecnici:

Materiale: Acciaio Zincato

Produttore: Elematic

Acciaio zincato

Descrizione	Ø filettatura [mm] d	Ø foratura [mm] d_o	spessore max del pezzo [mm] t_{fix}	prof. di ancoraggio [mm] h_{ef}	prof. di foratura [mm] h_o	L totale [mm] L	coppia max di serraggio [Nm] T_{inst}	Conf. [pz]	Codice
LE6	M6	10	-	35	55	50	30	100	8717001
LE8	M8	12	-	40	60	50	30	100	8717002
LE10	M10	15	-	51	75	60	50	50	8717003
LE12	M12	18	-	63	90	74	70	25	8717004
LE/B 6	M6	10	5	35	55	65	10	50	8717101
LE/B 8	M8	12	10	40	60	60	25	50	8717102
LE/B 10	M10	15	20	51	75	80	45	25	8717103
LE/B 12	M12	18	25	63	90	90	75	20	8717104

Caratteristiche meccaniche

LE			**M6**	**M18**	**M10**	**M12**
Con vite cl. 8.8 in acciaio zincato						
f_{uk}	N/mm²	Resistenza a trazione	800	800	800	800
f_{yk}	N/mm²	Resistenza a snervamento	640	640	640	640
As	mm²	Sezione resistente	20,1	36,6	58,0	84,3

Resistenze ultime e raccomandate

La tabella sottostante riporta i valori di resistenza ultima e raccomandata per carico applicato sia a taglio he a trazione dell'ancorante LE/B. I test sono realizzati su lastre di calcestruzzo C20/25.

LE/B		**carico applicato**	**M6**	**M18**	**M10**	**M12**
Ru	kN	Trazione	16,6	19,3	27,0	38,5
Ru	kN	Taglio	13,7	23,3	31,8	46,5
Rrec	kN	Trazione	4,1	4,8	6,8	9,6
Rrec	kN	Taglio	3,4	5,9	7,9	11,6

NOTA: MEFA Italia si riserva il diritto di modificare senza preavviso le informazioni contenute nel presente catalogo e non è responsabile di eventuali errori di stampa e trascrizione.

Ancorante ELM



Ancorante ELM



Ancorante ELM con vite

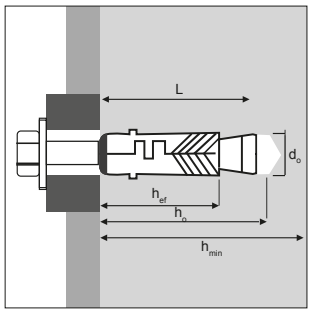

Modello/Montaggio:

Applicazione: Carpenterie leggere, recinzioni, cancelli, scaffalature, antenne, insegne, corpi illuminanti e sospensioni con barre filettate

Montaggio: Grande capacità di espansione, idoneo per numerosi materiali di supporto. Carichi di lavoro molto elevati. Alette metalliche anti rotazione per favorire la presa anche nei materiali semipieni.

Dati Tecnici:

Materiale: Acciaio
Finitura: Zincato

Produttore: Elematic

Acciaio zincato

Descrizione	Ø filettatura [mm] d	Ø foratura [mm] d_o	spessore max del pezzo [mm] t_{fix}	prof. di foratura [mm] h_1	lungh. tassello [mm] l_a	coppia max di serraggio [Nm] T_{inst}	Conf. [pz]	Codice
ELM M6	M6	12	-	47	47	-	50	567100
ELM M8	M8	14	-	55	55	-	50	567101
ELM M10	M10	16	-	65	65	-	25	567102
ELM M12	M12	20	-	75	75	-	25	567103
ELM/V TE	M6	12	10	55	55	10	50	567104
ELM/V TE	M8	14	12	65	65	12	50	567105
ELM/V TE	M10	16	15	80	80	15	25	567106
ELM/V TE	M12	20	20	100	100	20	20	567107

Caratteristiche meccaniche

Unità di misura = mm	**M6**	**M8**	**M10**	**M12**	**M16**
Interasse critico	160	180	220	280	320
Distanza critica dal bordo	90	100	120	150	170
Interasse minimo	70	80	90	120	130
Distanza minima dal bordo	60	70	80	100	115
Spessore minimo supporto	100	100	100	120	140

Resistenze raccomandate (N_{Rec}) - Applicazione calcestruzzo C20/25

TRAZIONE [kN] **1kN=100Kg**

Misura\ Materiali di base	**ELM**	**ELM/V TE**
M6	2,2	2,3
M8	3,5	4,2
M10	4,7	5,9
M12	7	7,5
M16	-	10,8

NOTA: MEFA Italia si riserva il diritto di modificare senza preavviso le informazioni contenute nel presente catalogo e non è responsabile di eventuali errori di stampa e trascrizione.

Ancorina



Ancorina KV 8



Ancorina K 8



Ancorina K 10
carichi pesanti

VdS G 489 0027

FM APPROVED



Ancorina BIG M
carichi pesanti

Design/Caratteristiche:

Applicazione: Pareti vuote, soffitti con intercapedine soffitti

Produttore: SMK Meister

Note: È da tenere in considerazione la grandezza e la profondità del foro
Minima profondità della cavità = lunghezza asta ancorante

KV 8/ KV 10: Per i sistemi di protezione antincendio, utilizzare le linee guida di VdS o FM (per tubi fino a DN 2" max).
Il carico per punto di fissaggio è di massimo 0,8 kN, per fissaggio su lamiera grecata.
Per il fissaggio su altre strutture il carico massimo è 1,00 kN, si consiglia di installare ogni 4 o 5 fissaggi un ancoraggio su una struttura capace di portare un carico superiore.

Dati tecnici:

Materiale: Acciaio
Finitura: zincatura galvanica cromata

Approvazioni:

[1] VdS G4890027
[2] FM

Tipo	Barra filettata	Foro Ø [mm]	Profondità min. cavità [mm]	Carico di rottura [kN]	Peso [kg/pz]	Conf. [pz.]	Codice
Ancorina KV 8							
Ancorina KV 8 x 100[1]	**M8 x 100**	22	90	20	0,110	50	2120081
Ancorina KV 8 x 200[1]	**M8 x 200**	22	90	20	0,138	25	2120082
Ancorina KV 8 x 300[1]	**M8 x 300**	22	90	20	0,170	25	2120083
Ancorina KV 8 x 500[1]	**M8 x 500**	22	90	20	0,229	25	2120085
Ancorina KV 10							
Ancorina KV 10x100[1] [2]	**M10 x 100**	25	90	20	0,140	25	2120101
Ancorina KV 10x200[1] [2]	**M10 x 200**	25	90	20	0,180	25	2120102
Ancorina K 8							
Ancorina K 8	**M8 x 100**	20	75	13	0,081	100	2128306
Ancorina K 10 - carichi pesanti							
Ancorina K 10	**M10 x 180**	30	140	12	0,205	25	2120518
Ancorina BIG M - carichi pesanti							
Ancorina BIG M	**M10 x 180**	30	90	11	0,232	25	2123517

NOTA: MEFA Italia si riserva il diritto di modificare senza preavviso le informazioni contenute nel presente catalogo e non è responsabile di eventuali errori di stampa e trascrizione.

Kit di fissaggio MEFA-L



ill. 2: Kit di fissaggio MEFA-L

Design/Caratteristiche:

Applicazione:	Canaline elettriche, mensole leggere ed altri oggetti
Tipo di fissaggio:	Kit di fissaggio
Tassello:	K2
Componenti:	Vite T.E. autofilettanti, Tassello
Fabbricato:	MEFA

Dati Tecnici:

Materiale viti:	Acciaio
Finitura viti:	zincato
Materiale rondelle:	Acciaio
Finitura rondelle:	zincato
Materiale tassello:	Poliamide PA 6/Nylon

Tipo	Viti autofilettanti	Ø Rondelle [mm]	SW	Quantità [pz.]	Tassello K2	Quantità [pz.]	Conf. [pz.]	Codice
L 1	8 x 50	25	13	2	10 x 44	2	100	8110018
L 2	8 x 60	25	13	2	10 x 44	2	100	8110026
L 3	8 x 70	18	13	2	10 x 60	2	100	8110034
L 4	8 x 80	18	13	2	10 x 60	2	100	8110042
L 5	8 x 90	25	13	2	10 x 60	2	100	8110050
L 6	10 x 70	30	13	2	12 x 60	2	100	8110069
L 7	10 x 80	30	13	2	14 x 80	2	100	8110077

NOTA: MEFA Italia si riserva il diritto di modificare senza preavviso le informazioni contenute nel presente catalogo e non è responsabile di eventuali errori di stampa e trascrizione.

Kit di montaggio MEFA-A



Kit di montaggio

Modello/Montaggio

Area d'impegno:	Per il fissaggio a parete di elementi privi di parti a sbalzo
Tipo di montaggio:	In sospensione su viti
Tassello:	K2
Componenti:	Aste filettate, Tasselli, Rondelle, Rondelle con boccola, Dadi

Dati tecnici:

Materiale vite:	Acciaio
Finiture vite:	Zincatura galvanica
Materiale dado:	Acciao
Finitura dado:	Zincatura galvanica
Materiale tassello:	Poliammide PA 6 / Nylon
Materiale rondella:	Acciaio
Finitura rondella:	Acciao
Materiale rondella flangiata	Plastica

Produttore: MEFA

Descrizione	Vite	Ø Rondella DIN EN ISO 7093-1 [mm]	Dado DIN EN ISO 4032	Tassello K2	Numero componenti [pz.]	Conf. [pz.]	Codice
Kit di montaggio MEFA-A	M10 x 140	10,5 x 30	M10	12 x 60	2	50	8100012

Kit di montaggio MEFA-B



Kit di montaggio

Modello/Montaggio

Area d'impegno:	Per il fissaggio a parete di elementi provvisti di parti a sbalzo
Tipo di montaggio:	In sospensione su viti
Tassello:	K2
Componenti:	Aste filettate, Tasselli, Rondelle, Rondelle in gomma Dadi

Dati tecnici:

Materiale vite:	Acciaio
Finiture vite:	Zincatura galvanica
Materiale dado:	Acciao
Finitura dado:	Zincatura galvanica
Materiale tassello:	Poliammide PA 6 / Nylon
Materiale rondella:	Acciaio
Finitura rondella:	Zincatura galvanica

Produttore: MEFA

Descrizione	Vite	Ø Rondella DIN EN ISO 7093-1 [mm]	Dado DIN EN ISO 4032	Tassello K2	Numero componenti [pz.]	Conf. [pz.]	Codice
Kit di montaggio MEFA-B	M10 x 100	10,5 x 30	M10	12 x 60	2	50	8100020

NOTA: MEFA Italia si riserva il diritto di modificare senza preavviso le informazioni contenute nel presente catalogo e non è responsabile di eventuali errori di stampa e trascrizione.

Kit di fissaggio MEFA-WC



Kit di fissaggio MEFA-WC

Kit per il fissaggio di water e bidet con fori verticali.
Fornito in sacchetti da 4 kit.
Con boccola in nylon per evitare il contatto della vite con la porcellana

Tipo	Composizione kit	Conf. [pz.]	Codice
WCB 608 c	1 vite con dado cieco 6x75 inox 1 boccola nylon 1 tassello nylon 10x50	200	11703

Kit di fissaggio MEFA-Lavabi



Kit di fissaggio MEFA - Lavabi

Per il fissaggio a parete di sanitari, di lavandini,
apparecchiature elettriche o per il riscaldamento.
Fornito in sacchetti da 2 kit.
Completo di bussola flangiata in nylon per impedire il contatto
della vite con la porcellana.

Tipo	Composizione	Conf. [pz.]	Codice
1	1 Tassello 10x60 1 Asta filettata zincata 8x90 1 Boccola in nylon 1 Dado zincato M 8	100	11501
2	1 Tassello 12x60 1 Asta filettata 10x120 1 Rondella in gomma / Boccola in nylon 1 Dado zincato M 10	100	11502
3	1 Tassello 14x80 1 Asta filettata 10x140 1 Boccola in nylon 1 Dado zincato M 10	100	11503
4	1 Tassello 14x80 1 Asta filettata 10x180 1 Boccola in nylon 1 Dado zincato M 10	100	11504

NOTA: MEFA Italia si riserva il diritto di modificare senza preavviso le informazioni contenute nel presente catalogo e non è responsabile di eventuali errori di stampa e trascrizione.

SISTEMI DI MONTAGGIO
VENTILAZIONE

Collari, elementi e supporti antiacustici,
set di mensole e accessori

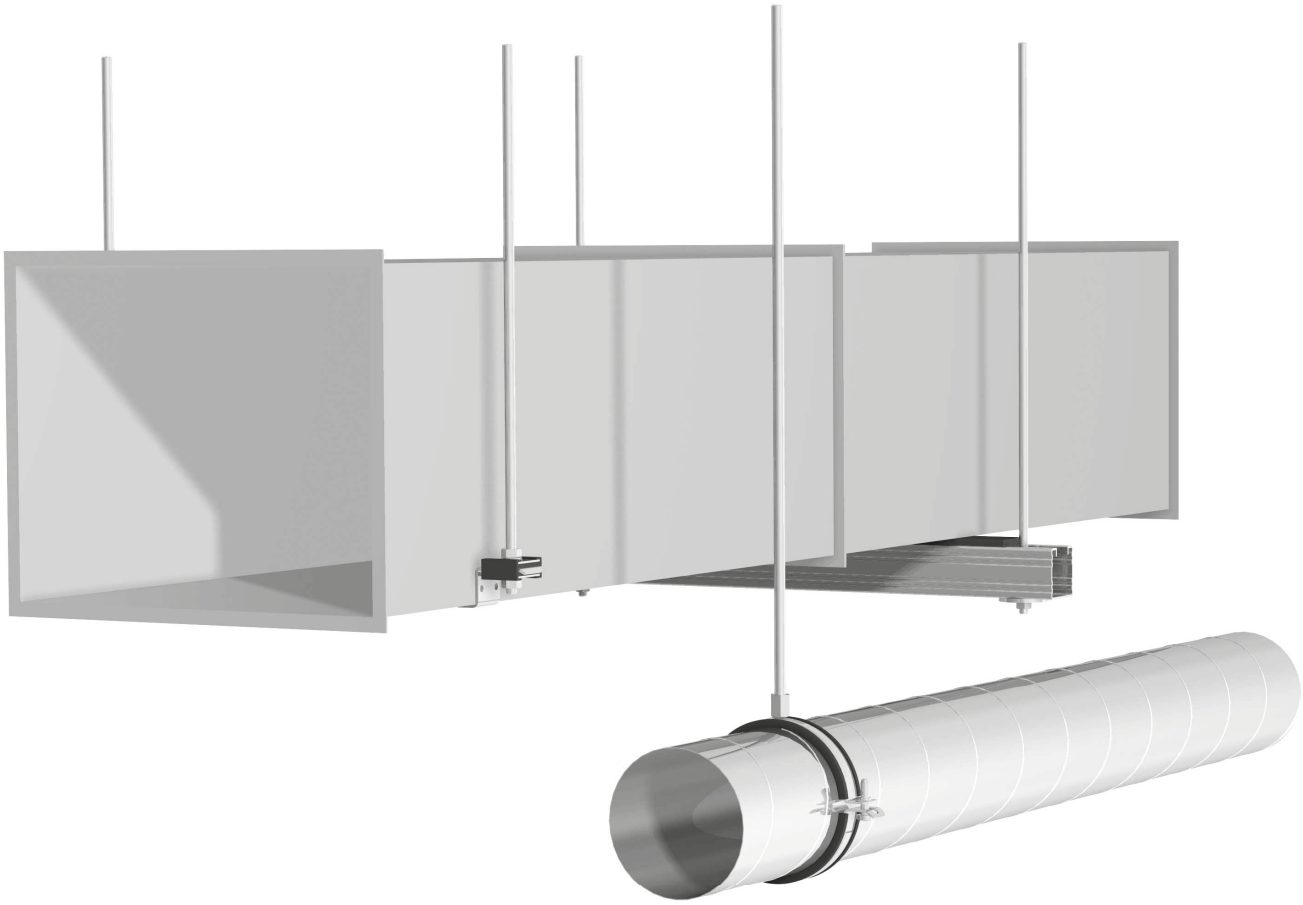

Sistemi di montaggio ventilazione - MEFA



DN 80 - 630

Collare Ventus
Pagina 8/2



DN 71 - 1250

Collare per canali fonoassorbenti
Pagina 8/3



DN 71 - 1250

Collare per canali
Pagina 8/5



SIGNUM LP50

Binari per canali di ventilazione
e accessori
Pagina 8/7

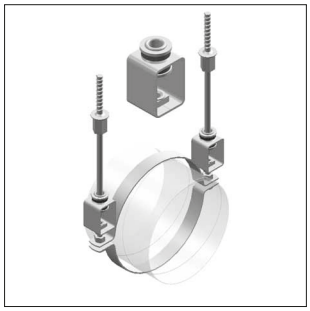

Elemento antiacustico DHL
Pagina 8/10

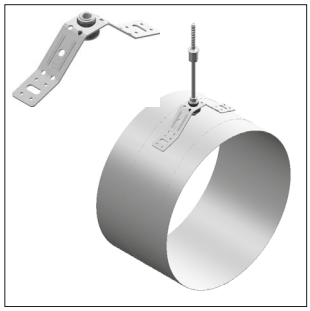

Supporto antiacustico
Pagina 8/10

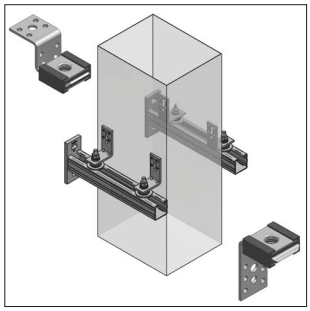

Supporto antiacustico
Pagina 8/11

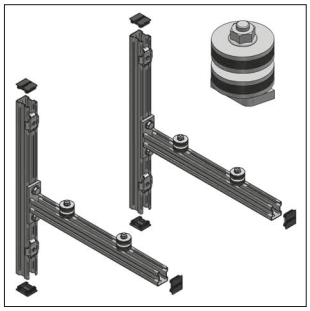

Set mensole
Pagina 8/13

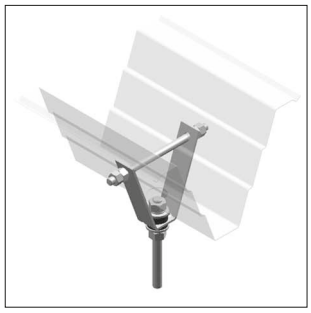

Supporto a trapezio
Pagina 8/14

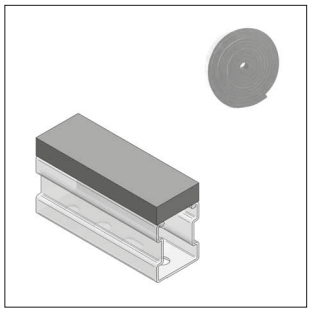

Fascette isolanti LK
Pagina 8/14

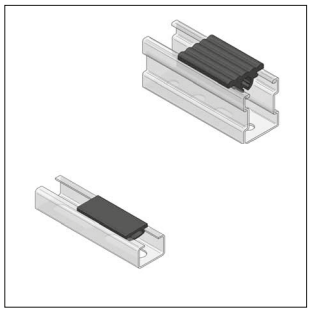

Supporti gommati per canali
Pagina 8/15

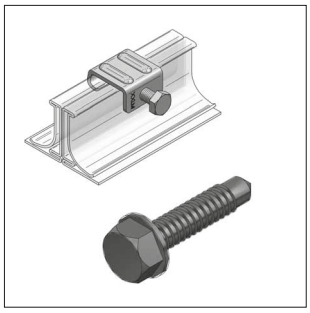

Morsetto per canali,
Vite DIN 7504K
Pagina 8/16



Fascetta sigillante
Pagina 8/17

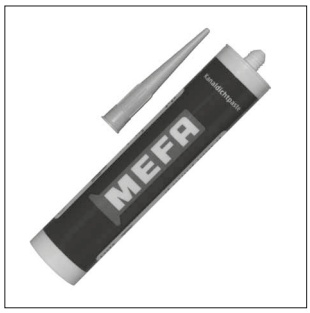

Composto sigillante
Pagina 8/18

NOTA: MEFA Italia si riserva il diritto di modificare senza preavviso le informazioni contenute nel presente catalogo e non è responsabile di eventuali errori di stampa e trascrizione.

Collare Ventus, fonoassorbente



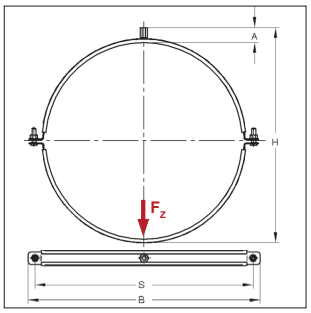

Anti-acustico DIN 4109

Collare Ventus, fonoassorbente

Modello/Montaggio

Applicazione:	per il supporto dei canali di ventilazione
Chiusura:	con bullone / vite di chiusura
Costruzione:	in due parti
Dimensioni disponibili:	da DN80 a DN630
Attacco filettato:	filetto M8 e M8/M10
Isolamento acustico:	secondo DIN 4109

Dati Tecnici:

Materiale:	Acciaio
Tipo materiale:	S235JR
Finitura:	Zincatura galvanica (GALV)
Profilo isolante:	Gomma EPDM
Resistenza alla temperatura:	da -30°C a + 100°C
Spessore isolamento:	4,5 mm

Connessione: Dado filettato M8 - doppio filetto M8/M10 viti di chiusura M8

Diametro [DN]	D. E. Canale Ø [mm]	Fascetta [mm]	Connessione filettata	Max. carico ammissibile F_z [kN]	H [mm]	A [mm]	B [mm]	S [mm]	Peso [kg/pz]	Conf. [pz]	Articolo
80	84	20x1,5	M8	0,75	102	15	127	109	0,12	50	0449931080
100	105	20x1,5	M8	0,75	122	15	147	130	014	50	0449931100
125	130	20x1,5	M8	0,75	147	15	173	155	0,16	50	0449931125
140	145	20x1,5	M8	0,75	162	15	188	170	0,18	25	0449931140
150	155	20x1,5	M8	0,75	172	15	198	180	0,19	25	0449931150
160	165	20x1,5	M8	0,75	182	15	208	190	0,20	25	0449931160
180	185	20x1,5	M8	0,75	202	15	228	210	0,22	25	0449931180
200	205	20x1,5	M8	0,75	222	15	248	230	0,24	25	0449931200
224	229	25x1,5	M8	1,20	248	16	281	263	0,36	10	0449931224
250	255	25x1,5	M8	1,20	274	16	307	289	0,39	10	0449931250
280	285	25x1,5	M8	1,20	304	16	337	319	0,43	10	0449931280
300	307	25x1,5	M8	1,20	325	16	358	340	0,45	10	0449931300
315	322	25x1,5	M8	1,20	340	16	373	355	0,47	10	0449931315
355	362	25x1,5	M8	1,20	380	16	413	395	0,52	5	0449931355
400	407	25x1,5	M8	1,20	433	24	458	440	0,59	5	0449932400
450	457	25x1,5	M8/M10	1,20	483	24	508	490	0,65	5	0449932450
500	507	25x2,5	M8/M10	1,50	535	25	560	542	1,09	5	0449932500
560	567	25x2,5	M8/M10	1,50	595	25	620	602	1,21	5	0449932560
600	607	25x2,5	M8/M10	1,50	635	25	660	642	1,28	5	0449932600
630	639	25x2,5	M8/M10	1,50	665	25	690	672	1,35	5	0449932630

ⓘ Da DN 224 senza chiusura a scatto

NOTA: MEFA Italia si riserva il diritto di modificare senza preavviso le informazioni contenute nel presente catalogo e non è responsabile di eventuali errori di stampa e trascrizione.

Collare per canali, fonoassorbente



Collare per canali, fonoassorbente

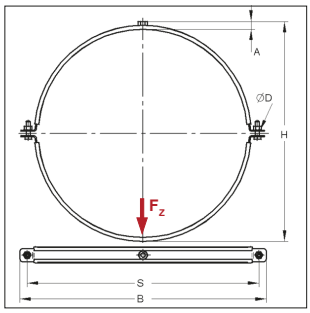

Anti-acustico DIN 4109

Classe Antifuoco B2 "Normal flamability" acc. to DIN 4102

Modello/Montaggio:

Applicazione:	per il supporto dei canali di ventilazione
Chiusura:	con bullone / vite di chiusura
Tipo di costruzione:	in due parti
Dimensioni disponibili [DN]:	da 71 a 1250
Connessione:	filetto M8, M10 oppure senza attacco
Isolamento acustico:	secondo DIN 4109

Dati tecnici:

Materiale:	Acciaio
Tipo materiale:	S235JR
Finitura:	Zincatura galvanica (GALV)
Inserto fonoassorbente:	Gomma TPE
Resistenza alla temperatura:	da - 35 °C a + 100 °C
Spessore isolamento:	6 mm

Connessione: Dado filettato M8 — **con inserto isolante Gomma**

Diametro [DN]	Fascetta [mm]	Viti di Chiusura	Max. carico ammissibile F_z [kN]	H [mm]	A [mm]	B [mm]	S [mm]	Ø D [mm]	Peso [kg/pz]	Conf. [pz]	Articolo
71	20x2,0	M8	0,8	103	20	145	120	8,5	0,189	1	0430711
80	20x2,0	M8	0,8	112	20	154	129	8,5	0,202	1	0430801
90	20x2,0	M8	0,8	122	20	164	139	8,5	0,216	1	0430901
100	20x2,0	M8	0,8	133	20	175	150	8,5	0,231	1	0431001
112	20x2,0	M8	0,8	145	20	187	162	8,5	0,248	1	0431121
125	20x2,0	M8	0,8	158	20	200	175	8,5	0,266	1	0431251
140	20x2,0	M8	0,8	173	20	215	190	8,5	0,287	1	0431401
150	20x2,0	M8	0,8	183	20	225	200	8,5	0,301	1	0431501
160	20x2,0	M8	0,8	193	20	235	210	8,5	0,315	1	0431601
180	20x2,5	M8	1,5	213	20	255	230	8,5	0,414	1	0431801
200	20x2,5	M8	1,5	233	20	275	250	8,5	0,449	1	0432001
224	20x2,5	M8	1,5	257	20	299	274	8,5	0,491	1	0432241
250	20x2,5	M8	1,5	283	20	325	300	8,5	0,620	1	0432501
280	25x2,5	M8	2,0	315	21	356	331	8,5	0,682	1	0432801
300	25x2,5	M8	2,0	337	21	378	353	8,5	0,727	1	0433001
315	25x2,5	M8	2,0	352	21	393	368	8,5	0,758	1	0433151
355	25x2,5	M8	2,0	392	21	433	408	8,5	0,840	1	0433551
400	25x2,5	M8	2,0	437	21	478	453	8,5	0,932	1	0434001
450	25x2,5	M8	2,0	487	21	528	503	8,5	1,035	1	0434501
500	25x2,5	M8	2,0	537	21	578	553	8,5	1,138	1	0435001
560	25x2,5	M8	2,0	597	21	638	613	8,5	1,262	1	0435601

NOTA: MEFA Italia si riserva il diritto di modificare senza preavviso le informazioni contenute nel presente catalogo e non è responsabile di eventuali errori di stampa e trascrizione.

Collare per canali, fonoassorbente

Connessione: Dado filettato M10											con inserto isolante Gomma
Diametro	Fascetta	Viti di Chiusura	Max. carico ammissibile F_z	H	A	B	S	Ø D	Peso	Conf.	Articolo
[DN]	[mm]		[kN]	[mm]	[mm]	[mm]	[mm]	[mm]	[kg/pz]	[pz]	
71	20x2,0	M8	0,8	105	22	145	120	8,5	0,189	1	0430712
80	20x2,0	M8	0,8	114	22	154	129	8,5	0,202	1	0430802
90	20x2,0	M8	0,8	124	22	164	139	8,5	0,216	1	0430902
100	20x2,0	M8	0,8	135	22	175	150	8,5	0,231	1	0431002
112	20x2,0	M8	0,8	147	22	187	162	8,5	0,248	1	0431122
125	20x2,0	M8	0,8	160	22	200	175	8,5	0,266	1	0431252
140	20x2,0	M8	0,8	175	22	215	190	8,5	0,287	1	0431402
150	20x2,0	M8	0,8	185	22	225	200	8,5	0,301	1	0431502
160	20x2,0	M8	0,8	200	22	235	210	8,5	0,315	1	0431602
180	20x2,5	M8	1,5	215	22	255	230	8,5	0,414	1	0431802
200	20x2,5	M8	1,5	235	22	275	250	8,5	0,449	1	0432002
224	20x2,5	M8	1,5	259	22	299	274	8,5	0,491	1	0432242
250	20x2,5	M8	1,5	285	22	325	300	8,5	0,620	1	0432502
280	25x2,5	M8	2,0	317	23	356	331	8,5	0,682	1	0432802
300	25x2,5	M8	2,0	332	23	378	353	8,5	0,727	1	0433002
315	25x2,5	M8	2,0	354	23	393	368	8,5	0,758	1	0433152
355	25x2,5	M8	2,0	394	23	433	408	8,5	0,840	1	0433552
400	25x2,5	M8	2,0	439	23	478	453	8,5	0,932	1	0434002
450	25x2,5	M8	2,0	489	23	528	503	8,5	1,035	1	0434502
500	25x2,5	M8	2,0	539	23	578	553	8,5	1,138	1	0435002
560	25x2,5	M8	2,0	599	23	638	613	8,5	1,262	1	0435602
Senza attacco e senza viti di chiusura											**con inserto isolante Gomma**
224	20x2,5	per M8	1,5	245	-	299	274	8,5	0,440	1	0432240
250	20x2,5	per M8	1,5	271	-	325	300	8,5	0,560	1	0432500
280	25x2,5	per M8	2,0	303	-	356	331	8,5	0,622	1	0432800
300	25x2,5	per M8	2,0	325	-	378	353	8,5	0,667	1	0433000
315	25x2,5	per M8	2,0	340	-	393	368	8,5	0,698	1	0433150
355	25x2,5	per M8	2,0	380	-	433	408	8,5	0,780	1	0433550
400	25x2,5	per M8	2,0	425	-	478	453	8,5	0,872	1	0434000
450	25x2,5	per M8	2,0	475	-	528	503	8,5	0,975	1	0434500
500	25x2,5	per M8	2,0	525	-	578	553	8,5	1,078	1	0435000
560	25x2,5	per M8	2,0	585	-	638	613	8,5	1,202	1	0435600
600	25x2,5	per M8	2,0	625	-	678	653	8,5	1,255	1	0436000
630	25x3,0	per M10	2,0	657	-	711	686	10,5	1,552	1	0436300
710	25x3,0	per M10	2,0	737	-	791	766	10,5	1,755	1	0437100
800	25x3,0	per M10	2,0	828	-	882	857	10,5	1,965	1	0438000
900	30x3,0	per M10	2,0	928	-	982	957	10,5	2,673	1	0439000
1000	30x3,0	per M10	2,0	1030	-	1084	1059	10,5	2,961	1	0440000
1120	30x3,0	per M10	2,0	1150	-	1204	1179	10,5	3,392	1	0441200
1250	30x3,0	per M10	2,0	1280	-	1334	1309	10,5	3,776	1	0442500

NOTA: MEFA Italia si riserva il diritto di modificare senza preavviso le informazioni contenute nel presente catalogo e non è responsabile di eventuali errori di stampa e trascrizione.

Collari per canali



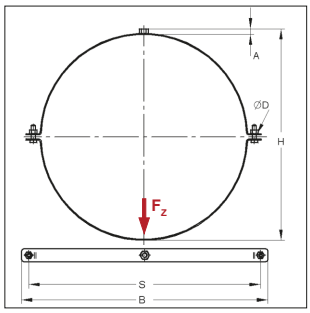

Collari per canali

Modello/Montaggio:

Applicazione:	per il supporto dei canali di ventilazione
Chiusura:	con bullone / vite di chiusura
Tipo di costruzione:	in due parti
Dimensioni disponibili [DN]:	da 71 a 1250
Connessione:	filetto M8, M10 oppure senza attacco

Dati tecnici:

Materiale:	Acciaio
Tipo materiale:	S235JR
Finitura:	Zincatura galvanica (GALV)

Connessione: Dado filettato M8 — **senza inserto isolante**

Diametro [DN]	Fascetta [mm]	Viti di Chiusura	Max. carico ammissibile F_z [kN]	H [mm]	A [mm]	B [mm]	S [mm]	Ø D [mm]	Peso [kg/pz]	Conf. [pz]	Articolo
71	20x2,0	M8	1,5	91	14	133	108	8,5	0,151	1	0430721
80	20x2,0	M8	1,5	100	14	142	117	8,5	0,160	1	0430811
90	20x2,0	M8	1,5	110	14	152	127	8,5	0,170	1	0430911
100	20x2,0	M8	1,5	121	14	163	138	8,5	0,180	1	0431011
112	20x2,0	M8	1,5	133	14	175	150	8,5	0,192	1	0431131
125	20x2,0	M8	1,5	146	14	188	163	8,5	0,205	1	0431261
140	20x2,0	M8	1,5	161	14	203	178	8,5	0,220	1	0431411
150	20x2,0	M8	1,5	171	14	213	188	8,5	0,230	1	0431511
160	20x2,0	M8	1,5	181	14	223	198	8,5	0,240	1	0431611
180	20x2,5	M8	2,0	201	14	243	218	8,5	0,310	1	0431811
200	20x2,5	M8	2,0	221	14	263	238	8,5	0,334	1	0432011
224	20x2,5	M8	2,0	245	14	287	262	8,5	0,364	1	0432251
250	20x2,5	M8	2,0	271	14	313	288	8,5	0,396	1	0432511
280	25x2,5	M8	2,0	302	15	345	320	8,5	0,526	1	0432811
300	25x2,5	M8	2,0	324	15	367	342	8,5	0,560	1	0433011
315	25x2,5	M8	2,0	339	15	382	357	8,5	0,583	1	0433161
355	25x2,5	M8	2,0	379	15	422	397	8,5	0,645	1	0433561
400	25x2,5	M8	2,0	424	15	467	442	8,5	0,714	1	0434011
450	25x2,5	M8	2,0	474	15	517	492	8,5	0,791	1	0434511
500	25x2,5	M8	2,0	524	15	567	542	8,5	0,868	1	0435011
560	25x2,5	M8	2,0	584	15	627	602	8,5	0,961	1	0435611

NOTA: MEFA Italia si riserva il diritto di modificare senza preavviso le informazioni contenute nel presente catalogo e non è responsabile di eventuali errori di stampa e trascrizione.

Collari per canali

Connessione: Dado filettato M10											senza inserto isolante
Diametro	Fascetta	Viti di Chiusura	Max. carico ammissibile F_z	H	A	B	S	Ø D	Peso	Conf.	Articolo
[DN]	[mm]		[kN]	[mm]	[mm]	[mm]	[mm]	[mm]	[kg/pz]	[pz]	
71	20x2,0	M8	1,5	93	16	133	108	8,5	0,151	1	0430722
80	20x2,0	M8	1,5	102	16	142	117	8,5	0,160	1	0430812
90	20x2,0	M8	1,5	112	16	152	127	8,5	0,170	1	0430912
100	20x2,0	M8	1,5	123	16	163	138	8,5	0,180	1	0431012
112	20x2,0	M8	1,5	135	16	175	150	8,5	0,192	1	0431132
125	20x2,0	M8	1,5	148	16	188	163	8,5	0,205	1	0431262
140	20x2,0	M8	1,5	163	16	203	178	8,5	0,220	1	0431412
150	20x2,0	M8	1,5	173	16	213	188	8,5	0,230	1	0431512
160	20x2,0	M8	1,5	183	16	223	198	8,5	0,240	1	0431612
180	20x2,5	M8	2,0	203	16	243	218	8,5	0,310	1	0431812
200	20x2,5	M8	2,0	223	16	263	238	8,5	0,334	1	0432012
224	20x2,5	M8	2,0	247	16	287	262	8,5	0,364	1	0432252
250	20x2,5	M8	2,0	273	16	313	288	8,5	0,396	1	0432512
280	25x2,5	M8	2,0	305	17	345	320	8,5	0,526	1	0432812
300	25x2,5	M8	2,0	327	17	367	342	8,5	0,560	1	0433012
315	25x2,5	M8	2,0	342	17	382	357	8,5	0,583	1	0433162
355	25x2,5	M8	2,0	382	17	422	397	8,5	0,645	1	0433562
400	25x2,5	M8	2,0	427	17	467	442	8,5	0,714	1	0434012
450	25x2,5	M8	2,0	477	17	517	492	8,5	0,791	1	0434512
500	25x2,5	M8	2,0	527	17	567	542	8,5	0,868	1	0435012
560	25x2,5	M8	2,0	587	17	627	602	8,5	0,961	1	0435612
Senza attacco e senza viti di chiusura											**senza inserto isolante**
71	20x2,0	per M8	1,5	79	-	133	108	8,5	0,091	1	0430720
80	20x2,0	per M8	1,5	88	-	142	117	8,5	0,100	1	0430810
90	20x2,0	per M8	1,5	98	-	152	127	8,5	0,110	1	0430910
100	20x2,0	per M8	1,5	109	-	163	138	8,5	0,120	1	0431010
112	20x2,0	per M8	1,5	121	-	175	150	8,5	0,132	1	0431130
125	20x2,0	per M8	1,5	134	-	188	163	8,5	0,145	1	0431260
140	20x2,0	per M8	1,5	149	-	203	178	8,5	0,160	1	0431410
150	20x2,0	per M8	1,5	159	-	213	188	8,5	0,170	1	0431510
160	20x2,0	per M8	1,5	169	-	223	198	8,5	0,180	1	0431610
180	20x2,5	per M8	2,0	189	-	243	218	8,5	0,250	1	0431810
200	20x2,5	per M8	2,0	209	-	263	238	8,5	0,274	1	0432010
224	20x2,5	per M8	2,0	233	-	287	262	8,5	0,304	1	0432250
250	20x2,5	per M8	2,0	259	-	313	288	8,5	0,336	1	0432510
280	25x2,5	per M8	2,0	291	-	345	320	8,5	0,466	1	0432810
300	25x2,5	per M8	2,0	313	-	367	342	8,5	0,500	1	0433010
315	25x2,5	per M8	2,0	328	-	382	357	8,5	0,523	1	0433160
355	25x2,5	per M8	2,0	368	-	422	397	8,5	0,585	1	0433560
400	25x2,5	per M8	2,0	413	-	467	442	8,5	0,676	1	0434010
450	25x2,5	per M8	2,0	463	-	517	492	8,5	0,731	1	0434510
500	25x2,5	per M8	2,0	513	-	567	542	8,5	0,808	1	0435010
560	25x2,5	per M8	2,0	573	-	627	602	8,5	0,928	1	0435610
600	25x2,5	per M8	2,0	610	-	665	640	8,5	0,955	1	0436010
630	25x3,0	per M10	2,0	645	-	699	674	10,5	1,245	1	0436310
710	25x3,0	per M10	2,0	725	-	779	754	10,5	1,396	1	0437110
800	25x3,0	per M10	2,0	816	-	870	845	10,5	1,562	1	0438010
900	30x3,0	per M10	2,0	916	-	970	891	10,5	2,102	1	0439010
1000	30x3,0	per M10	2,0	1018	-	1072	1047	10,5	2,329	1	0440010
1120	30x3,0	per M10	2,0	1138	-	1192	1167	10,5	2,600	1	0441210
1250	30x3,0	per M10	2,0	1268	-	1292	1267	10,5	2,895	1	0442510

NOTA: MEFA Italia si riserva il diritto di modificare senza preavviso le informazioni contenute nel presente catalogo e non è responsabile di eventuali errori di stampa e trascrizione.

Profilo SIGNUM LP50

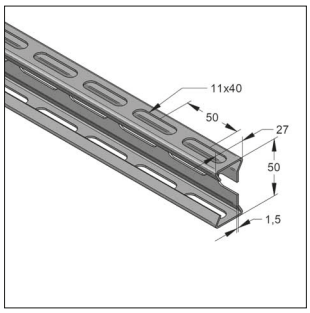

SIGNUM LP50

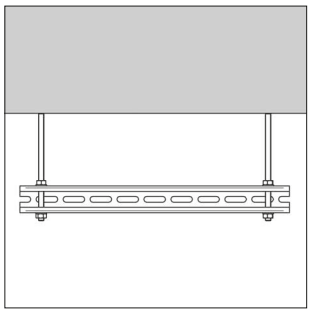

Sospensione con barre filettate

Informazioni tecniche dei Binari a Pagina 2/65

Modello/Montaggio:

Tipo di Profilo: Profilo-C

Area di impiego: La connessione non è fatta in corrispondenza delle asole presenti sulla parte larga del Profilo (vedere immagine). La parte di Profilo dove appoggia il Canale di Ventilazione è quella stretta.

Dati tecnici:

Materiale: Acciaio

Tipo materiale: S250

Finitura: Lamina zincata a caldo (fbv)

Denominazione	Protezione dalla corrosione	Lunghezza [m]	Larghezza [mm]	Altezza [mm]	Peso [kg/m]	Conf. [m]	Conf. Articolo
27/50/1,5	lamina zincata a caldo	2,0	27	50	1,07	36	0800201
27/50/1,5	lamina zincata a caldo	6,0	27	50	1,07	72	0800202

Valori di carico per i Profili SIGNUM LP50 zincati: carichi uniformemente distribuiti

L	q0
[mm]	[kN/m]
250	41,76
500	10,44
750	4,64
1000	2,60
1250	1,67
1500	1,15
1750	0,75
2000	0,50
2250	0,35
2500	0,25
2750	0,19
3000	0,14
3250	0,11
3500	-
3750	-
4000	-

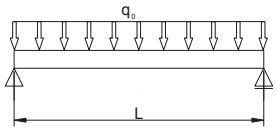

Calcolo secondo RAL-GZ 655-C		
Coeff. di sicurezza globale	χ	= 1,54
Max. deflessione ammissibile	δ_{zul}	= L/200
Modulo di Elasticità	E	= 210000 N/mm²

Nota:
I carichi indicati sono esclusivamente di tipo statico.

NOTA: MEFA Italia si riserva il diritto di modificare senza preavviso le informazioni contenute nel presente catalogo e non è responsabile di eventuali errori di stampa e trascrizione.

Tappo di protezione SIGNUM LP50

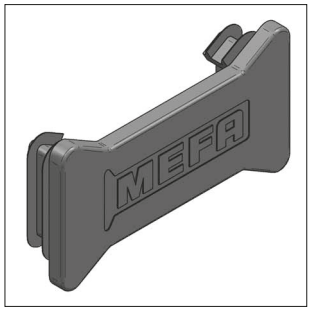

Tappo di protezione SIGNUM LP50

Modello/Montaggio:
Tipo di profilo: SIGNUM LP50

Dati tecnici:
Tipo materiale: Plastica PE
Colore: Nero

Denominazione	Peso [kg/pz]	Conf. [pz]	Articolo
Tappo di protezione SIGNUM LP50	0,004	50	0809055

Inserto isolante in gomma SIGNUM LP50, autoadesivo

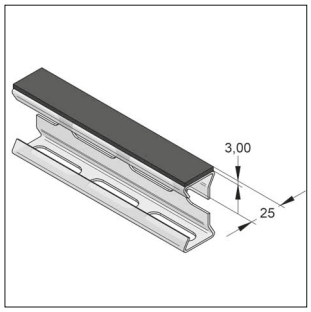

Inserto isolante in gomma

Modello/Montaggio:
Tipo di Profilo: SIGNUM LP50
Area di impiego: Protezione contro il rumore e lo sporco. Isolamento tra Profilo e elemento da sostenere.
Nota: La superficie su cui posizionare l'inserto deve essere pulita.

Dati tecnici:
Tipo materiale: Gomma EPDM
Colore: Nero
Resistenza alla temperatura: da -35°C a +100°C

Denominazione	Lunghezza [m]	Dimensione Larghezza x Spessore [mm]	Peso [kg/m]	Conf. [m]	Articolo
Inserto isolante in gomma SIGNUM LP	10	25 x 3	0,119	10	72102032

NOTA: MEFA Italia si riserva il diritto di modificare senza preavviso le informazioni contenute nel presente catalogo e non è responsabile di eventuali errori di stampa e trascrizione.

Set Piastra SIGNUM LP50

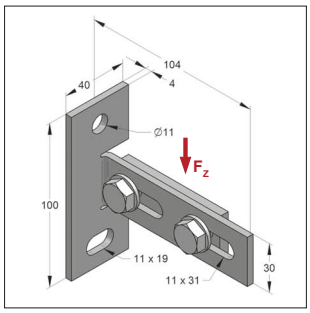

Set Piastra SIGNUM LP50

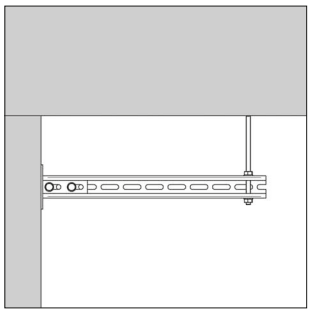
Connessione a muro in un estremo

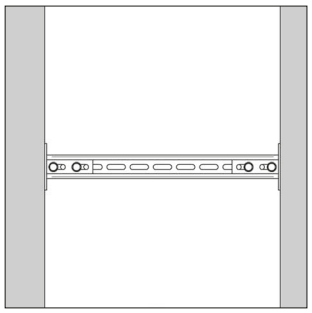
Connessione a muro
in entrambi gli estremi

Modello/Montaggio:

Tipo di Profilo:	SIGNUM LP50
Fornitura	Completamente pre-assemblato con Piastra Dentata 2-fori M10, Viti Testa Esagonale M10 e Rondelle.

Dati tecnici:

Materiale:	Acciaio
Tipo materiale:	S235JR
Finitura:	Zincatura galvanica (GALV)

Denominazione	Piastra L x B [mm]	Coppia di serraggio [Nm]	Carico F_z [kN]	Peso [kg/pz]	Conf. [pz]	Articolo
Set Piastra SIGNUM LP50	100 x 40	20	3,0	0,312	25	0812037

Piastra quadrangolare filettata

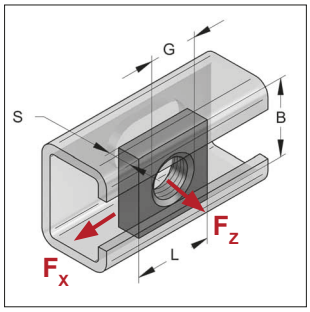

Piastra quadrangoalre filettata

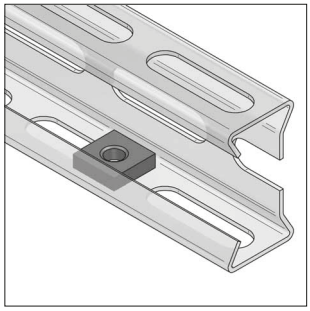
Piastra quadrangoalre
con SIGNUM LP50

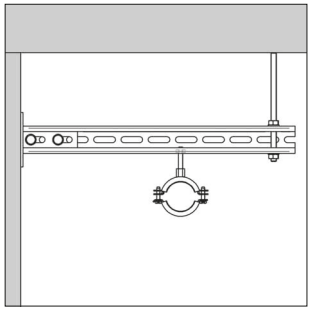
Connessione a parete
con SIGNUM LP50

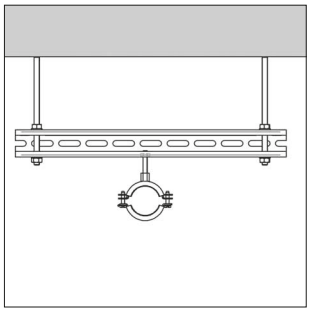
Sospensione con barre filettate
con SIGNUM LP50

Modello/Montaggio:

Area di impiego:	Per la connessione tra il profilo e gli elementi di collegamento
Modalità di impiego:	Per connessione antiscorrimento sul lato aperto e per connessione a taglio su lato asolato del binario di montaggio MEFA in combinazione con vite T.E., tronchetto filettato o barra filettata (Classe 4.6), rondella e dado esagonale. La piastra filettata 17x17 può essere utilizzata con il binario SIGNUM LP50 anche per il fissaggio dei collari con vite di fissaggio o asta.

Dati tecnici:

Materiale:	Acciaio
Tipo materiale:	S235JR
Finitura:	Zincata

Denominazione	Dimensione L x B x S [mm]	Filetto G	Peso [kg/pz]	Conf. [pz]	Articolo
Piastra quadrangolare filettata	17 x 17 x 5	M6	0,011	100	0740012
Piastra quadrangolare filettata	17 x 17 x 5	M8	0,010	100	0740020
Piastra quadrangolare filettata	17 x 17 x 5	M10	0,010	100	0740039

NOTA: MEFA Italia si riserva il diritto di modificare senza preavviso le informazioni contenute nel presente catalogo e non è responsabile di eventuali errori di stampa e trascrizione.

Elemento fonoassorbente DHL

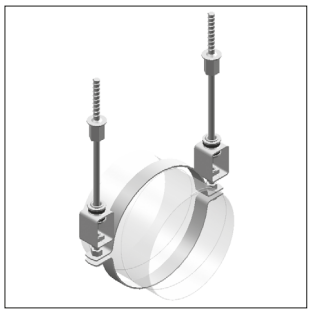

Collare per canali d'aria con elemento fonoassorbente DHL

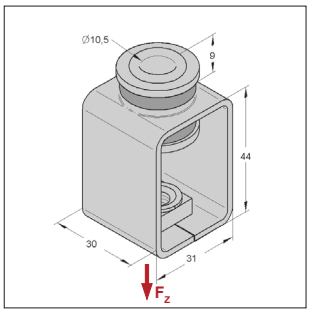

Elemento fonoassorbente DHL

Anti-acustico DIN 4109

Modello/Montaggio:

Connessione:	filetto M8, M10
Isolamento acustico:	secondo DIN 4109

Dati tecnici:

Materiale:	Acciaio
Tipo materiale:	S235JR
Finitura:	Zincatura galvanica (GALV)
Inserto fonoassorbente:	Gomma SBR
Resistenza alla temperatura:	da - 35°C a + 100°C

Tipo	Filetto	Max. carico ammissibile F_z [kN]	Peso [kg/pz]	Conf. [pz]	Articolo
Elemento fonoassorbente DHL	**M8**	1,0	0,090	50	0783301
Elemento fonoassorbente DHL	**M10**	1,0	0,096	50	0783302

08

Supporto fonoassorbente per canali spiralati



Supporto fonoassorbente con canale d'aria

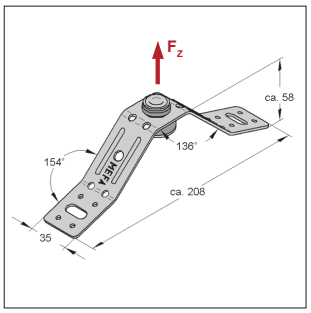

Supporto fonoassorbente

Anti-acustico DIN 4109

Modello/Montaggio:

Connessione:	filetto M8, M10
Isolamento acustico:	secondo DIN 4109

Dati tecnici:

Materiale:	Acciaio
Tipo materiale:	S235JR
Finitura:	Zincatura galvanica (GALV)
Inserto fonoassorbente:	Gomma SBR
Resistenza alla temperatura:	da - 35°C a + 100°C

Tipo	Fascetta [mm]	Max. carico ammissibile F_z [kN]	Peso [kg/pz]	Conf. [pz]	Articolo
Supporto fonoassorbente	35 x 2,0	0,9	0,151	50	9998349

NOTA: MEFA Italia si riserva il diritto di modificare senza preavviso le informazioni contenute nel presente catalogo e non è responsabile di eventuali errori di stampa e trascrizione.

Supporto fonoassorbente per canali

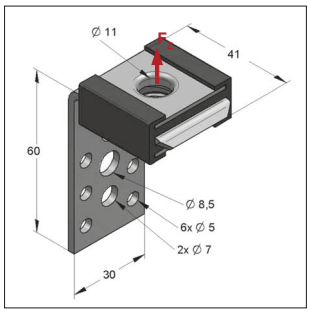

Supporto fonoassorbente L
in sospensione

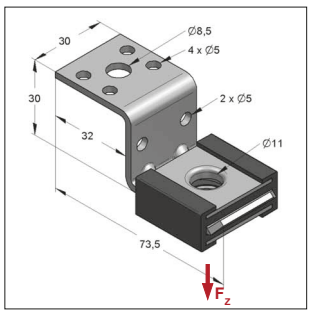

Supporto fonoassorbente Z
in sospensione

Anti-acustico DIN 4109

Modello/Montaggio:

Applicazioni:	per il montaggio dei canali di ventilazione
Connessione:	filetto M8 e M10
Isolamento acustico:	secondo DIN 4109

Dati tecnici:

Materiale:	Acciaio
Tipo materiale:	DC01
Finitura:	Zincatura galvanica (GALV)
Inserto fonoassorbente:	Gomma EPDM
Resistenza alla temperatura:	da - 35 °C a + 100 °C

Supporto fonoassorbente L

Tipo	Lunghezza [mm]	Altezza [mm]	Elemento antiacustico	Materiale [mm]	Max. carico ammissibile F_z [kN]	Peso [kg/pz]	Conf. [pz]	Articolo
Supporto fonoassorbente L	**41,0**	**60,0**	bloccato	30 x 2,5	0,7	0,080	50	05900200

Supporto fonoassorbente Z

Supporto fonoassorbente Z	**73,5**	**30,0**	bloccato	30 x 2,5	0,7	0,082	50	05900280

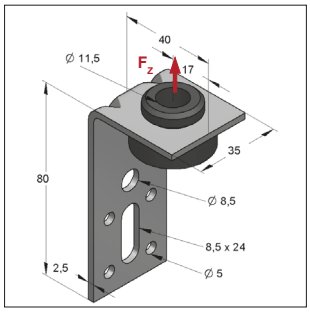

Supporto fonoassorbente SD-LL 80

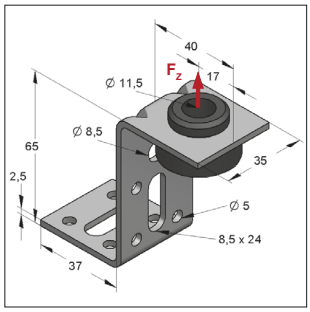

Supporto fonoassorbente SD-ZL

Anti-acustico DIN 4109

Modello/Montaggio:

Applicazioni:	per il montaggio di canali di ventilazione
Connessione:	filetto M8, M10
Isolamento acustico:	per DIN 4109

Dati tecnici:

Materiale:	Acciaio
Tipo materiale:	S235JR
Finitura:	Zincatura galvanica (GALV)
Inserto fonoassorbente:	Gomma SBR
Resistenza alla temperatura:	da - 35 °C a + 100 °C

Supporto fonoassorbente L

Tipo	Lunghezza [mm]	Materiale [mm]	Max. carico ammissibile F_z [kN]	Peso [kg/pz]	Conf. [pz]	Articolo
SD-LL	**80**	35 x 2,5	0,3	0,085	50	0590022

Supporto fonoassorbente Z

SD-ZL	**65**	35 x 2,5	0,3	0,094	50	0590027

NOTA: MEFA Italia si riserva il diritto di modificare senza preavviso le informazioni contenute nel presente catalogo e non è responsabile di eventuali errori di stampa e trascrizione.

Supporto fonoassorbente per canali

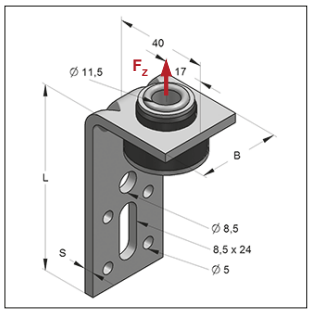

Supporto tipo SD-LSN 80

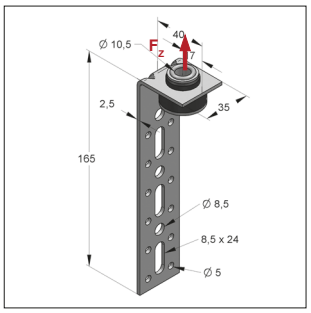

Supporto tipo SD-LLN 165

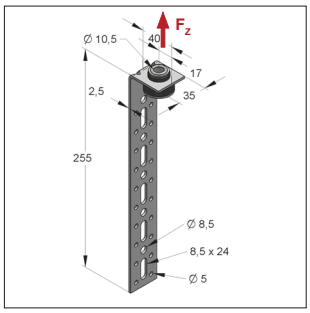

Supporto tipo SD-LLN 255

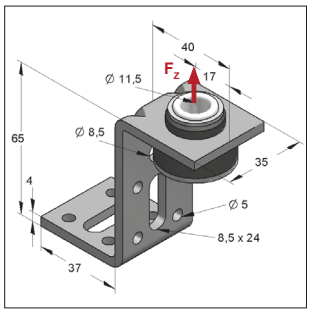

Supporto tipo Z

Modello/Montaggio:

Applicazione:	Per il montaggio di canali di ventilazione
Connessione:	Barra filettata M8, M10
Isolamento acustico:	per DIN 4109

Dati Tecnici:

Materiale:	Acciaio
Tipo Materiale:	S235JR
Finitura:	Zincatura galvanica (GALV)
Inserto fonoassorbente:	Gomma SBR
Resistenza alla temperatura:	da -35°C a +100°C

SCHALL-SCHUTZ DIN 4109

Supporto fonoassorbente L

Tipo	Lunghezza L [mm]	Elemento fonoassorbente	Materiale B x S [mm]	Max. carico ammissibile F_z [kN]	Peso [kg/pz]	Conf. [pz]	Art.
SD-LSN	**80**	rivettato	35 x 4,0	1,8	0,135	50	0590011
SD-LLN	**165**	rivettato	35 x 2,5	0,9	0,135	50	9998373
SD-LLN	**255**	rivettato	35 x 2,5	0,9	0,188	50	9998372

Supporto fonoassorbente Z

Tipo	Lunghezza L [mm]	Elemento fonoassorbente	Materiale B x S [mm]	Max. carico ammissibile F_z [kN]	Peso [kg/pz]	Conf. [pz]	Art.
SD-ZSN	**65**	rivettato	35 x 4,0	1,8	0,133	50	9998370

08

Supporto fonoassorbente per canali verticali

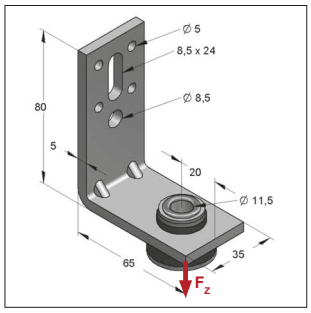

Supporto tipo SD-LSK
per canali verticali

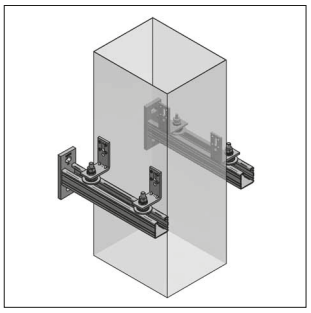
Canale di ventilazione
con supporto

SCHALL-SCHUTZ DIN 4109

Nota:
Il supporto per canali verticali SD-LSK è appositamente progettato per il sostegno di canali verticali. Con l'impiego di quattro elementi di supporto in corrispondenza di ogni livello di attacco, può essere supportato un carico massimo di 3,2 kN.

Modello/Montaggio:

Applicazione:	Per il montaggio di canali di ventilazione
Connessione:	Barra filettata M8, M10
Isolamento acustico:	per DIN 4109

Dati Tecnici:

Materiale:	Acciaio
Tipo Materiale:	S235JR
Finitura:	Zincatura galvanica (GALV)
Inserto fonoassorbente:	Gomma SBR
Resistenza alla temperatura:	da -35°C a +100°C

Supporti fonoassorbenti per canali verticali

Tipo	Lunghezza L [mm]	Elemento fonoassorbente	Materiale B x S [mm]	Max. carico ammissibile F_z [kN]	Peso [kg/pz]	Conf. [pz]	Art.
SD-LSK	**80**	rivettato	35 x 5,0	0,8	0,169	50	9998376

NOTA: MEFA Italia si riserva il diritto di modificare senza preavviso le informazioni contenute nel presente catalogo e non è responsabile di eventuali errori di stampa e trascrizione.

Set mensole, con elementi fonoassorbenti

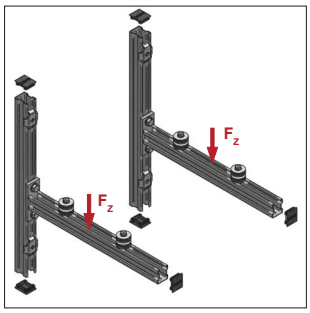

Supporti gommati per canali

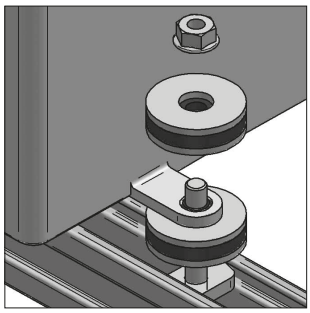
Elemento antiacustico

Anti-acustico DIN 4109

Modello/Montaggio:

Campo di applicazione:	per il montaggio di unità esterne di condizionamento
Isolamento acustico:	secondo DIN 4109

Scopo della fornitura:

mensole Stex 35/42/1,5	2 pezzi
elementi fonoassorbenti	4 pezzi
binari 35/42 lunghi 525mm	2 pezzi
griffe di fissaggio	4 Pezzi
tappi in plastica 35/42	6 Pezzi
piastre filettate	4 Pezzi
rondelle DIN EN ISO 7089	4 Pezzi
viti esagonali DIN EN ISO 4017	4 Pezzi

Dati tecnici:

Materiale:	Acciaio
Tipo materiale:	S235JR
Finitura:	Zincatura galvanica (GALV)
Profilo isolante:	Gomma SBR
Temperatura:	da -35°C a + 100°C

Nota: * Il Max. carico ammissibile è relativo a 1 mensola. Per situazioni differenti vedere pagina 2/6
** Set mensole senza elementi fonoassorbenti disponibili su richiesta.

Tipo	Lunghezza [mm]	Max. carico ammissibile* F_z [kN]	Max. carico ammissibile totale F_z [kN]	Profilo	Peso [kg/pz]	Conf. [pz]	Articolo
Set mensole 1	**450**	1,39	2,78	35/42	4,76	1	0813500450
Set mensole 2	**525**	1,19	2,38	35/42	5,00	1	0813500526
Set mensole 3	**600**	1,04	2,08	35/42	5,25	1	0813500600

Elemento fonoassorbente

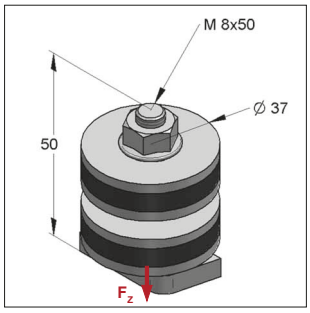

Elemento antiacustico

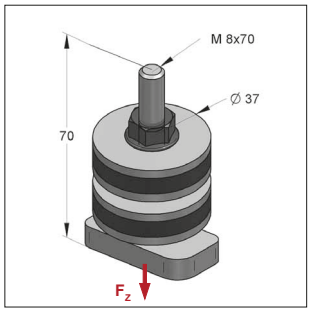

Elemento antiacustico

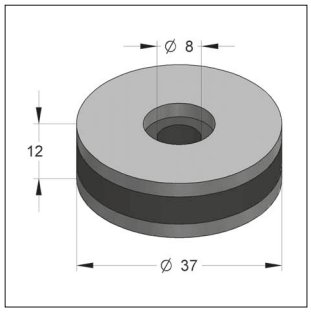

Elemento antiacustico singolo

Anti-acustico DIN 4109

Modello/Montaggio:

Applicazioni:	Elemento insonorizzante da installare direttamente su mensole e Profili-C
Carico di compressione:	1,3 kN (deformazione: 1 mm)
Isolamento acustico:	secondo DIN 4109

Dati tecnici:

Materiale:	Acciaio
Tipo materiale:	S235JR
Finitura:	Zincatura galvanica (GALV)
Inserto fonoassorbente:	Gomma SBR
Durezza Shore (DIN 53505)	60 ± 5° Shore
Resistenza alla temperatura:	da - 35 °C a + 100 °C

Tipo	per Binario	Testa martello	Peso [kg/pz]	Conf. [pz]	Articolo
Elemento fonoassorbente 35	35/21, STEX 35	M8x50 - 38x17	0,152	1	0783395
Elemento fonoassorbente 45	45/26, 45/45, 45/60, 45/75	M8x50 - 40x22	0,187	1	0783396
Elemento fonoassorbente, singolo			0,052	1	07833908

NOTA: MEFA Italia si riserva il diritto di modificare senza preavviso le informazioni contenute nel presente catalogo e non è responsabile di eventuali errori di stampa e trascrizione.

Supporto a trapezio

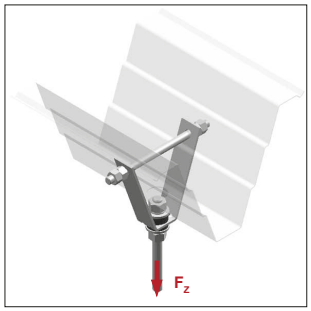

Supporto a trapezio
(Installato)

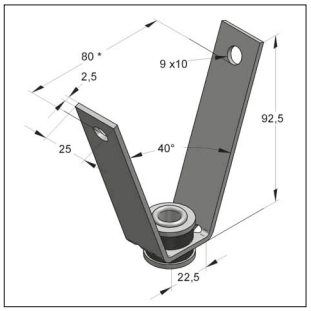

Supporto a trapezio
con elemento antiacustico



Con possibilità di piegatura
a circa 120 mm

Anti-acustico DIN 4109

Modello/Montaggio:

Connessione:	filetto M8, M10
Isolamento acustico:	secondo DIN 4109

Dati tecnici:

Materiale:	Acciaio
Tipo materiale:	S235JR
Finitura:	Zincatura galvanica (GALV)
Inserto fonoassorbente:	Gomma SBR
Resistenza alla temperatura:	da - 35 °C a + 100 °C
Spessore isolamento:	6 mm

Tipo	Materiale [mm]	Max. carico ammissibile F_z [kN]	Peso [kg/pz]	Conf. [pz]	Articolo
Supporto a trapezio LL A	25 x 2,5	0,8	0,123	100	0783840

Fascetta isolante LK, autoadesiva

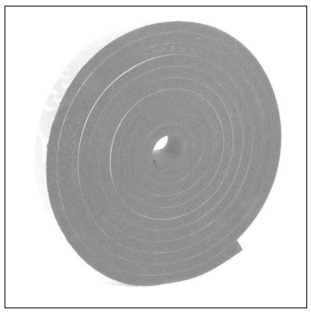

Fascetta isolante LK, autoadesiva

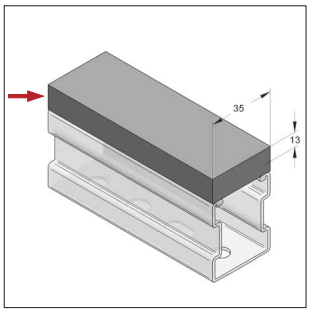

Isolamento laterale

Anti-acustico DIN 4109

Modello/Montaggio:

Applicazioni:	per la separazione acustica tra canali di ventilazione e staffa di supporto
Isolamento acustico:	secondo DIN 4109
Caratteristica materiale:	
DIN 4102:	B2
ÖNORM 8 3800/T1:	B1

Dati tecnici:

Materiale:	Gomma sintetica a cellule chiuse
Resistenza alla temperatura:	da - 40 °C a + 105 °C
Spessore isolamento:	13 mm
Conduttività termica in accordo a DIN 52613:	0,040 W/mk

Tipo	Lunghezza [m]	Dimensione Larghezza x Spessore [mm]	Conf. [Rotolo]	Articolo
Fascetta isolante LK	7	**25 x 13**	1	7250025
Fascetta isolante LK	7	**35 x 13**	1	7250035
Fascetta isolante LK	7	**45 x 13**	1	7250045

NOTA: MEFA Italia si riserva il diritto di modificare senza preavviso le informazioni contenute nel presente catalogo e non è responsabile di eventuali errori di stampa e trascrizione.

Inserto isolante in gomma KG per Binari

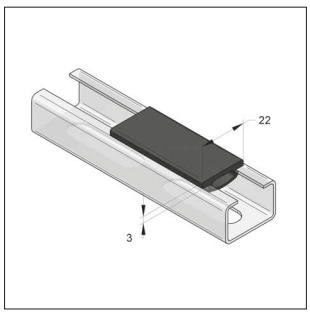

Inserto isolante profilo 27/18

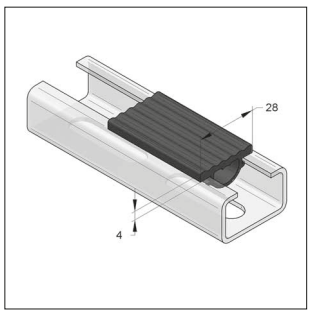

Inserto isolante profilo 35

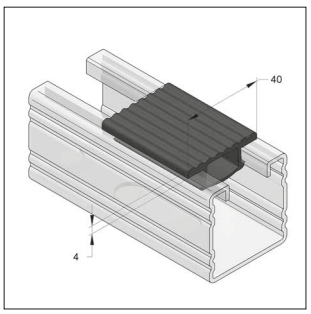

Inserto isolante profilo 45

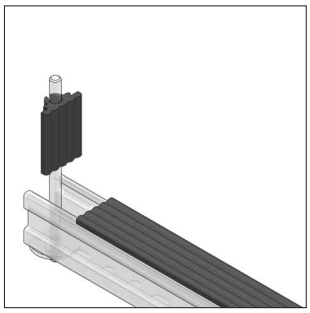
Inserto isolante per barra filettata

Modello/Montaggio:
Isolamento acustico: secondo DIN 4109

Dati tecnici:
Materiale: TPE
Resistenza alla temperatura: da - 35 °C a + 100 °C

Anti-acustico DIN 4109

Classe Antifuoco ●B2● "Normal flamability" acc. to DIN 4102

Tipo	Lunghezza [m]	Adatto per barra filettata	Adatto per binario	Peso [kg/m]	Conf. [mt]	Articolo
Inserto isolante KG 27/18	20	M8	27/18	0,099	20	710001901
Inserto isolante KG 35	20	M8	35/21	0,165	20	710003502
Inserto isolante KG 45	10	M10	Sistema 45	0,295	10	710004502
Inserto isolante Stex 35	20	M8	Sistema Stex 35	0,328	20	1272019

Inserto isolante in gomma per Binari - sezione

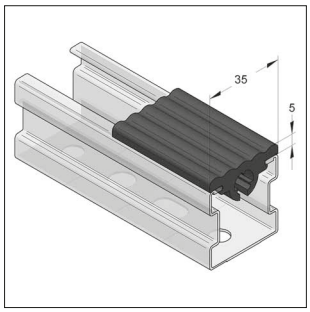

Profilo isolante 35

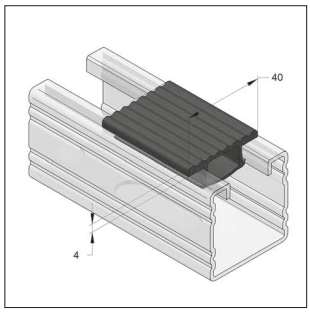

Profilo isolante 45

Anti-acustico DIN 4109

Classe Antifuoco ●B2● "Normal flamability" acc. to DIN 4102

Modello/Montaggio:
Garantisce l'isolamento acustico tra Binario ed Elemento sostenuto (ad esempio Condotto di Ventilazione).
Adatto per il montaggio rapido sui Binari.
Adatto per i Binari Stex 35 e le Barre filettate M8 e M10.

Dati tecnici:
Materiale: Gomma TPE
Colore Materiale: Nero
Resistenza alla temperatura: da - 35 °C a + 100 °C

Tipo	Lunghezza [m]	Adatto per barra filettata	Adatto per Binario	Peso [kg/pz]	Conf. [pz]	Articolo
Inserto isolante 35, lunghezza 50 mm	0,05	M8	Sistema Stex 35	0,016	50	1272020
Inserto isolante 45, lunghezza 100 mm	0,10	M10	Sistema Stex 45	0,022	50	710004502/0100

NOTA: MEFA Italia si riserva il diritto di modificare senza preavviso le informazioni contenute nel presente catalogo e non è responsabile di eventuali errori di stampa e trascrizione.

Morsetto per canali

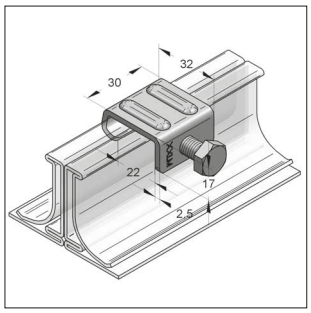

Morsetto per canali

Dati tecnici:

Materiale:	Acciaio
Tipo materiale:	S235JR
Finitura:	Zincatura galvanica (GALV)

Tipo	Materiale b x s [mm]	Coppia di serraggio [Nm]	Peso [kg/pz]	Conf. [pz]	Articolo
Morsetto per canali	30 x 2,5	4,0	0,048	50	0593001

Vite DIN 7504 K

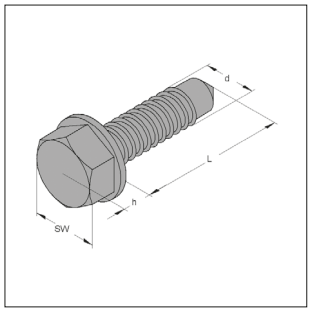

Vite DIN 7504K

Dati tecnici:

Materiale:	Acciaio
Finitura:	Zincatura galvanica (GALV)

Tipo	Diametro d x L [mm]	h [mm]	SW	Lungh. parte filettata [mm]	Peso [kg/pz]	Conf. [pz]	Articolo
Form K	**4,2 x 13**	4	7	4,3	0,0020	500	3700413
Form K	**4,2 x 16**	4	7	7,3	0,0020	500	3700416
Form K	**4,2 x 19**	4	7	10,3	0,0023	500	3700419

NOTA: MEFA Italia si riserva il diritto di modificare senza preavviso le informazioni contenute nel presente catalogo e non è responsabile di eventuali errori di stampa e trascrizione.

Fascetta sigillante per canali



Fascetta sigillante per canali

Modello/Montaggio:

Applicazioni: sigillante di condotto di ventilazione

Proprietà:
- autoadesiva su un lato
- nessuna adesione tra i lati
- alta resistenza ad agenti atmosferici o chimici
- nessuna pellicola da rimuovere
- classe B2 (secondo DIN 4102)

Dati tecnici:

Materiale:	Polietilene a cellule chiuse
Densità:	ca. 33 kg/m³ (secondo DIN 54320)
Resistenza alla trazione:	0,42 N/mm² (secondo DIN 53571)
Immagazzinamento:	1 anno a +18°C
Resistenza alla temperatura:	da - 30°C a + 80°C
Temperatura di lavoro	minimo + 5°C

Tipo	Profondità [mm]	Spessore [mm]	Lunghezza [m]	Conf. [Rotolo]	Articolo
Fascetta sigillante 9x4	**9**	**4**	20	5	725110904
Fascetta sigillante 12x4	**12**	**4**	20	5	725111204
Fascetta sigillante 15x4	**15**	**4**	20	5	725111504
Fascetta sigillante 12x6	**12**	**6**	10	5	725111206

Composto sigillante per canali



Composto sigillante per canali

Modello/Montaggio:

Campo di applicazione: sigillante dei condotti di ventilazione

Proprietà:
- sigillante per condotti di ventilazione e prodotti correlati
- funghicida e antibatterico
- adatto per cappe di grosse cucine

Dati tecnici:

Resistenza al fuoco:	B1 (secondo DIN 4102)
Colore:	grigio
Temperatura di esercizio:	da + 5°C a + 50°C
Resistenza alla temperatura:	da - 20°C a + 80°C
Immagazzinamento con una temperatura:	ca. 18 Mesi da + 5°C a + 25°C

Tipo	Contenuto [ml]	Aspetto	Conf. [pz]	Articolo
Composto sigillante	310	Cartuccia	20	725100310

Nastro astringente a freddo



Nastro astringente a freddo

Modello/Montaggio:

Campo di applicazione: sigillante per canali di ventilazione

Colore: grigio

Proprietà del prodotto:
- adesivo a freddo
- gomma butilica
- rivestito con foglio in polietilene

Dati tecnici:

Tensione di adesione su acciaio a 90°C:	ca. 9 N/cm²
Tensione di adesione su cemento a 90°C:	ca. 9 N/cm²
Grado di impermeabilità al vapore:	ca. 4 g/m²/24h
Temperatura di lavoro:	da -30°C a + 80°C
Temperatura di impiego:	da +5°C a +40°C

Tipo	Larghezza [mm]	Lunghezza [m]	Conf. [Rotolo]	Articolo
Nastro astringente a freddo	**50**	15	1	725120050
Nastro astringente a freddo	**75**	15	1	725120070
Nastro astringente a freddo	**100**	15	1	725120100

NOTA: MEFA Italia si riserva il diritto di modificare senza preavviso le informazioni contenute nel presente catalogo e non è responsabile di eventuali errori di stampa e trascrizione.

Peso dei canali di ventilazione

Peso canali di ventilazione in lamiera (kg/m) **senza** isolamento
(dimensioni canale larghezza L x altezza H mm)

Spess. 0,75 mm			Spess. 0,88 mm						Spess. 1,0 mm						Spess. 1,13 mm						Spess. 1,25 mm				s
200	224	250	280	315	355	400	450	500	560	630	710	800	900	1000	1120	1250	1400	1600	1800	2000	2240	2500	2800	3150	B / H
4,9	5,2	5,6	7,0	7,5	8,1	8,7	9,4	10,2	12,5	13,7	15,0	16,5	18,1	19,8	24,6	27,0	29,8	33,5	37,3	41,0	50,3	55,6	61,8	69,0	200
	5,5	5,9	7,3	7,8	8,4	9,1	9,8	10,5	12,9	14,1	15,4	16,9	18,5	20,2	25,0	27,5	30,3	34,0	37,7	41,4	50,8	56,1	62,3	69,5	224
		6,2	7,7	8,2	8,8	9,4	10,2	10,9	13,4	14,5	15,8	17,3	19,0	20,6	25,5	27,9	30,7	34,5	38,2	41,9	51,3	56,7	62,8	70,1	250
			8,1	8,6	9,2	9,9	10,6	11,3	13,8	15,0	16,3	17,8	19,5	21,1	26,1	28,5	31,3	35,0	38,7	42,5	51,9	57,3	63,5	70,7	280
				9,1	9,7	10,4	11,1	11,8	14,4	15,6	16,9	18,4	20,0	21,7	26,7	29,2	31,9	35,7	39,4	43,1	52,6	58,0	64,2	71,4	315
					10,3	11,0	11,7	12,4	15,1	16,2	17,6	19,0	20,7	22,3	27,5	29,9	32,7	36,4	40,1	43,9	53,5	58,8	65,0	72,2	355
						11,6	12,3	13,1	15,8	17,0	18,3	19,8	21,4	23,1	28,3	30,7	33,5	37,3	41,0	44,7	54,4	59,8	65,9	73,2	400
							13,1	13,8	16,6	17,8	19,1	20,6	22,3	23,9	29,2	31,7	34,5	38,2	41,9	45,6	55,4	60,8	67,0	74,2	450
								14,5	17,5	18,6	19,9	21,4	23,1	24,7	30,2	32,6	35,4	39,1	42,8	46,6	56,5	61,8	68,0	75,2	500
									18,5	19,6	20,9	22,4	24,1	25,7	31,3	33,7	36,5	40,2	44,0	47,7	57,7	63,1	69,2	76,4	560
										20,8	22,1	23,6	25,2	26,9	32,6	35,0	37,8	41,5	45,3	49,0	59,1	64,5	70,7	77,9	630
											23,4	24,9	26,5	28,2	34,1	36,5	39,3	43,0	46,8	50,5	60,8	66,1	72,3	79,5	710
												26,4	28,0	29,7	35,8	38,2	41,0	44,7	48,4	52,2	62,6	68,0	74,2	81,4	800
													29,7	31,3	37,6	40,1	42,8	46,6	50,3	54,0	64,7	70,1	76,2	83,5	900
														33,0	39,5	41,9	44,7	48,4	52,2	55,9	66,8	72,1	78,3	85,5	1000
															41,7	44,1	46,9	50,7	54,4	58,1	69,2	74,6	80,8	88,0	1120
																46,6	49,4	53,1	56,8	60,5	71,9	77,3	83,5	90,7	1250
																	52,2	55,9	59,6	63,3	75,0	80,4	86,5	93,8	1400
																		59,6	63,3	67,1	79,1	84,5	90,7	97,9	1600
																			67,1	70,8	83,2	88,6	94,8	102,0	1800
																				74,5	87,4	92,7	98,9	106,1	2000
																					92,3	97,7	103,9	111,1	2240
																						103,0	109,2	116,4	2500
																							115,4	122,6	2800
																								129,8	3150

NOTA: MEFA Italia si riserva il diritto di modificare senza preavviso le informazioni contenute nel presente catalogo e non è responsabile di eventuali errori di stampa e trascrizione.

SOSPENSIONE CON **CAVI**

Sistemi di fissaggio con cavo metallico per installazioni MEP

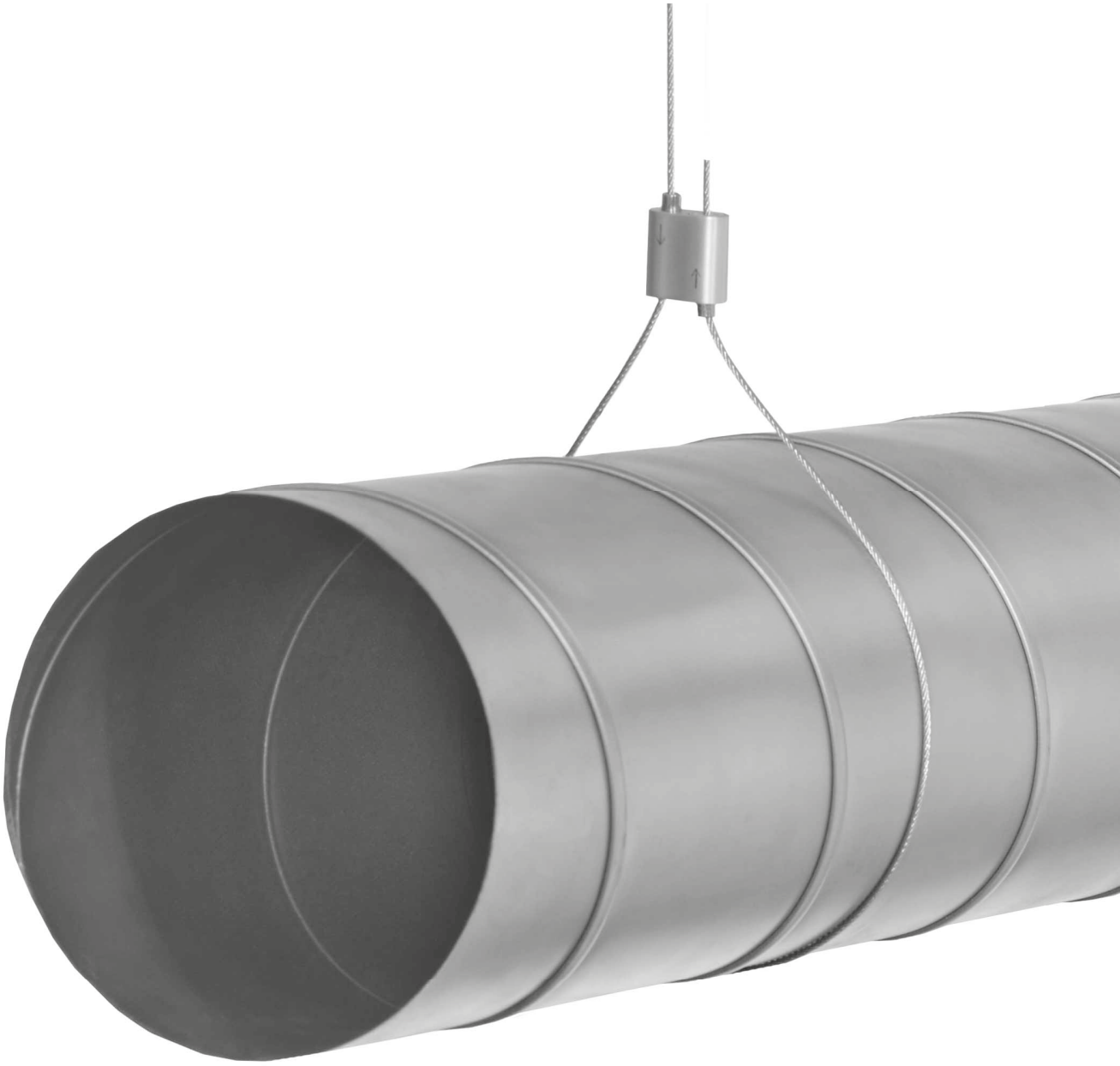

Sospensione con cavi



Morsetto per Cavo LG-W
Pagina 9/2



Morsetto per Binari SG-W
Pagina 9/3



Morsetto per Collari CG-W
Pagina 9/4



Clip Catenaria CC-W
Pagina 9/9



Kit Cavi di Supporto
Pagina 9/6



Rocchetto di Cavo WR-W
Pagina 9/8

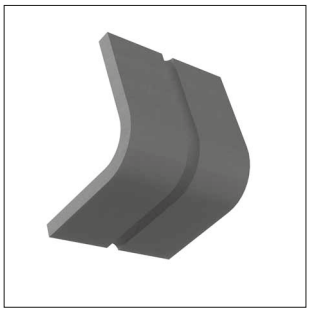

Protezione Spigoli CP-W
Pagina 9/9



Tagliacavo
Pagina 9/9



Accessori
Da pagina 9/10

NOTA: MEFA Italia si riserva il diritto di modificare senza preavviso le informazioni contenute nel presente catalogo e non è responsabile di eventuali errori di stampa e trascrizione.

Morsetto per Cavo LG-W



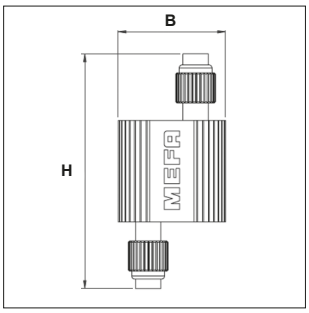

Morsetto LG-W

Design/Caratteristiche:

Proprietà: Montaggio facile, rapido ed economico con cavo metallico. Provvisto di sistema di bloccaggio di sicurezza.

Campo di applicazione: Per la sospensione di canali d'aria, impianti meccanici, elettrici lampade, macchinari, insegne, ecc.

Dati Tecnici:

Materiale: Corpo in alluminio estruso
Perni in ottone
Molla in acciaio

Coefficiente di sicurezza: 5:1

Descrizione	Carico lavoro [kg]	Cavo Idoneo [mm]	H [mm]	B [mm]	Conf. Sacchetto [pz]	Peso [kg/pz]	Articolo
Morsetto per Cavo LG-W 1,5	30	1,5	37,0	17	10	0,009	LGW15
Morsetto per Cavo LG-W 2,0	50	2,0	42,4	23	10	0,017	LGW20
Morsetto per Cavo LG-W 3,0	113	3,0	57,7	30	10	0,036	LGW30
Morsetto per Cavo LG-W 5,0	300	5,0	72,0	46	5	0,108	LGW50

Esempio di applicazione:



NOTA: MEFA Italia si riserva il diritto di modificare senza preavviso le informazioni contenute nel presente catalogo e non è responsabile di eventuali errori di stampa e trascrizione.

Morsetto per Binari SG-W



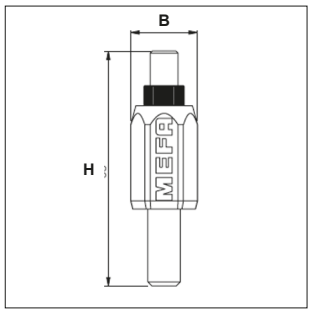

Morsetto per Binari SG-W

Design/Caratteristiche:

Proprietà: Montaggio facile, rapido ed economico con cavo metallico. Provvisto di sistema di bloccaggio di sicurezza.

Campo di applicazione: Per la sospensione di strutture di sostegno in binari.

Dati Tecnici:

Materiale: Corpo in alluminio estruso
Perni in ottone
Molla in acciaio

Connessione: filetto M8

Descrizione	Carico lavoro [kg]	Cavo Idoneo [mm]	Chiave Idonea [mm]	H [mm]	B [mm]	Conf. Sacchetto [pz]	Peso [kg/pz]	Articolo
Morsetto per Binari SG-W	100	2,0 e 3,0	15	58	16,5	10	0,025	SGW23

Esempio di applicazione:

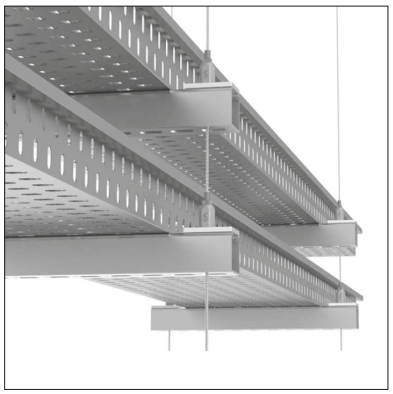



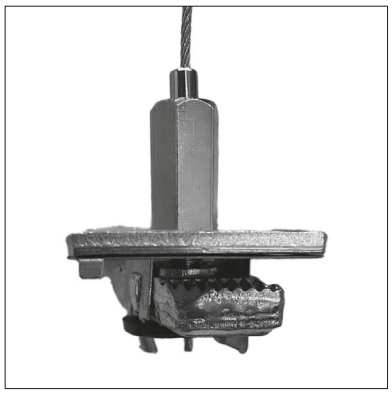

Con piastra di montaggio GP Stex

09

NOTA: MEFA Italia si riserva il diritto di modificare senza preavviso le informazioni contenute nel presente catalogo e non è responsabile di eventuali errori di stampa e trascrizione.

Morsetto per Collari CG-W



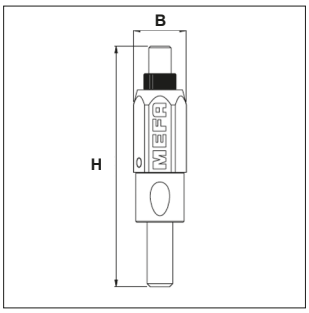

Morsetto per Collari CG-W

Design/Caratteristiche:

Proprietà: Montaggio facile, rapido ed economico con cavo metallico.
Provvisto di sistema di bloccaggio di sicurezza.

Campo di applicazione: Per la sospensione di Collari per tubazioni

Dati Tecnici:

Materiale: Corpo in alluminio estruso
Perni in ottone
Molla in acciaio

Connessione: filetto M8

Descrizione	Carico lavoro [kg]	Cavo Idoneo [mm]	Chiave Idonea [mm]	H [mm]	B [mm]	Conf. Sacchetto [pz]	Peso [kg/pz]	Articolo
Morsetto per Collari CG-W	100	2,0 e 3,0	15	74,4	16,5	10	0,037	CGW30

Esempio di applicazione:





Con collare Omnia MB

NOTA: MEFA Italia si riserva il diritto di modificare senza preavviso le informazioni contenute nel presente catalogo e non è responsabile di eventuali errori di stampa e trascrizione.

Clip Catenaria CC-W



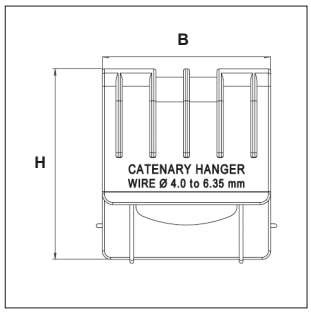

Clip Catenaria CC-W

Design/Caratteristiche:

Proprietà: Montaggio facile, rapido ed economico con cavo metallico. Provvisto di sistema di bloccaggio di sicurezza.

Campo di applicazione: Per la realizzazione punti di aggangio di catenarie sospese

Dati Tecnici:

Materiale: Corpo in alluminio estruso
Molla in acciaio

Descrizione	Carico lavoro [kg]	Cavo Orizz. Idoneo [mm]	Cavo Vert. Idoneo [mm]	H [mm]	B [mm]	Conf. Sacchetto [pz]	Peso [kg/pz]	Articolo
Clip Catenaria CC-W	70	5	fino a 3	45,3	40	10	0,04	CCW00

Esempio di applicazione:

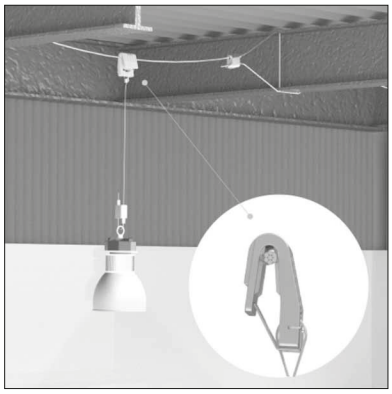

NOTA: MEFA Italia si riserva il diritto di modificare senza preavviso le informazioni contenute nel presente catalogo e non è responsabile di eventuali errori di stampa e trascrizione.

Kit Cavi di Supporto


Cavo con Anello LW-W


Cavo con Vite TW-W


Cavo per Canaline TL-W


Cavo con Ancorina WT-W


Cavo con Gancio HW-W

Design/Caratteristiche:

Proprietà: Il relativo Morsetto per Cavo non è incluso e deve essere aggiunto. Estremità di cavo già provviste di sistema di aggancio.

Campo di applicazione: Per la sospensione di canali d'aria, impianti meccanici, elettrici lampade, macchinari, insegne, ecc.

Dati Tecnici:

Materiale: Acciaio Zincato

Costruzione Cavo: 7x7

Cavo con Anello LW-W

Descrizione	Spessore Cavo [mm]	Lunghezza Cavo [mt]	Carico Lavoro [kg]	Vite [mm]	Diametro Foro [mm]	Conf. Sacchetto [pz]	Peso [kg/pz]	Articolo
Cavo con Anello LW-W	1,5	1	30			5	0,01	LWW1501
Cavo con Anello LW-W	1,5	2	30			5	0,02	LWW1502
Cavo con Anello LW-W	1,5	3	30			5	0,03	LWW1503
Cavo con Anello LW-W	2,0	1	50			5	0,02	LWW2001
Cavo con Anello LW-W	2,0	2	50			5	0,04	LWW2002
Cavo con Anello LW-W	2,0	3	50			5	0,05	LWW2003
Cavo con Anello LW-W	2,0	5	50			5	0,09	LWW2005
Cavo con Anello LW-W	3,0	2	113			3	0,09	LWW3002
Cavo con Anello LW-W	3,0	3	113			3	0,14	LWW3003
Cavo con Anello LW-W	3,0	5	113			2	0,22	LWW3005
Cavo con Anello LW-W	3,0	10	113			1	0,42	LWW3010
Cavo con Anello LW-W	5,0	3	300			1	0,33	LWW5003
Cavo con Anello LW-W	5,0	10	300			1	1,01	LWW5010

Cavo con Vite TW-W

Descrizione	Spessore Cavo [mm]	Lunghezza Cavo [mt]	Carico Lavoro [kg]	Vite [mm]	Diametro Foro [mm]	Conf. Sacchetto [pz]	Peso [kg/pz]	Articolo
Cavo con Vite TW-W	1,5	2	30	M8x25		5	0,04	TWW1502
Cavo con Vite TW-W	1,5	3	30	M8x25		5	0,05	TWW1503
Cavo con Vite TW-W	1,5	5	30	M8x25		5	0,07	TWW1505
Cavo con Vite TW-W	2,0	2	50	M8x25		5	0,05	TWW2002
Cavo con Vite TW-W	2,0	3	50	M8x25		5	0,07	TWW2003
Cavo con Vite TW-W	2,0	5	50	M8x25		5	0,10	TWW2005
Cavo con Vite TW-W	3,0	2	113	M8x25		3	0,11	TWW3002
Cavo con Vite TW-W	3,0	3	113	M8x25		3	0,15	TWW3003
Cavo con Vite TW-W	3,0	5	113	M8x25		2	0,23	TWW3005
Cavo con Vite TW-W	3,0	10	113	M8x25		1	0,44	TWW3010
Cavo con Vite TW-W	5,0	3	300	M10x38		1	0,36	TWW5003
Cavo con Vite TW-W	5,0	10	300	M10x38		1	1,04	TWW5010

Cavo per Canaline TL-W

Descrizione	Spessore Cavo [mm]	Lunghezza Cavo [mt]	Carico Lavoro [kg]	Vite [mm]	Diametro Foro [mm]	Conf. Sacchetto [pz]	Peso [kg/pz]	Articolo
Cavo per Canaline TL-W	2,0	0,30	50			1	0,07	TLW20300
Cavo per Canaline TL-W	2,0	0,46	50			1	0,08	TLW20460

NOTA: MEFA Italia si riserva il diritto di modificare senza preavviso le informazioni contenute nel presente catalogo e non è responsabile di eventuali errori di stampa e trascrizione.

Kit Cavi di Supporto

Cavo con Ancorina WT-W								
Descrizione	Spessore Cavo [mm]	Lunghezza Cavo [mt]	Carico Lavoro [kg]	Vite [mm]	Diametro Foro [mm]	Conf. Sacchetto [pz]	Peso [kg/pz]	Articolo
Cavo con Ancorina WT-W	1,5	3	30		8	5	0,03	WTW1503
Cavo con Ancorina WT-W	1,5	5	30		8	5	0,05	WTW1505

Cavo con Gancio HW-W								
Descrizione	Spessore Cavo [mm]	Lunghezza Cavo [mt]	Carico Lavoro [kg]	Vite [mm]	Diametro Foro [mm]	Conf. Sacchetto [pz]	Peso [kg/pz]	Articolo
Cavo con Gancio HW-W	3,0	3	80		8	3		HWW3003

NOTA: MEFA Italia si riserva il diritto di modificare senza preavviso le informazioni contenute nel presente catalogo e non è responsabile di eventuali errori di stampa e trascrizione.

Rocchetto di Cavo WR-W



Rocchetto di Cavo WR-W

Design/Caratteristiche:

Proprietà: Il relativo Morsetto per Cavo non è incluso e deve essere aggiunto. Cavo metallico fornito in rotoli. I cavi metallici sono costituiti da singoli fili. I più comuni sono di acciaio dolce (zincato). Un certo numero di fili insieme formano un trefolo e diversi trefoli sono intrecciati insieme per formare una corda.

Campo di applicazione: Per la sospensione di canali d'aria, impianti meccanici, elettrici lampade, macchinari, insegne, ecc.

Dati Tecnici:

Materiale: Acciaio Zincato

Costruzione Cavo: 7x7

Descrizione	Spessore Cavo (mm)	Lunghezza Cavo (mt)	Carico Lavoro (kg)	Conf. Rotolo (pz)	Peso (kg/pz)	Articolo
Rocchetto di Cavo WR-W	1,5	200	30	1	4,00	WRW15200
Rocchetto di Cavo WR-W	2,0	100	50	1	1,60	WRW20100
Rocchetto di Cavo WR-W	3,0	100	113	1	4,10	WRW30100
Rocchetto di Cavo WR-W	5,0	100	300	1	9,75	WRW40100

NOTA: MEFA Italia si riserva il diritto di modificare senza preavviso le informazioni contenute nel presente catalogo e non è responsabile di eventuali errori di stampa e trascrizione.

Protezione Spigoli CP-W

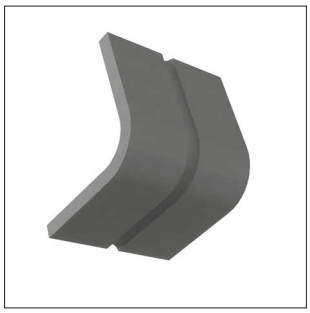

Protezione Spigoli CP-W

Design/Caratteristiche:
Proprietà: L'angolare in PP viene impiegato per proteggere gli spigoli dei canali di ventilazione.

Campo di applicazione: Per la sospensione di canali d'aria.

Dati Tecnici:
Materiale: Polipropilene

Descrizione	Spessore Cavo [mm]	Conf. Scatola [pz]	Peso [kg/pz]	Articolo
Protezione Spigoli CP-W	max 5,0	50	0,01	CPW00

Tagliacavo



Modello/Montaggio:
Per tagliare cavi metallici in acciaio inox fino a spessore 3,0mm (L-Fix) e 7,0 mm (C7)

- Evita la separazione della treccia a fine fune
- Minimo sforzo grazie alle larghe leve
- Impugnatura ergonomica e molla d'apertura
- Aggancio per trasporto in sicurezza

Dati Tecnici:
Materiale: Acciaio

Finitura: Impugnatura gommata

Descrizione	Spessore Cavo [mm]	Peso [Kg/pz]	Conf. [pz]	Articolo
Tagliacavo L-Fix	fino a 3	0,27	1	05985767
Tagliacavo	fino a 7	0,27	1	C7

NOTA: MEFA Italia si riserva il diritto di modificare senza preavviso le informazioni contenute nel presente catalogo e non è responsabile di eventuali errori di stampa e trascrizione.

Accessori

Ganci per tasselli

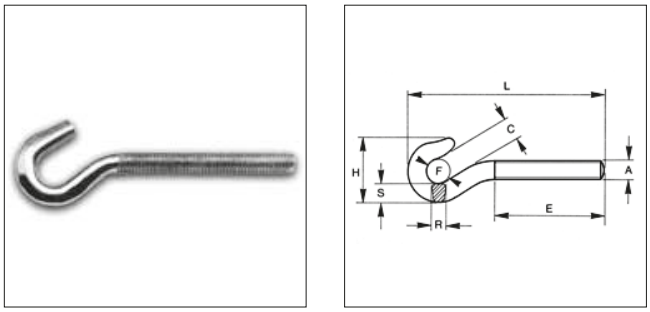

Ganci per tasselli

Modello/montaggio:

Proprietà: Per la rapida creazione di un gancio su un attacco filettato femmina.

Campo di applicazione: ideale utilizzato per la sospensione di oggetti con il cavo metallico Clutcher

Produttore: Robur

Dati Tecnici:

Materiale: Acciaio

Finitura: Zincatura elettrolitica

Descrizione	F [mm]	H [mm]	L [mm]	R [mm]	S [mm]	Peso [kg/pz]	Carico [lav/kg]	Conf. [pz]	Articolo
Gancio M6	9,5	22	82	4,5	5,5	0,17	60	120	083030006
Gancio M8	11	30	98	5,5	8	0,36	130	100	083030008
Gancio M10	14	36	116	7,5	10	0,67	180	70	083030010
Gancio M12	18	47	146	9	12,5	1,30	300	30	083030012

Tenditore occhio e gancio

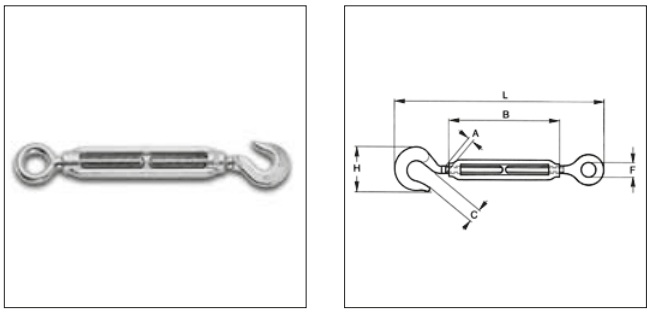

Tenditore ad occhio e gancio

Modello/montaggio:

Proprietà: Per effettuare una regolazione millimetrica della tensione dei cavi

Produttore: Robur

Dati Tecnici:

Materiale: Acciaio

Finitura: Zincatura elettrolitica

Descrizione	B [mm]	C [mm]	F [mm]	H [mm]	Fune Ø [mm]	Peso [kg/pz]	Carico [lav/kg]	Conf. [pz]	Articolo
M5	80	6,00	8	17	2,00	0,49	25	400	080060105
M6	80	8,00	10	22	2,05	0,61	60	250	080060106
M8	105	10,00	11	30	2,05	1,15	130	180	080060108
M10	125	12,05	14	36	3,05	20,2	180	100	080060110
M12	140	17,05	17	56	4,00	4,00	300	50	080060112

NOTA: MEFA Italia si riserva il diritto di modificare senza preavviso le informazioni contenute nel presente catalogo e non è responsabile di eventuali errori di stampa e trascrizione.

Accessori

Golfare maschio per tasselli



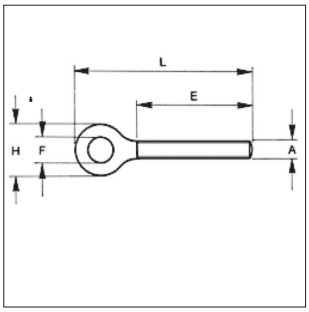

Viti ad occhiello

Modello/montaggio:

Proprietà: Per la rapida creazione di un occhiello su un attacco filettato femmina.

Campo di applicazione: Ideale utilizzato per la sospensione di oggetti con il cavo metallico Clutcher

Produttore: Robur

Dati Tecnici:

Materiale: Acciaio

Finitura: Zincatura elettrolitica

Descrizione	E [mm]	F [mm]	H [mm]	L [mm]	Peso [kg/pz]	Carico [lav/kg]	Conf. [pz]	Articolo
Vite ad occhiello M6	55	10	20	80	0,16	150	150	083020006
Vite ad occhiello M8	60	12	22	87	0,30	250	100	083020008
Vite ad occhiello M10	73	14	27	109	0,58	350	100	083020010
Vite ad occhiello M12	90	17	33	131	1,58	650	50	083020012

NOTA: MEFA Italia si riserva il diritto di modificare senza preavviso le informazioni contenute nel presente catalogo e non è responsabile di eventuali errori di stampa e trascrizione.

ACCESSORI
PER LA LAVORAZIONE

Pasta sigillante, spray zincante, disco flessibile, punte, pinze per foratura lamiera e accessori



Accessori per la lavorazione



Pasta sigillante 2000
Pagina 10/2



Spray zincante - Zinc Primer
Pagina 10/3



Spray zincante riparatore
Pagina 10/3



Disco flessibile MEFAFLEX
Pagina 10/4



Punte
Pagina 10/5



Pinza per foratura lamiera
Pagina 10/6



Chiave a 4 filetti
Pagina 10/6



Chiave di presa
Pagina 10/7

NOTA: MEFA Italia si riserva il diritto di modificare senza preavviso le informazioni contenute nel presente catalogo e non è responsabile di eventuali errori di stampa e trascrizione.

Pasta sigillante 2000



Pasta sigillante 2000

DVGW Zertifizierung Certification
Prüfzeichen: NV-5142BL0134

Caratteristiche del Prodotto/Applicazioni:
Non secca anche con barattolo aperto.
Ottima adesione su filettature bagnate o oleose.
La giunzione filettata può essere svitata in qualsiasi momento.
Facile da applicare.
Pasta sigillante non indurente per giunzioni di tubo filettate da combinare con canapa.

Composizione/Ingredienti:
Senza silicone, cloruri, Diamindiphenyläthan
Resistente agli oli alifatici
Senza influenze di corrosione su vari materiali metallici (ad esempio, tubi zincati)
Non contiene componenti in plastica fragile, non intacca i colori della vernice.

Omologazioni/Certificati:

Approvazioni:	**DIN-DVGW-NV5142BL0134**
Approvato per:	- i gas secondo DVGW foglio di lavoro G 260 (con eccezione per gas liquidi in fase liquida) - Acqua potabile fredda, acqua calda e riscaldamento
KTW Raccomandazione:	Istituto di Igiene Ruhrgebiets
Gov. Tgb.-Nr. :	C731/00/st dal 12.04.2000
INKOCODE:	Non rientra negli INKOCODE pericolosi

Note di utilizzo/commenti:
Sigillante della classe ARp in cui è possibile un limitato svitamento conico/cilindrico della connessione filettata fino a 45°.

Tipo	Contenitore	Conf. [pz]	Articolo
Pasta sigillante 2000	Tubetto 250 g	10	5890010

Pressioni e temperature massime ammissibili. Test in accordo a DIN EN 751-2 Classe A Rp DIN 30660

Campo di applicazione	Pressione fino a [bar]	Temperatura [°C]
Gas	≤ 5	da - 20 a + 70
Acqua potabile	≤ 16	+ 95
Acqua di riscaldamento	≤ 6	+ 130
Aria compressa	≤ 15	

NOTA: MEFA Italia si riserva il diritto di modificare senza preavviso le informazioni contenute nel presente catalogo e non è responsabile di eventuali errori di stampa e trascrizione.

Spray zincante - Zinc Primer



Spray zincante, Zinc Primer

Caratteristiche:
- Ripara le parti in acciaio minacciate dall'acqua e da agenti atmosferici
- Può essere riverniciato facilmente con vernici commerciali (testato per la compatibilità con vernici)
- Per correggere saldature, punti difettati, prodotti zincati a caldo
- Resistente contro molti agenti corrosivi
- Può essere utilizzato per coprire punti saldati. È un conduttore elettrico
- Asciuga rapidamente, facendo risparmiare tempo

Dati tecnici:
Più del 95% Zinco in filmante secco
DIN 50.976 (3/80)
Purezza dello Zinco al 99%
Resistenza al calore sino a circa + 500 °C

Tipo	Contenitore	Conf. [pz]	Articolo
Spray zincante - Zinc Primer	400 ml	1	5920001

Spray zincante riparatore, argento lucido



Spray zincante riparatore

Caratteristiche:
- Altamente resistente
- Lucido, simile allo zinco
- Attiva protezione alla corrosione - pigmenti in zinco e alluminio proteggono l'acciaio rivestito elettrochimicamente/catodicamente
- Per riparare saldature, punti difettosi e prodotti zincati a caldo
- Per lamiere zincate
- Resistente contro molti agenti corrosivi
- Può essere utilizzato per coprire punti saldati
- Asciuga rapidamente, facendo risparmiare tempo

Dati tecnici:
Purezza dello Zinco al 99 %
Resistenza al calore sino a circa + 300 °C,
per tempi brevi fino a + 800 °C

Tipo	Contenitore	Conf. [pz]	Articolo
Spray zincante riparatore	400 ml	1	5920002

NOTA: MEFA Italia si riserva il diritto di modificare senza preavviso le informazioni contenute nel presente catalogo e non è responsabile di eventuali errori di stampa e trascrizione.

Disco flessibile MEFAFLEX Plus



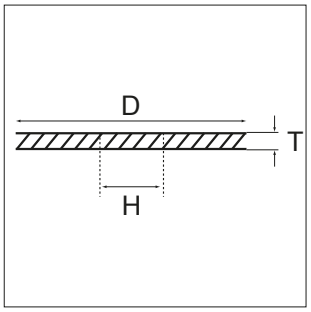

Disco da taglio MEFAFLEX Plus

Caratteristiche
- Tagli senza sbavature
- Installabile con smerigliatrice angolare
- Il disco di taglio è sottile e produce uno sfrido ridotto
- Massima sicurezza contro la rottura accidentale grazie alle fibre di rinforzo presenti su entrambi i lati del disco
- Adatto per il taglio dei profili Stex
- Non si surriscalda

Dati tecnici:

Materiale:	per acciaio e inox
Velocità max. della macchina:	12.200 U/min

Note
- Secondo EN12413
- Provvisto di approvazione OSA(organizzazione sicurezza attrezzature da taglio)
- Indossare le opportune protezioni per occhi e orecchie

Tipo		D [mm]	T [mm]	H [mm]	Conf. [pz]	Articolo
MEFAFLEX PLUS	**Ø 125**	125	1	22	10	5370126

NOTA: MEFA Italia si riserva il diritto di modificare senza preavviso le informazioni contenute nel presente catalogo e non è responsabile di eventuali errori di stampa e trascrizione.

Punte SDS-plus per trapano a percussione



Punta SDS-plus per trapano a percussione

SDS-plus

48

Caratteristiche del prodotto:
- Adatte a tutti i tipi di trapano a percussione con attacco SDS-plus e HILTI (4 scanalature)

Vantaggi:
- Elevata resistenza nell'utilizzo su cemento armato
- La nuova punta consente al trapano di essere fino al 50% più veloce
- Piastra con elementi in carburo resistenti all'armatura
- L'elica della punta è ottimizzata per una superiore rimozione della polvere nel foro

Tipo	Diametro [mm]	Lunghezza totale [mm]	Lunghezza utile [mm]	Conf. [pz]	Articolo
SDS-plus punte per trapano	**5,0**	110	50	5	51305110
SDS-plus punte per trapano	**6,0**	110	50	5	51306110
SDS-plus punte per trapano	**6,0**	160	100	5	51306160
SDS-plus punte per trapano	**6,0**	210	150	5	51306210
SDS-plus punte per trapano	**6,0**	260	200	5	51306260
SDS-plus punte per trapano	**8,0**	110	50	5	51308110
SDS-plus punte per trapano	**8,0**	160	100	5	51308160
SDS-plus punte per trapano	**8,0**	210	150	5	51308210
SDS-plus punte per trapano	**8,0**	260	200	5	51308260
SDS-plus punte per trapano	**10,0**	160	100	1	51310160
SDS-plus punte per trapano	**10,0**	210	150	1	51310210
SDS-plus punte per trapano	**10,0**	260	200	1	51310260
SDS-plus punte per trapano	**11,0**	160	100	1	51311160
SDS-plus punte per trapano	**12,0**	160	100	1	51312160
SDS-plus punte per trapano	**12,0**	210	150	1	51312200
SDS-plus punte per trapano	**12,0**	260	200	1	51312266
SDS-plus punte per trapano	**13,0**	160	100	1	51313160
SDS-plus punte per trapano	**14,0**	210	150	1	51314200
SDS-plus punte per trapano	**14,0**	310	250	1	51314300
SDS-plus punte per trapano	**15,0**	160	100	1	51315160
SDS-plus punte per trapano	**16,0**	210	150	1	51316200
SDS-plus punte per trapano	**16,0**	310	250	1	51316300
SDS-plus punte per trapano	**18,0**	250	200	1	51318250
SDS-plus punte per trapano	**20,0**	260	200	1	51320260

NOTA: MEFA Italia si riserva il diritto di modificare senza preavviso le informazioni contenute nel presente catalogo e non è responsabile di eventuali errori di stampa e trascrizione.

Pinza per foratura lamiera



Pinza per foratura 700 mm

Caratteristiche:
Applicazioni: Spessore lastre 1,2 mm

Ricambi: Punzone Ø 10 mm

Dati tecnici:
Materiale: Acciaio
Finitura: Manico di gomma

Tipo	Massima dimensione di apertura [mm]	Peso [kg/pz]	Conf. [pz]	Articolo
Pinza per foratura completa 900 mm	130	5,000	1	5020000
Punte di ricambio Ø 10 mm (per pinza 900 mm)	-	0,055	1	5020010

Chiave a 4 filetti

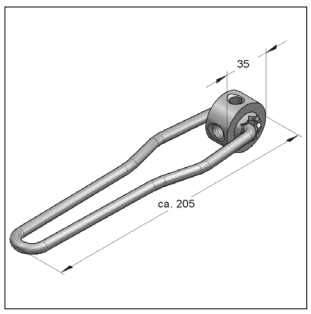

Chiave a 4 filetti

Caratteristiche:
Chiave speciale per l'avvitamento di elementi filettati (con filettatura standard)

Per filetti: M6, M8, M10, M12

Dati tecnici:
Materiale: Acciaio
Tipo materiale: S235JR
Finitura: Zincatura galvanica (GALV)

Tipo	Peso [kg/pz]	Conf. [pz]	Articolo
Chiave a 4 filetti	0,247	1	5200016

NOTA: MEFA Italia si riserva il diritto di modificare senza preavviso le informazioni contenute nel presente catalogo e non è responsabile di eventuali errori di stampa e trascrizione.

Chiave di presa



Chiave di presa



inserita nella parte cava del Binario



per Viti TE M12/SW19 e
Viti TE M10/SW17

Caratteristiche:

Applicazione:
- Facile e veloce avvitamento di Viti TE
- Si inserisce nella parte cava dei Binari Serie 45 (escluso Binario 45/26)

Dati tecnici:

Materiale: Acciaio
Finitura: Zincatura galvanica (GALV)

Tipo	SW	Dimensione Chiave	Lunghezza totale [mm]	Peso [kg/pz]	Conf. [pz]	Articolo
Chiave di presa per Binario 45	17	1/2“	108	0,158	1	5041025
Chiave di presa per Binario 45	19	1/2“	108	0,184	1	5041024

10

NOTA: MEFA Italia si riserva il diritto di modificare senza preavviso le informazioni contenute nel presente catalogo e non è responsabile di eventuali errori di stampa e trascrizione.

TARGHETTE

Segnaletica per la marcatura delle tubazioni

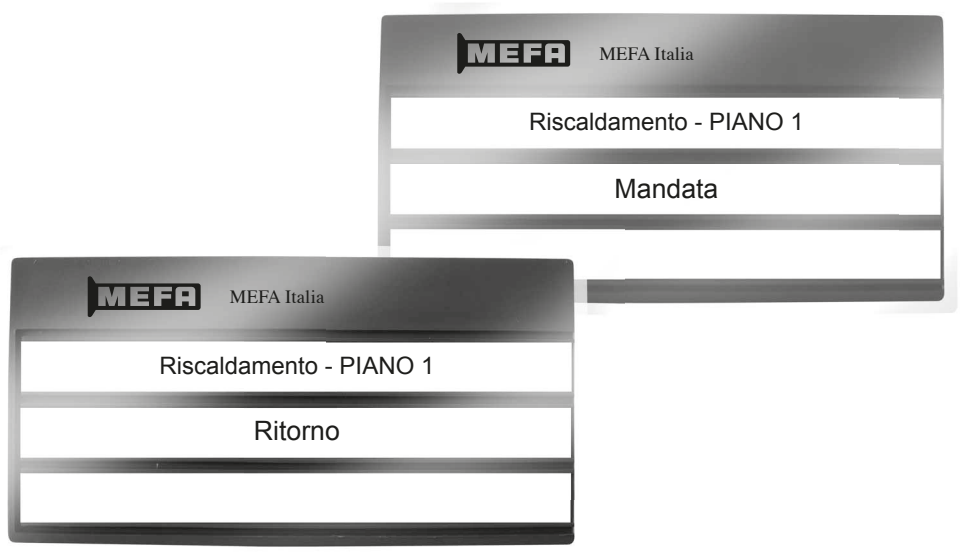

MEFA - Targhette



Targhette
Pagina 11/2



Piastra portascritte
Pagina 11/2



Reggia zincata per targhette
Pagina 11/3

NOTA: MEFA Italia si riserva il diritto di modificare senza preavviso le informazioni contenute nel presente catalogo e non è responsabile di eventuali errori di stampa e trascrizione.

Targhetta



Targhetta universale

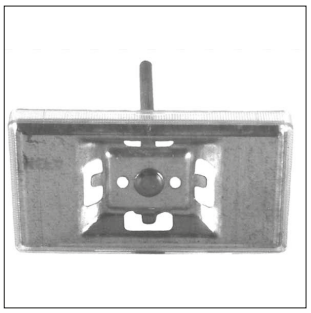

Targhetta con perno a saldare

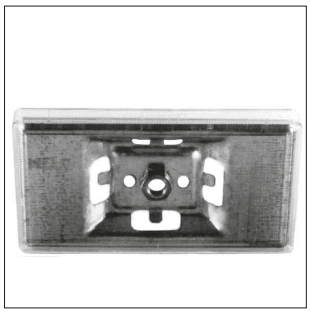

Targhetta con foro centrale

Modello/Montaggio:

Targhetta universale: con reggia per tubi fino a Ø 76 mm e coperchio in plastica (trasparente)

Targhetta con perno a saldare: con perno in acciaio a saldare e coperchio in plastica (trasparente)

Targhetta con foro centrale: con filetto femmina M8 e coperchio in plastica (trasparente)

Dati tecnici:

Materiale: Acciaio
Finitura: Zincata

Tipo	Peso [kg/pz]	Conf. [pz]	Articolo
Targhetta universale con reggia	0,096	25	5030210
Tarchetta universale senza reggia	0,075	25	5030211
Targhetta universale con perno a saldare	0,070	25	5030220
Targhetta universale con foro centrale	0,047	25	5030230

Piastra portascritta da compilare



Piastra portascritta

Modello/Montaggio:

In fase di ordine specificare il colore desiderato

Dati tecnici:

Materiale: Plastica PP

Tipo	Dimensioni [mm]	Peso [kg/pz]	Conf. [pz]	Articolo
Piastra portascritta rosso	100 x 50	0,007	25	5030110
Piastra portascritta blu	100 x 50	0,007	25	5030120
Piastra portascritta verde	100 x 50	0,007	25	5030130
Piastra portascritta giallo	100 x 50	0,007	25	5030140
Piastra portascritta grigio	100 x 50	0,007	25	5030150
Piastra portascritta bianco	100 x 50	0,007	25	5030160

NOTA: MEFA Italia si riserva il diritto di modificare senza preavviso le informazioni contenute nel presente catalogo e non è responsabile di eventuali errori di stampa e trascrizione.

Reggia



Reggia

Design/Caratteristiche:
Adatto per le targhette universali

Dati tecnici:

Materiale:	Acciaio
Tipo materiale:	S235JR
Finitura:	Zincata
Materiale:	Acciaio Inox
Tipo materiale:	V4A

Tipo	Lunghezza [m]	Peso [kg/pz]	Conf. [Rotolo]	Articolo
Reggia zincata, rotolo	5	0,300	1	5030300

Coperchio in plastica, sfuso

Tipo	Dimensione [mm]	Peso [kg/pz]	Conf. [pz]	Articolo
Coperchio in plastica	105 x 55 x 10	0,021	1	5030215

NOTA: MEFA Italia si riserva il diritto di modificare senza preavviso le informazioni contenute nel presente catalogo e non è responsabile di eventuali errori di stampa e trascrizione.

SISTEMI PER ***SPRINKLER***

Soluzioni per il supporto di impianti antincendio sprinkler



Sistemi per Sprinkler - MEFA

Prodotti per sistemi antincendio ad acqua approvati



Collare Pensile SLH
Pagina 12/3

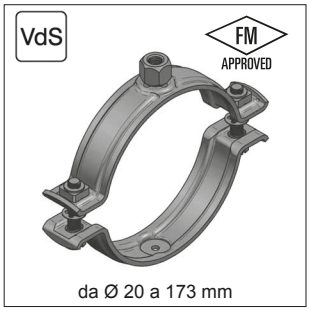

Collare HDC
Pagina 12/4

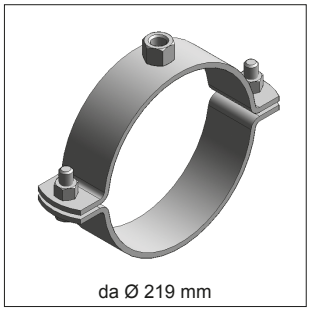

Collare SP
Pagina 12/5

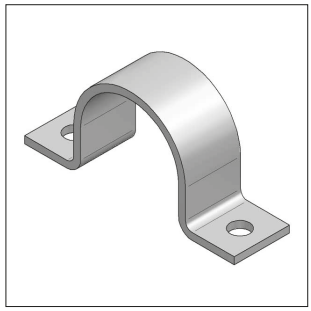

Collare Omega
Pagina 12/6



U-Bolt filettato
Vedi capitolo 1

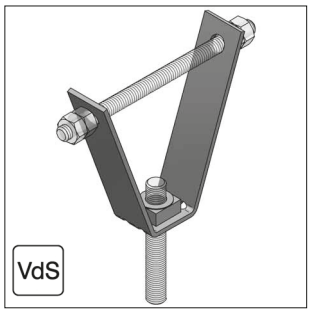

Supporto a trapezio
Vedi capitolo 5

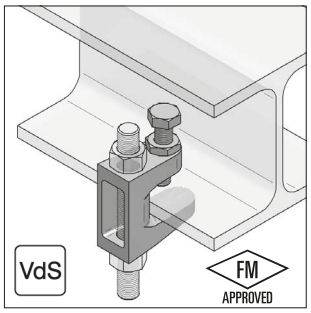

Morsetto in ghisa
Vedi capitolo 5

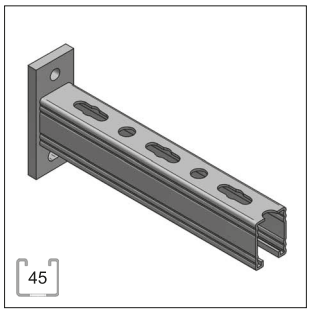

Mensola
Pagina 12/7

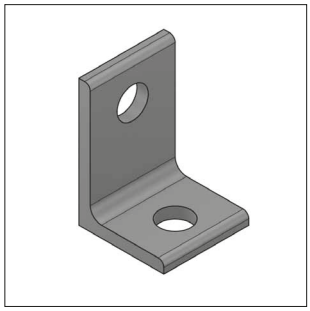

Angolare Sprinkler
Pagina 12/8

NOTA: MEFA Italia si riserva il diritto di modificare senza preavviso le informazioni contenute nel presente catalogo e non è responsabile di eventuali errori di stampa e trascrizione.

Esempi di montaggio

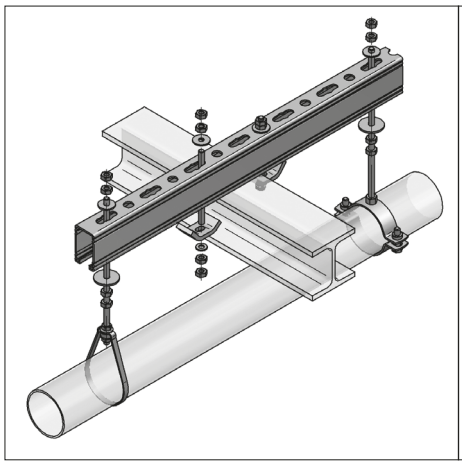

A travi in acciaio

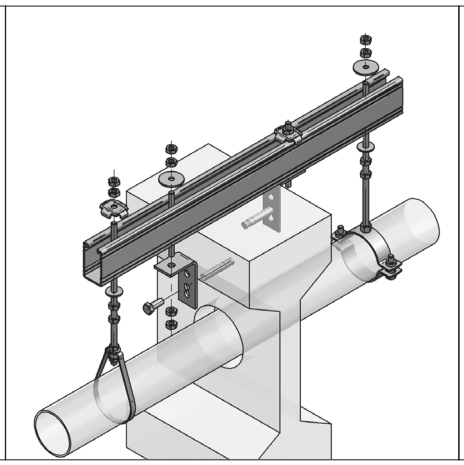

A travi in cemento armato

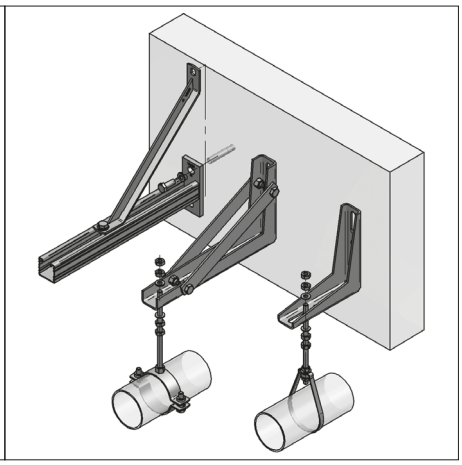

A sbalzo da un solo lato della struttura edile di sostegno

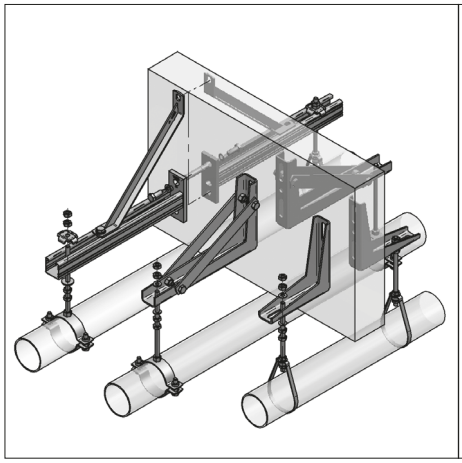

A sbalzo sui 2 lati della struttura edile di sostegno

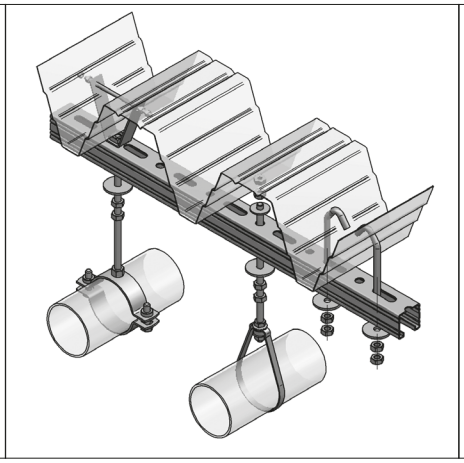

Per lamiera grecata

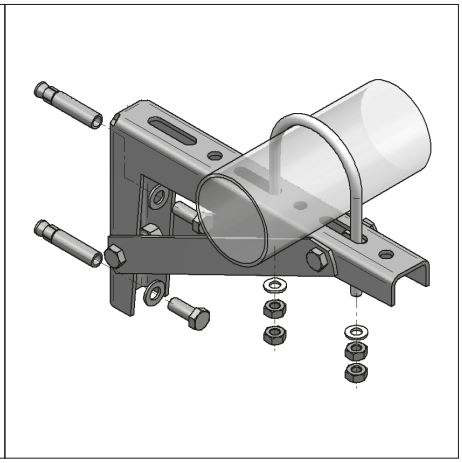

U-Bolt in acciaio su mensola

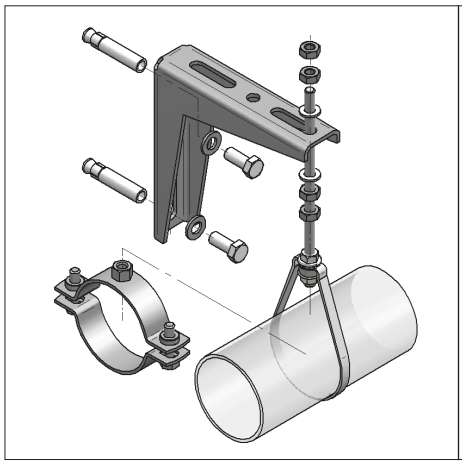

Mensola universale

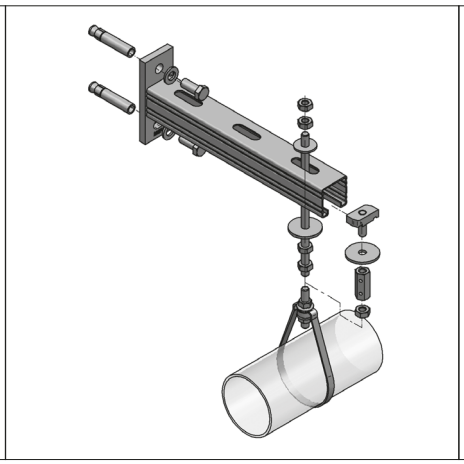

Mensola Profilo-C

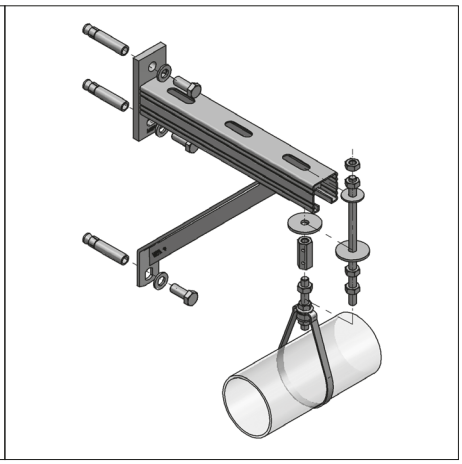

Mensola Profilo-C con saetta

NOTA: MEFA Italia si riserva il diritto di modificare senza preavviso le informazioni contenute nel presente catalogo e non è responsabile di eventuali errori di stampa e trascrizione.

T. +39 02 93540195

MEFA

info@mefa.it

Collare Pensile SLH



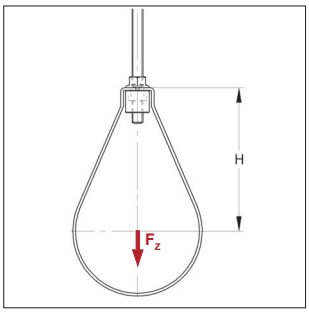

FM da M10

VdS G416006

Collare Pensile SLH

Modello/Montaggio:

Applicazioni:
- Impianti a manichette antincendio
- Impianti sprinkler
- Impianti a diluvio
- Impianti a gas estinguenti (CO_2)
- Impianti a gas estinguenti (Halon)
- Impianti a schiuma estinguente
- Impianti a polvere chimica

Produttore: Eurofix Jiangmen

Fornitura: Fornito non montato, completo di dadi a flangia

Capacità di carico: Secondo specifiche FM / VdS

Dati tecnici

Materiale: Acciaio

Tipo materiale: DX51D-Z275

Finitura: Pre-zincato

Impianti conformi alle linee guida FM / VdS

Descrizione	Diametro [pollici]	Approvazione	Max. carico ammissibile F_z [kN]	Attacco	Diametro esterno	H [mm]	Peso [kg/pz]	Conf. [pz]	Articolo
Collare Pensile SLH	**1**	VdS	2,0	M8	33,7	61	0,064	100	47072033
Collare Pensile SLH	**1 1$^{1/4}$**	VdS	2,0	M8	42,4	66	0,066	100	47072041
Collare Pensile SLH	**1 1$^{1/2}$**	VdS	2,0	M8	48,3	71	0,069	50	47072047
Collare Pensile SLH	**2**	VdS	2,0	M8	60,3	80	0,074	50	47072059
Collare Pensile SLH	**1**	FM / VdS	2,0	M10	33,7	63	0,077	100	47072034
Collare Pensile SLH	**1 1$^{1/4}$**	FM / VdS	2,0	M10	42,4	68	0,079	100	47072042
Collare Pensile SLH	**1 1$^{1/2}$**	FM / VdS	2,0	M10	48,3	73	0,082	50	47072048
Collare Pensile SLH	**2**	FM / VdS	2,0	M10	60,3	82	0,087	50	47072060
Collare Pensile SLH	**2 2$^{1/2}$**	FM / VdS	3,5	M10	76,1	99	0,147	50	47072076
Collare Pensile SLH	**3**	FM / VdS	3,5	M10	88,9	114	0,162	25	47072089
Collare Pensile SLH	**4**	FM / VdS	3,5	M10	114,3	144	0,191	25	47072114
Collare Pensile SLH	**5**	FM / VdS	5,0	M12	139,7	161	0,247	20	47073140
Collare Pensile SLH	**6**	FM / VdS	5,0	M12	168,3	189	0,278	20	47073168
Collare Pensile SLH	**8**	FM / VdS	8,5	M16	219,1	241	0,608	10	47073219

Per il dado flangiato, vedere pagina 5/15

NOTA: MEFA Italia si riserva il diritto di modificare senza preavviso le informazioni contenute nel presente catalogo e non è responsabile di eventuali errori di stampa e trascrizione.

Collare HDC

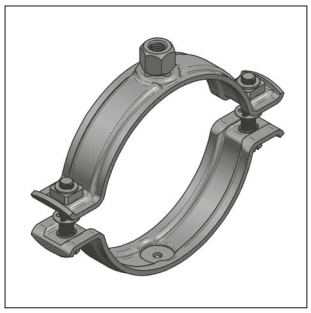

Collare tipo HDC

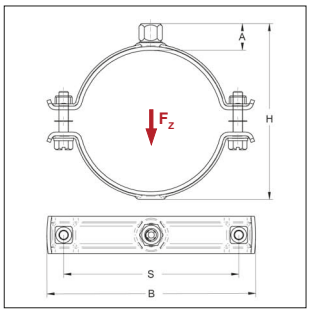

VdS FM da M10

Modello /Montaggio:

Applicazioni: Impianti antincendio e Sprinkler realizzati secondo Linee Guida VdS, FM e UNI EN 12845

Produttore: Eurofix Jiangmen

Costruzione: Collare con connessione filettata secondo Linee Guida Sistemi Sprinkler
Le viti di serraggio sono provviste di rondelle in plastica anticaduta

Dati Tecnici:

Materiale: Acciaio

Finitura: Zincatura galvanica (GALV)

* Rispetta i requisiti della linea guida “VdS CEA 4001 - Progettazione e installazione”

Diametro Tubo [mm]	[pollici]	Approvazione	Fascetta [mm]	Viti di serraggio	Max. carico ammissibile F_z [kN]	H [mm]	A [mm]	B [mm]	s [mm]	Peso [kg/pz]	Conf. [pz]	Articolo
Connessione: Filetto M8												
20-24	1/2"	VdS	30x2,5	M8	2,5	42	15	66	44	0,141	50	47300020
25-30	3/4"	VdS	30x2,5	M8	2,5	50	17	71	50	0,148	50	47300025
31-35	1"	VdS	30x2,5	M8	2,5	55	16	77	55	0,155	50	47300031
40-45	1 1/4"	VdS	30x2,5	M8	2,5	65	16	88	66	0,174	50	47300040
48-53	1 1/2"	VdS	30x2,5	M8	2,5	73	16	96	74	0,192	50	47300048
60-65	2"	VdS	30x2,5	M8	2,5	85	16	108	87	0,217	25	47300061
Connessione: Filetto M10												
20-24	1/2"	VdS	30x2,5	M8	2,5	44	17	66	44	0,141	50	47300022
25-30	3/4"	VdS/FM	30x2,5	M8	2,5	52	19	71	50	0,148	50	47300027
31-35	1"	VdS/FM	30x2,5	M8	2,5	57	18	77	55	0,155	50	47300034
40-45	1 1/4"	VdS/FM	30x2,5	M8	2,5	67	18	88	66	0,174	50	47300043
48-53	1 1/2"	VdS/FM	30x2,5	M8	2,5	75	18	96	74	0,192	50	47300050
60-65	2"	VdS/FM	30x2,5	M8	2,5	87	18	108	87	0,217	25	47300060
76-81	2 1/2"	VdS/FM	30x3,0	M8	3,5	105	20	135	108	0,292	25	47300076
88-93	3"	VdS/FM	30x3,0	M8	3,5	117	20	147	120	0,319	25	47300088
110-116	4"	FM*	30x3,0	M8	3,5	140	20	171	144	0,365	25	47300110
Connessione: Filetto M12												
140-148	5"	VdS/FM	40x4,0	M12	5,0	168	19	216	186	0,806	10	47300140
167-173	6"	FM*	40x4,0	M12	5,0	193	19	242	212	0,903	10	47300167

NOTA: MEFA Italia si riserva il diritto di modificare senza preavviso le informazioni contenute nel presente catalogo e non è responsabile di eventuali errori di stampa e trascrizione.

Collare tipo SP

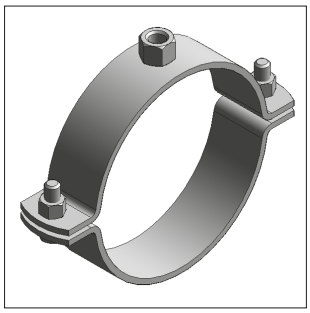

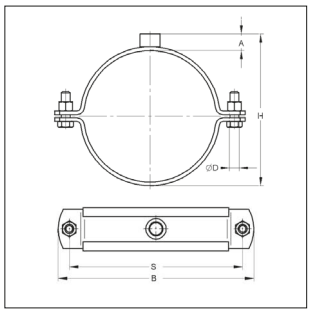

Collare tipo "SP"

Carico massimo amissibile secondo VdS

Diametro nominale tubo	Sezione trasversale	Carico Max VdS
≤ DN 50	30 mm²	2,0 kN
> DN 50 ≤ DN 100	50 mm²	3,5 kN
> DN 100 ≤ DN 150	70 mm²	5,0 kN
> DN 150 ≤ DN 200	150 mm²	8,5 kN
> DN 200 ≤ DN 250	150 mm²	10,0 kN
> DN 250 ≤ DN 300	180 mm²	12,5 kN

Modello/Montaggio:

Applicazioni:
- Impianti sprinkler (scelta e applicazioni secondo specifiche VdS CEA 4001, progettazione e installazione)

Versione:
- Dotato di sistema con dado bloccato a pendolo
- Attacco filettato saldato a pressione, nelle dimensioni 50x5 saldato a filo,
- Possibilità di montaggio, con il fissaggio, attraverso i fori delle due alette del collare

In accordo con le specifiche della VdS CEA 4001, progettazione e installazione di impianti Sprinkler

Dati tecnici:

Materiale: Acciaio
Tipo materiale: S235JR
Finitura: Zincatura galvanica (GALV)



* Chiusura collare simile al collare Titan HD (vedere capitolo 1)

Descrizione	D.E. tubo Ø [mm]	[poll.]	Fascetta [mm]	Viti di serraggio	H [mm]	A [mm]	B_{max} [mm]	S_{max} [mm]	Peso [kg/pz]	Conf. [pz]	Articolo
Attacco filettato: M16			**DN > 150 ≤ 200**								
Collare tipo "SP"	219 *	8	50x5,0	M12	249	25	297	268	1,751	1	0477219
Attacco filettato: M20			**DN > 200 ≤ 250**								
Collare tipo "SP"	273 *	10	50x5,0	M16	300	22	351	322	2,254	1	0478273
Collare tipo "SP"	324 *	12	50x5,0	M16	351	22	404	375	2,459	1	0478324

NOTA: MEFA Italia si riserva il diritto di modificare senza preavviso le informazioni contenute nel presente catalogo e non è responsabile di eventuali errori di stampa e trascrizione.

Collare a Omega

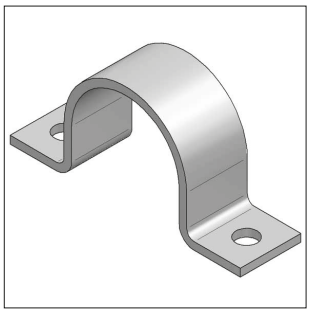

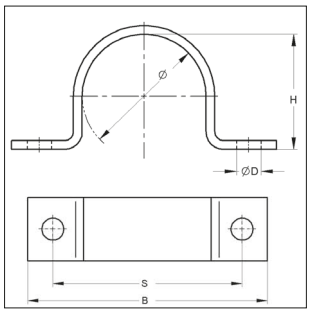

Collare ad Omega

Modello/Montaggio:

Tipo di costruzione:	un pezzo
Diametro esterno del tubo:	da 33,7 a 273,0 mm
Connessione:	senza connessione

Dati Tecnici:

Materiale:	Acciaio
Tipo materiale:	S235JR
Finitura:	Zincatura galvanica (GALV)

[pollici]	Diametro [mm]	Materiale [mm]	Ø [mm]	B [mm]	S [mm]	ØD [mm]	H [mm]	Peso [kg/pz]	Conf. [pz]	Articolo
1"	33,7	30 x 2,5	34	106	80	13	32	0,082	100	9999998436
1 1/4"	42,4	30 x 2,5	43	120	88	13	38	0,096	100	9999998437
1 1/2"	48,3	30 x 2,5	49	122	90	13	44	0,100	100	9999998438
2"	60,3	30 x 2,5	61	142	110	13	57	0,120	100	9999998439
2 1/2"	76,1	30 x 2,5	77	176	136	13	72	0,162	100	9999998440
3"	88,9	30 x 2,5	91	198	158	13	85	0,180	50	9999998441
4"	114,3	30 x 2,5	115	226	186	13	109	0,220	25	9999998442
5"	139,7	35 x 4	140	270	222	13	135	0,490	25	9999998443
6"	168,3	35 x 4	169	298	250	13	161	0,560	20	9999998444
8"	219,1	35 x 4	220	356	308	13	215	0,720	25	9999998445
10"	273,0	35 x 4	274	403	355	13	268	0,870	10	9999998446

NOTA: MEFA Italia si riserva il diritto di modificare senza preavviso le informazioni contenute nel presente catalogo e non è responsabile di eventuali errori di stampa e trascrizione.

Mensola Profilo-C 45/45/2,5 mm SP

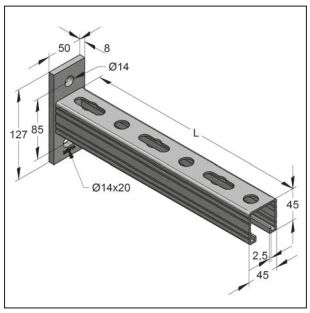

Mensola Sprinkler 45/45/2,5
Piastra verticale

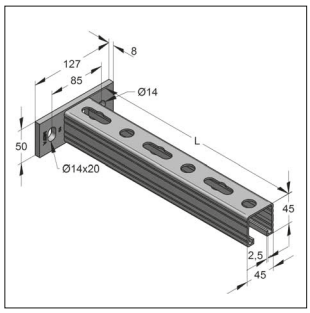

Mensola Sprinkler 45/45/2,5
Piastra orizzontale

Dati tecnici:

Tipo di materiale della piastra:	S355J2, fy = 355 N/mm²	Dimensioni piastra:	127 x 50 x 8,0 mm
Tipo di materiale del binario di montaggio:	S235JR, fy = 235 N/mm²	Dimensioni binario di montaggio:	45 x 45 x 2,5 mm
Finitura:	Zincatura galvanica (GALV)		
Materiale:	Acciaio		
Coefficiente di sicurezza γ:	1,54		

* Su richiesta

Mensola C - 45/45/2,5 verticale

Descrizione	Lunghezza L [mm]	Max. carico ammissibile Situazione di carico 1 F1 [kN]	Situazione di carico 2 F2 [kN]	Situazione di carico 3 q0 [kN/m]	Peso [kg/pz]	Conf. [pz]	Articolo
Mensola C-45/45	210*	4,98	2,49	23,70	0,99	1	9992222
Mensola C-45/45	315	3,32	1,66	10,53	1,30	15	9992306
Mensola C-45/45	420	2,49	1,24	5,92	1,61	10	9992307
Mensola C-45/45	525	1,99	1,00	3,79	1,92	10	9992308
Mensola C-45/45	630	1,66	0,83	2,63	2,24	5	9992309
Mensola C-45/45	735	1,42	0,68	1,93	2,55	5	9992310

Mensola C - 45/45/2,5 orizzontale

Mensola C-45/45	210*	3,68	1,84	17,52	0,99	1	9992218
Mensola C-45/45	315	2,45	1,23	7,78	1,30	15	9992219
Mensola C-45/45	420	1,84	0,92	4,38	1,61	10	9992220
Mensola C-45/45	525*	1,47	0,74	2,80	1,92	10	9992221

Situazione di carico F1

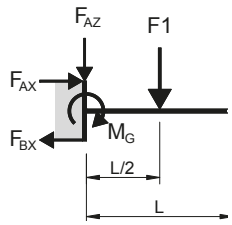

$F_{AZ} = F1$	$M_G = \frac{F1 * L}{2}$

Situazione di carico F2

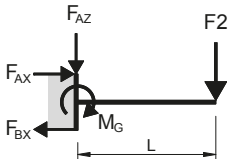

$F_{AZ} = F2$	$M_G = F2 * L$

Situazione di carico q0

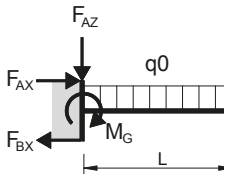

$F_{AZ} = q0 * L$	$M_G = \frac{q0 * L^2}{2}$

Nota:
Tutti i carichi sono da considerarsi di natura statica.

NOTA: MEFA Italia si riserva il diritto di modificare senza preavviso le informazioni contenute nel presente catalogo e non è responsabile di eventuali errori di stampa e trascrizione.

Angolare Sprinkler

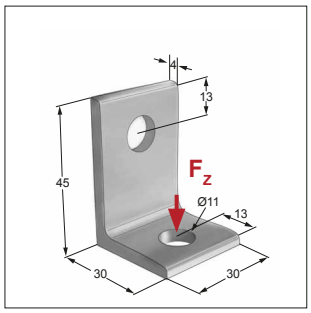

Angolare Sprinkler
45/30/90°

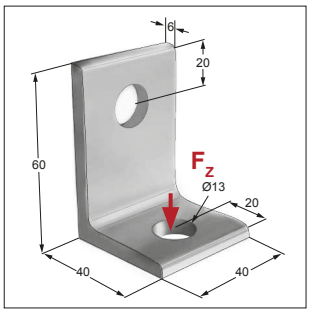

Angolare Sprinkler
60/40/90°

Modello/Montaggio:

Applicazioni: Impianti sprinkler secondo Norma UNI 12845.

Installazione: Per il sostegno di tubazioni singole tramite barra filettata M10 (Angolare 45/30/90°) o M12 (Angolare 60/40/90°). Fissaggio a Struttura Edile tramite foro laterale con diametro 11mm (Angolare 45/30/90°) o 13mm (Angolare 60/40/90°).

Dati tecnici:

Materiale: Ferro a L UNI 6762, EN 10057, DIN 1029

Finitura: Zincatura galvanica (GALV)

Descrizione	Dimensioni L x B [mm]	Max carico ammissibile* F_z [kN]	Peso [kg/pz]	Conf. [pz]	Articolo
Angolare 45/30/90°	45x30	3,5	0,07	50	04530904
Angolare 60/40/90°	60x40	5,0	0,17	25	06040906

*Max. carico indicato con coefficiente di sicurezza pari a 1,3 in riferimento al carico di snervamento rilevato nei test.

NOTA: MEFA Italia si riserva il diritto di modificare senza preavviso le informazioni contenute nel presente catalogo e non è responsabile di eventuali errori di stampa e trascrizione.

SISTEMI IN ***ACCIAIO INOX***

Sistemi di fissaggio in Acciaio Inox
per la protezione in ambienti esposti
a rischio di corrosione

EDELSTAHL®
Rostfrei

Sistemi in acciaio inox - MEFA



Collare Trabant
Pagina 13/3

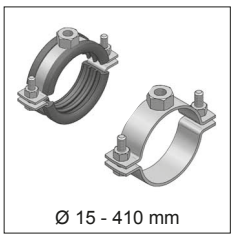

Collare inox
Pagina 13/5 - 13/7



Collare per canali di ventilazione
Pagina 13/9



U-bolt filettato
Pagina 13/10

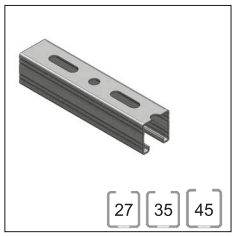

Binari di montaggio
Pagina 13/11

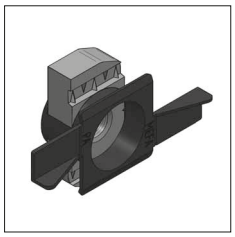

Piastra di montaggio
Pagina 13/12

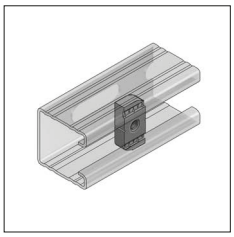

Piastra dentata
Pagina 13/12

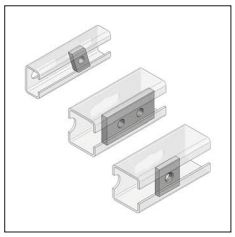

Piastre filettate
Pagina 13/13 -13/14

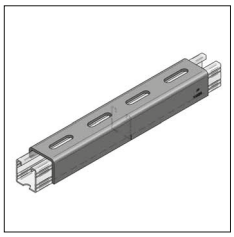

Ponte di collegamento 45/40
Pagina 13/14

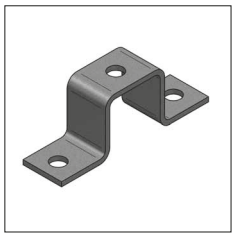

Piastra a U
Pagina 13/15

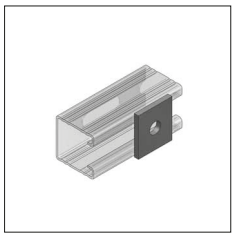

Piastra forata
Pagina 13/15

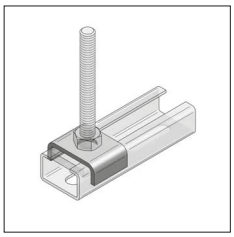

Griffa di fissaggio
Pagina 13/17

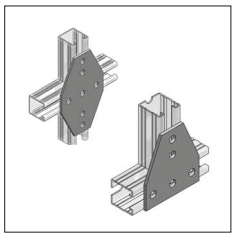

Piastre a T / a L / a croce
Pagina 13/17

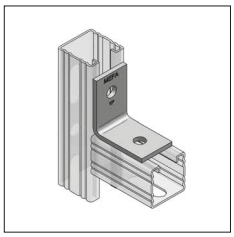

Squadrette 40/5
Pagina 13/18

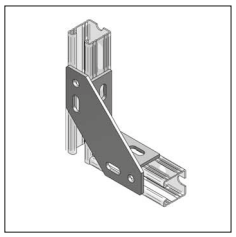

Nodo universale
Pagina 13/18

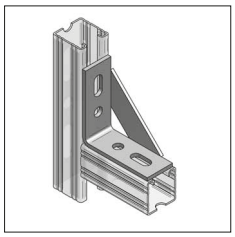

Nodo triangolare
Pagina 13/19

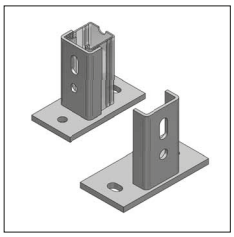

Piastre di base
Pagina 13/20

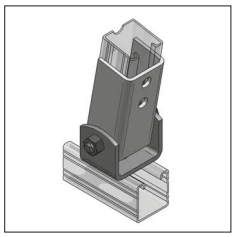

Piastra snodata
Pagina 13/20

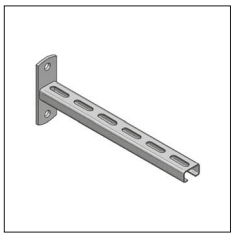

Mensole
Pagina 13/22

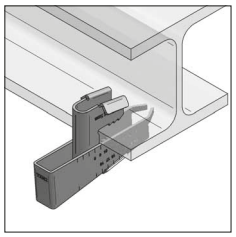

Morsetto TKM
Pagina 13/23

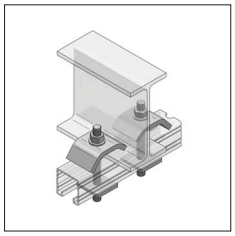

Rampone
Pagina 13/24

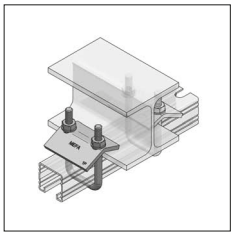

Set morsetto
Pagina 13/24

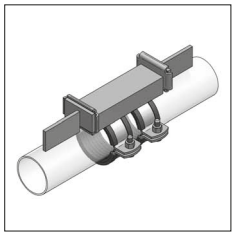

Punti fissi
Pagina 13/25

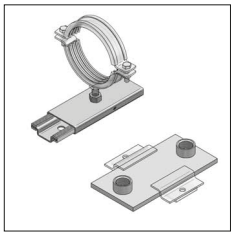

Slitte
Pagina 13/26

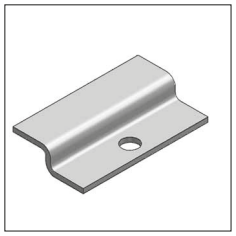

Piastra a Z
Pagina 13/27

ⓘ Ancoranti in Acciaio Inox al capitolo 07

ⓘ Coppia di serraggio delle viti al capitolo 16

NOTA: MEFA Italia si riserva il diritto di modificare senza preavviso le informazioni contenute nel presente catalogo e non è responsabile di eventuali errori di stampa e trascrizione.

Sistemi in acciaio inox - MEFA

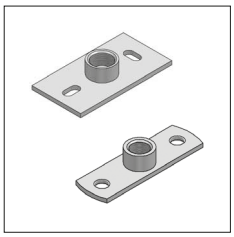

Piastre filettate
Pagina 13/27

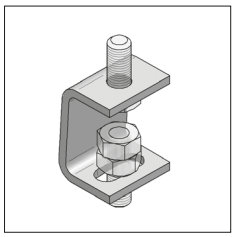

Distanziale scorrevole pensile
Pagina 13/28

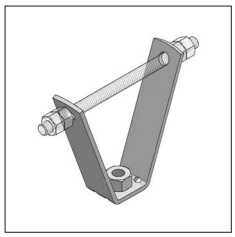

Supporto a trapezio,
Pagina 13/28

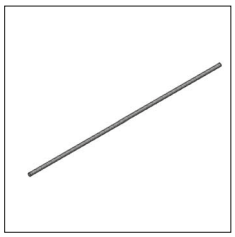

Barre filettate
Pagina 13/29

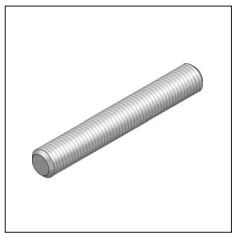

Tronchetti filettati
Pagina 13/29

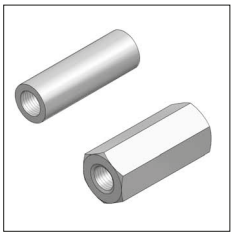

Manicotti
Pagina 13/30



Tubi filettati
Pagina 13/31

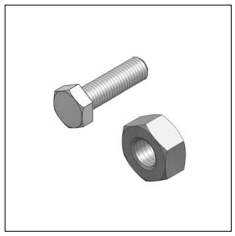

Viti ed accessori
Pagina 13/31

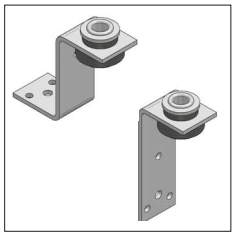

Supporti fonoassorbenti
Pagina 13/33

13

ⓘ Ancoranti in Acciaio Inox al capitolo 07

ⓘ Coppia di serraggio delle viti al capitolo 16

NOTA: MEFA Italia si riserva il diritto di modificare senza preavviso le informazioni contenute nel presente catalogo e non è responsabile di eventuali errori di stampa e trascrizione.

Collare Trabant Inox, fonoassorbente

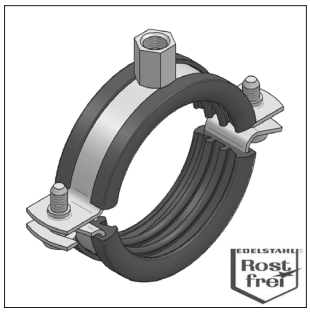

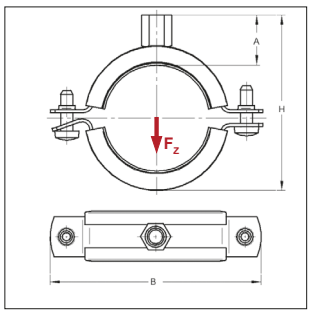

Anti-acustico DIN 4109

Classe Antifuoco B2 "Normal flamability" acc. to DIN 4102

Collare Trabant, fonoassorbente

Modello/Montaggio:

Chiusura:	Vite di chiusura
Tipo di costruzione:	in due parti
Diametro esterno del tubo:	12 - 168 mm
Connessione:	M8/M10, M10/M12
Isolamento acustico:	secondo DIN 4109

Dati tecnici:

Materiale:	Acciaio Inox
Tipo materiale:	V4A
Inserto fonoassorbente:	Gomma TPE/ EPDM
Resistenza alla Temperatura:	da - 35 °C a + 100 °C
Spessore isolamento	4,5 mm

Connessione: dado filettato M8/M10								con inserto fonoassorbente	Gomma
Diametro est. [mm]	[pollici]	Fascetta [mm]	Vite di Chiusura	Max. carico ammissibile F_z [kN]	H (min-max) [mm]	A [mm]	B [mm]	Peso [kg/pz]	Conf. [pz]	Articolo
12 - 15		20x1,0	M6	0,40	40-43	22,0	59	0,051	100	051003015
16 - 20	3/8	20x1,0	M6	0,40	43-48	22,0	64	0,054	100	051003020
21 - 25	1/2	20x1,0	M6	0,40	48-53	22,0	69	0,059	100	051003025
26 - 30	3/4	20x1,0	M6	0,40	53-58	22,0	74	0,063	100	051003030
32 - 37	1	20x1,0	M6	0,40	60-65	22,0	81	0,068	100	051003037
42 - 46	1 1/4	20x1,5	M6	0,60	71-75	22,5	92	0,096	50	051003046
48 - 52	1 1/2	20x1,5	M6	0,60	76-81	22,5	98	0,103	50	051003052
54 - 58		20x1,5	M6	0,60	82-87	22,5	104	0,110	50	051003058
60 - 65	2	20x1,5	M6	0,60	88-94	22,5	111	0,117	50	051003065
70 - 76		25x1,5	M6	0,70	99-105	22,5	121	0,151	50	051003076
85 - 90	3	25x2,0	M6	1,00	116-121	23,5	138	0,206	50	051003090
Connessione: dado filettato M10/M12								**con inserto fonoassorbente**	**Gomma**	
98 - 102		25x2,5	M6	2,50	132-136	27,0	154	0,264	50	051003102
108 - 114	4	25x2,5	M6	2,50	142-148	27,0	166	0,289	50	051003114
132 - 136		25x2,5	M6	2,50	168-172	27,0	188	0,347	25	051003136
137 - 141	5	25x2,5	M6	2,50	173-177	27,0	193	0,356	25	051003141
159 - 163		25x2,5	M6	2,50	195-199	27,0	215	0,401	25	051003163
164 - 168	6	25x2,5	M6	2,50	200-204	27,0	220	0,416	25	051003168

Nota: Il massimo carico ammissibile è stato calcolato utilizzando l'applicazione del metodo statico dei carichi di rottura, mantenendo una massima deformazione ammissibile di 1,5 mm o 2% della massima tensione del diametro del collare.

NOTA: MEFA Italia si riserva il diritto di modificare senza preavviso le informazioni contenute nel presente catalogo e non è responsabile di eventuali errori di stampa e trascrizione.

Collare Trabant Inox

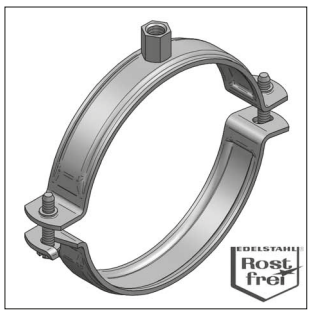

Collare Trabant

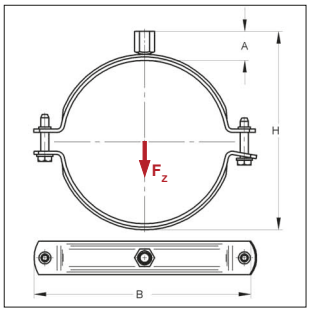

Modello/Montaggio:

Chiusura:	Vite di chiusura
Tipo di costruzione:	in due parti
Diametro esterno del tubo:	21 - 171 mm
Connessione:	M8/M10, M10/M12

Dati tecnici:

Materiale:	Acciaio Inox
Tipo materiale:	V4A

Diametro est. [mm]	Fascetta [mm]	Vite di Chiusura	Max. carico ammissibile F_z [kN]	H (min-max) [mm]	A [mm]	B [mm]	Peso [kg/pz]	Conf. [pz]	Articolo
Connessione: dado filettato M8/M10									
21 - 24	20x1,0	M6	0,40	40-43	17,5	59	0,045	100	051005024
25 - 29	20x1,0	M6	0,40	44-48	17,5	64	0,047	100	051005029
30 - 34	20x1,0	M6	0,40	49-53	17,5	69	0,050	100	051005034
35 - 39	20x1,0	M6	0,40	54-58	17,5	74	0,053	100	051005039
41 - 48	20x1,0	M6	0,40	60-67	17,5	81	0,055	100	051005048
51 - 55	20x1,5	M6	0,60	71-75	18,0	92	0,080	50	051005055
57 - 61	20x1,5	M6	0,60	77-81	18,0	98	0,086	50	051005061
63 - 67	20x1,5	M6	0,60	83-87	18,0	104	0,090	50	051005067
69 - 74	20x1,5	M6	0,60	89-94	18,0	111	0,095	50	051005074
76 - 85	25x1,5	M6	0,70	99-105	18,0	121	0,122	50	051005085
84 - 90	25x1,5	M6	0,70	104-110	18,0	126	0,126	50	051005090
Connessione: dado filettato M10/M12									
106 - 110	25x2,5	M6	2,50	132-136	22,5	154	0,225	50	051005110
114 - 122	25x2,5	M6	2,50	140-148	22,5	166	0,246	50	051005122
129 - 133	25x2,5	M6	2,50	156-160	22,5	177	0,276	25	051005133
139 - 144	25x2,5	M6	2,50	166-171	22,5	188	0,294	25	051005144
167 - 171	25x2,5	M6	2,50	194-198	22,5	215	0,337	25	051005171

NOTA: MEFA Italia si riserva il diritto di modificare senza preavviso le informazioni contenute nel presente catalogo e non è responsabile di eventuali errori di stampa e trascrizione.

Collare Inox, fonoassorbente

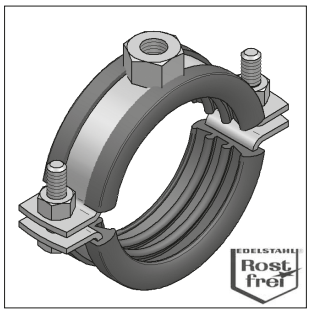

Collare Acciaio inox, fonoassorbente

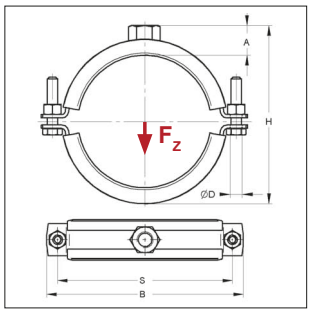

Anti-acustico DIN 4109

Classe Antifuoco ●B2● "Normal flamability" acc. to DIN 4102

Modello/Montaggio:

Chiusura:	Vite di chiusura
Tipo di costruzione:	in due parti
Diametro esterno del tubo:	15 - 410 mm
Connessione:	M8, M10, M12, M16, senza attacco
Isolamento acustico:	secondo DIN 4109
Misure fuori standard:	su richiesta

Dati tecnici:

Materiale:	Acciaio Inox	
Tipo materiale:	V4A	
	V2A	
Inserto fonoassorbente:	Gomma TPE	Silicone (su richiesta)
Resistenza alla Temperatura:	da - 35 °C a + 100 °C	da - 50 °C a + 250 °C
Spessore isolamento		
sino a Ø 45 mm	3,5 mm	
da Ø 47 mm	6,0 mm	

- altre misure e connessioni filettate su richiesta.

Diametro est. [mm]	[pollici]	Fascetta [mm]	Vite di Chiusura	Max. carico ammissibile F_z [kN]	H (min-max) [mm]	A [mm]	B [mm]	S [mm]	ØD [mm]	Peso [kg/pz]	Conf. [pz]	V4A Articolo	V2A Articolo
Connessione: dado filettato M8				**con inserto fonoassorbente in gomma**									
15 - 20	3/8	20x1,5	M6	0,75	31 - 35	11	56	43	6,5	0,060	50	0498174	0468174
21 - 25	1/2	20x1,5	M6	0,75	36 - 40	11	61	48	6,5	0,064	50	0498175	0468175
26 - 30	3/4	20x1,5	M6	0,75	41 - 45	11	66	53	6,5	0,069	50	0498176	0468176
31 - 34	1	20x1,5	M6	0,75	46 - 50	11	72	59	6,5	0,072	50	0498177	0468177
35 - 40		20x1,5	M6	0,75	51 - 56	11	78	65	6,5	0,077	50	0498178	0468178
41 - 45	1 1/4	20x1,5	M6	0,75	58 - 65	11	86	73	6,5	0,0845	50	0498179	0468179
Connessione: dado filettato M10				**con inserto fonoassorbente in gomma**									
47 - 52	1 1/2	20x2,0	M6	0,95	69 - 74	16	96	82	6,5	0,126	50	0498210	0468210
53 - 57		20x2,0	M6	0,95	75 - 79	16	101	88	6,5	0,134	50	0498211	0468211
58 - 64	2	20x2,0	M6	0,95	80 - 86	16	108	94	6,5	0,144	50	0498212	0468212
65 - 70		20x2,0	M6	0,95	87 - 92	16	114	101	6,5	0,152	50	0498213	0468213
72 - 80	2 1/2	20x2,0	M6	0,95	94 -102	16	123	110	6,5	0,162	50	0498214	0468214
82 - 90	3	20x2,0	M6	0,95	104 -112	16	134	120	6,5	0,175	50	0498215	0468215
93 - 100		20x2,0	M6	0,95	115 -122	16	144	130	6,5	0,189	50	0498216	0468216
102 - 107		20x2,0	M6	0,95	124 -129	16	152	138	6,5	0,199	50	0498217	0468217
108 - 116	4	20x2,0	M6	0,95	130 -138	16	160	147	6,5	0,210	50	0498218	0468218

NOTA: MEFA Italia si riserva il diritto di modificare senza preavviso le informazioni contenute nel presente catalogo e non è responsabile di eventuali errori di stampa e trascrizione.

Collare Inox fonoassorbente

Diametro est. [mm]	Diametro est. [pollici]	Fascetta [mm]	Vite di Chiusura	Max. carico ammissibile F_z [kN]	H (min-max) [mm]	A [mm]	B [mm]	S [mm]	ØD [mm]	Peso [kg/pz]	Conf. [pz]	V4A Articolo	V2A Articolo
Connessione: dado filettato M12				**con inserto fonoassorbente in gomma**									
102 - 107		25x3,0	M8	1,75	129-134	20	171	150	9	0,368	50	0490317	0460317
108 - 116	4	25x3,0	M8	1,75	135-143	20	179	158	9	0,383	50	0490318	0460318
119 - 127		25x3,0	M8	1,75	146-154	20	190	169	9	0,408	50	0496319	0466319
128 - 132		25x3,0	M8	1,75	155-159	20	197	176	9	0,425	50	0496320	0466320
133 - 141	5	25x3,0	M8	1,75	160-168	20	205	184	9	0,438	50	0496321	0466321
142 - 149		25x3,0	M8	1,75	169-176	20	213	192	9	0,459	50	0496322	0466322
150 - 158		25x3,0	M8	1,75	177-185	20	222	201	9	0,476	50	0496323	0466323
159 - 163		25x3,0	M8	1,75	186-190	20	228	207	9	0,499	50	0496324	04663241
164 - 168	6	25x3,0	M8	1,75	191-195	20	233	212	9	0,504	50	0496325	04663242
Connessione: dado filettato M16				**con inserto fonoassorbente in gomma**									
174 - 182		35x4,0	M10	4,00	204-212	24	265	236	11	1,015	1	0490426	0462426
192 - 200		35x4,0	M10	4,00	222-230	24	285	255	11	1,087	1	0490428	0462428
201 - 205		35x4,0	M10	4,00	231-235	24	290	261	11	1,123	1	0490429	0462429
206 - 214		35x4,0	M10	4,00	236-244	24	298	269	11	1,142	1	0490430	0462430
215 - 225	8	35x4,0	M10	4,00	255-265	24	309	280	11	1,178	1	0490431	0462431
241 - 248		35x4,0	M10	4,00	281-288	24	332	303	11	1,289	1	0492434	0462434
250 - 257		35x4,0	M10	4,00	280-287	24	341	312	11	1,322	1	0492435	0462435
272 - 277	10	35x4,0	M10	4,00	302-307	24	362	333	11	1,408	1	0492438	0462438
Senza attacco, senza vite di chiusura				**con inserto fonoassorbente in gomma**									
321 - 325	12	50x5,0	-	9,00	341-345	-	414	382	17	2,510	1	0494046	0464046
351 - 360	14	50x5,0	-	9,00	371-380	-	448	416	17	2,718	1	0494051	0464051
361 - 370		50x5,0	-	9,00	389-390	-	458	426	17	2,797	1	0494052	0464052
401 - 410	16	50x5,0	-	9,00	421-430	-	498	466	17	3,051	1	0494056	0464056

NOTA: MEFA Italia si riserva il diritto di modificare senza preavviso le informazioni contenute nel presente catalogo e non è responsabile di eventuali errori di stampa e trascrizione.

Collare Inox

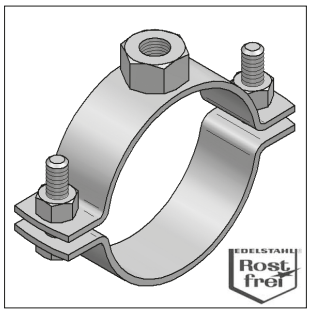

Collare Acciaio Inox

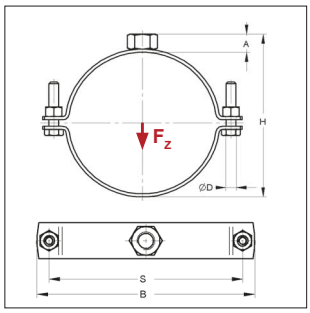

Modello/Montaggio:

Chiusura:	Vite di chiusura
Tipo di costruzione:	in due parti
Diametro esterno del tubo:	15 - 410 mm
Connessione:	M8, M10, M12, M16, senza attacco
Misure fuori standard:	su richiesta

Dati tecnici:

Materiale:	Acciaio Inox
Tipo materiale:	V4A
	V2A

Diametro est. [mm]	[pollici]	Fascetta [mm]	Vite di Chiusura	Max. carico ammissibile F_z [kN]	H (min-max) [mm]	A [mm]	B [mm]	S [mm]	ØD [mm]	Peso [kg/pz]	Conf. [pz]	V4A Articolo	V2A Articolo
Connessione: dado filettato M8													
15 - 20	3/8	20x1,5	M6	0,80	25 - 30	8	49	36	6,5	0,051	50	0499175	0469175
21 - 25	1/2	20x1,5	M6	0,80	31 - 35	8	56	43	6,5	0,054	50	0499176	0469176
26 - 30	3/4	20x1,5	M6	0,80	36 - 40	8	61	48	6,5	0,058	50	0499177	0469177
31 - 35	1	20x1,5	M6	0,80	41 - 45	8	66	53	6,5	0,060	50	0499178	0469178
36 - 40		20x1,5	M6	0,80	46 - 50	8	72	59	6,5	0,064	50	0499171	0469171
41 - 46	1 1/4	20x1,5	M6	0,80	51 - 56	8	78	65	6,5	0,066	50	0499179	0469170
Connessione: dado filettato M10													
48 - 55	1 1/2	20x2,0	M6	1,50	60 - 67	10	87	74	6,5	0,097	50	0499210	0469210
57 - 62	2	20x2,0	M6	1,50	69 - 74	10	96	82	6,5	0,103	50	0499212	0469212
63 - 67		20x2,0	M6	1,50	75 - 79	10	101	88	6,5	0,110	50	0499211	0469211
68 - 74		20x2,0	M6	1,50	80 - 86	10	108	94	6,5	0,115	50	0499213	0469213
75 - 80	2 1/2	20x2,0	M6	1,50	87 - 92	10	114	101	6,5	0,118	50	0499214	0469214
82 - 90	3	20x2,0	M6	1,50	94 -102	10	113	110	6,5	0,127	50	0499215	0469215
92 - 100		20x2,0	M6	1,50	104 -112	10	134	120	6,5	0,135	50	0499216	0469216
103 - 110		20x2,0	M6	1,50	115 -122	10	144	131	6,5	0,144	50	0499217	0469217
112 - 117	4	20x2,0	M6	1,50	124 -129	10	152	138	6,5	0,151	50	0499218	0469218
Connessione: dado filettato M12													
103 - 110		25x3,0	M8	3,20	120-127	14	163	142	9,0	0,295	50	0491317	0461317
112 - 117	4	25x3,0	M8	3,20	129-134	14	171	150	9,0	0,313	50	0491318	0461318
118 - 126		25x3,0	M8	3,20	135-143	14	179	158	9,0	0,321	50	0497319	0467319
129 - 137		25x3,0	M8	3,20	146-154	14	190	169	9,0	0,339	50	0497320	0467320
138 - 142	5	25x3,0	M8	3,20	155-159	14	197	176	9,0	0,356	50	0497321	0467321
143 - 151		25x3,0	M8	3,20	160-168	14	205	184	9,0	0,367	50	0497322	0467322
152 - 159		25x3,0	M8	3,20	169-176	14	213	192	9,0	0,379	50	0497323	0467323
160 - 168	6	25x3,0	M8	3,20	177-185	14	222	201	9,0	0,397	50	0497324	0467324

NOTA: MEFA Italia si riserva il diritto di modificare senza preavviso le informazioni contenute nel presente catalogo e non è responsabile di eventuali errori di stampa e trascrizione.

Collare Inox

Connessione: dado filettato M16													
169 - 173		35x4,0	M10	7,20	192-196	19	247	218	11,0	0,825	1	04934251	04634251
174 - 178		35x4,0	M10	7,20	197-201	19	252	223	11,0	0,843	1	04934252	04634252
193 - 200		35x4,0	M10	7,20	216-223	19	274	245	11,0	0,905	1	0493428	0463428
202 - 210		35x4,0	M10	7,20	225-233	19	284	255	11,0	0,933	1	0493429	0463429
211 - 215		35x4,0	M10	7,20	234-238	19	290	261	11,0	0,955	1	0493430	0463430
216 - 224	8	35x4,0	M10	7,20	239-247	19	298	269	11,0	0,972	1	0493431	0463431
244 - 250		35x4,0	M10	7,20	267-273	19	324	295	11,0	1,068	1	0493434	0463434
251 - 258		35x4,0	M10	7,20	274-281	19	332	303	11,0	1,093	1	0493435	0463435
272 - 280	10	35x4,0	M10	7,20	295-303	19	354	325	11,0	1,160	1	0493438	0463438
Senza connessione, senza vite di chiusura													
321 - 325	12	50x5,0	-	13,00	331-335	-	404	372	17,0	2,100	1	0495046	0465046
356 - 360	14	50x5,0	-	13,00	366-370	-	439	407	17,0	2,300	1	0495051	0465051
361 - 370		50x5,0	-	13,00	371-380	-	448	416	17,0	2,327	1	0495052	0465052
401 - 410	16	50x5,0	-	13,00	411-420	-	488	456	17,0	2,556	1	0495056	0465056

NOTA: MEFA Italia si riserva il diritto di modificare senza preavviso le informazioni contenute nel presente catalogo e non è responsabile di eventuali errori di stampa e trascrizione.

Collare per canali, fonoassorbente



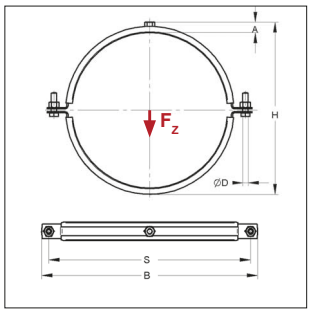

Anti-acustico DIN 4109

Classe Antifuoco B2 "Normal flamability" acc. to DIN 4102

Collare per canali, fonoassorbente

Modello/Montaggio:

Chiusura:	Vite di chiusura
Tipo di costruzione:	in due parti
Larghezza nominale:	63 - 400 mm
Connessione:	M8
Isolamento acustico:	secondo DIN 4109
Misure fuori standard:	su richiesta

Dati tecnici:

Materiale:	Acciaio Inox	
Tipo materiale:	V2A	
Inserto fonoassorbente:	Gomma TPE	Silicone (su richiesta)
Resistenza alla Temperatura:	da - 35 °C a + 100 °C	da - 50 °C a + 250 °C
Spessore isolamento	6 mm	6 mm

Altre misure a richiesta.

Connessione: dado filettato M8 — con inserto fonoassorbente in gomma — V2A

Diametro [DN]	D.E. Ø Tubo [mm]	Fascetta [mm]	Vite di Chiusura	Max. carico ammissibile F_z [kN]	H [mm]	A [mm]	B [mm]	S [mm]	ØD [mm]	Peso [kg/pz]	Conf. [pz]	Articolo
63	66	20x2,0	M6	1,0	91	16	118	105	6,5	0,145	50	0468113
71	74	20x2,0	M6	1,0	99	16	126	113	6,5	0,155	50	0468114
80	83	20x2,0	M6	1,0	108	16	135	122	6,5	0,168	50	0468115
90	93	20x2,0	M6	1,0	118	16	147	134	6,5	0,185	50	0468116
100	104	20x2,0	M6	1,0	129	16	156	143	6,5	0,192	50	0468117
112	116	20x2,0	M6	1,0	141	16	168	155	6,5	0,200	50	0468118
125	129	20x2,0	M6	1,0	154	16	201	181	8,4	0,226	50	0468120
140	144	20x2,0	M8	1,0	169	16	216	196	8,4	0,265	50	0468122
150	154	20x2,0	M8	1,0	179	16	226	206	8,4	0,305	50	0468123
160	164	20x2,0	M8	1,0	189	16	236	216	8,4	0,316	50	0468124
180	184	20x2,0	M8	1,0	209	16	256	236	8,4	0,359	1	0468127
200	204	20x2,0	M8	1,0	229	16	278	258	8,4	0,387	1	0468129
224	228	20x2,0	M8	1,0	253	16	302	282	8,4	0,423	1	0468132
250	254	20x2,0	M8	1,0	279	16	328	308	8,4	0,458	1	0468135
280	284	20x2,0	M8	1,0	309	16	358	338	8,4	0,498	1	0468140
300	305	20x2,0	M8	1,0	331	16	380	360	8,4	0,513	1	0468143
315	320	20x2,0	M8	1,0	346	16	395	375	8,4	0,556	1	0468146
355	360	20x2,0	M8	1,0	386	16	435	415	8,4	0,613	1	0468152
400	405	20x2,0	M8	1,0	431	16	482	462	8,4	0,680	1	0468156

NOTA: MEFA Italia si riserva il diritto di modificare senza preavviso le informazioni contenute nel presente catalogo e non è responsabile di eventuali errori di stampa e trascrizione.

U-Bolt filettato, senza dadi

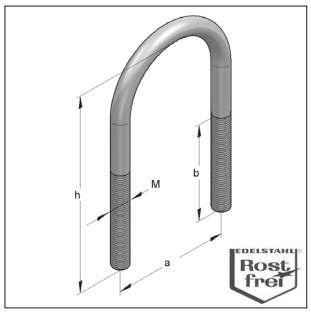

U-bolt

Modello/Montaggio:
adatto per:
- il montaggio diretto dei tubi su strutture in accaio
- il montaggio diretto su barre di profili
- impianti Sprinkler e impianti a norma VdS
- supporto guidato: usando 2 dadi e 2 rondelle
- punto fisso: usando 4 dadi e 4 rondelle

Accessori necessari: dadi, rondelle

Dati tecnici:
Materiale: Acciaio Inox
Tipo materiale: V4A

Altezza massima profilo 40 mm											V4A
Descrizione	Diametro [DN]	Filetto M	Ø-Tubo [mm]	Ø-Tubo [pollici]	a [mm]	h [mm]	b [mm]	Ø Interno [mm]	Peso [kg/pz]	Conf. [pz]	Articolo
U-bolt	**15**	M8	21,3	1/2	30	80	65	22	0,060	1	0506022
U-bolt	**20**	M8	25,0		35	80	65	27	0,061	1	0506027
			26,9	3/4							
U-bolt	**25**	M8	30,0		42	90	65	34	0,068	1	0506034
			33,7	1							
U-bolt	**32**	M8	38,0		51	100	70	43	0,076	1	0506042
			42,4	$1^{1/4}$							
U-bolt	**40**	M8	44,5		57	105	70	49	0,081	1	0506048
			48,3	$1^{1/2}$							
U-bolt	**50**	M10	57,0		71	120	70	61	0,147	1	050606001
			60,3	2							
U-bolt	**65**	M10	76,1	$2^{1/2}$	87	135	70	77	0,167	1	0506076
U-bolt	**80**	M10	88,9	3	100	155	75	90	0,193	1	050608901
Altezza massima profilo 60 mm											
U-bolt	**100**	M12	108,0		121	190	95	109	0,337	1	0506108
U-bolt	**100**	M12	114,3	4	126	195	95	114	0,347	1	0506114
U-bolt	**125**	M12	133,0		146	215	95	134	0,385	1	0506133
U-bolt	**125**	M12	139,7	5	152	220	95	140	0,394	1	0506140
U-bolt	**150**	M12	159,0		172	240	95	160	0,432	1	0506159
U-bolt	**150**	M12	168,3	6	180	250	95	168	0,450	1	0506168
U-bolt	**200**	M12	219,1	8	233	300	95	221	0,546	1	0506219

NOTA: MEFA Italia si riserva il diritto di modificare senza preavviso le informazioni contenute nel presente catalogo e non è responsabile di eventuali errori di stampa e trascrizione.

Binario di montaggio, asolato

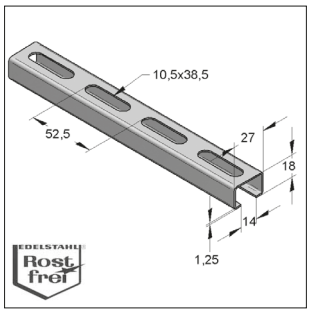

Binario di montaggio 27/18

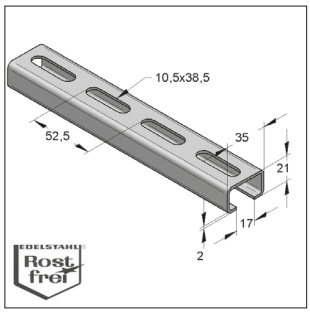

Binario di montaggio 35/21

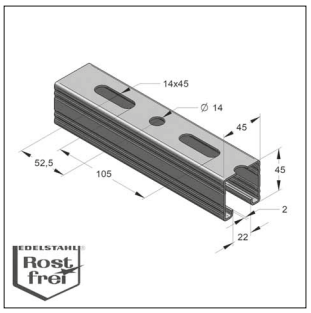

Binario di montaggio 45/45

Modello/Montaggio:
Il binario doppio è asolato e saldato

Tappi di chiusura al capitolo 2

Dati tecnici:
Materiale: Acciaio Inox
Tipo materiale: V4A
V2A

Binario di montaggio profilo-C 27/18					V4A	V2A
Descrizione	Lunghezza [m]	Fascio [m]	Peso [kg/m]	Conf. [m]	Articolo	Articolo
27/18/1,25	2	800	0,61	20	0800150	0800050
Binario di montaggio profilo-C 35/21						
35/21/2,0	3	1080	1,21	18	0800151	0800051
Binario di montaggio profilo-C 45/45						
45/45/2,0	6	240	2,50	30	080015501	080005501

Binario di montaggio doppio, forato

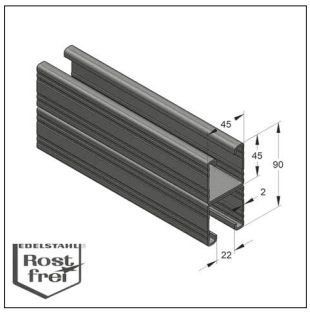

Binario di montaggio doppio 45/90

Modello/Montaggio:
Il binario doppio è asolato e saldato

Tappi di chiusura al capitolo 2

Dati tecnici:
Materiale: Acciaio Inox
Tipo materiale: V4A
V2A

Binario di montaggio profilo-C 45/90					V4A	V2A
Descrizione	Lunghezza [m]	Fascio [m]	Peso [kg/m]	Conf. [m]	Articolo	Articolo
45/90/2,0	6	120	4,99	24	080017001	080007001

Carichi dei binari da pagina 13/34

NOTA: MEFA Italia si riserva il diritto di modificare senza preavviso le informazioni contenute nel presente catalogo e non è responsabile di eventuali errori di stampa e trascrizione.

Piastra di montaggio Stex 45 MP-X

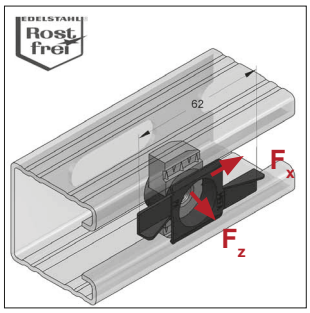

Piastra di montaggio
Stex 45 MP-X

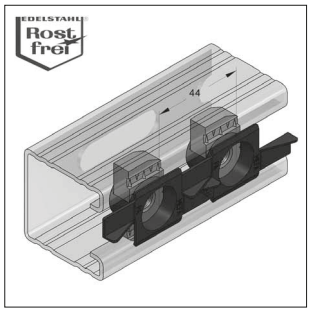

La distanza tra i fori di 2 Piastre Stex 45
MP-X unite insieme è pari a 44mm

Modello/Montaggio:
Tipo Binario: 45/45, 45/90
Istruzioni di installazione: Premere la piastra e farla scorrere nella posizione voluta
Area d'impiego: Connessione di Elementi
Accessori richiesti: Vite TE
Informazioni sui carichi a pag 13/16

Dati tecnici:
Materiale: Acciaio Inox
Tipo materiale: V4A

Descrizione	Peso [kg/m]	Conf. [pz]	Articolo
Piastra di montaggio STEX 45 MP-X M8	0,049	30	0481600
Piastra di montaggio STEX 45 MP-X M10	0,047	30	0481601
Piastra di montaggio STEX 45 MP-X M12	0,045	30	0481602

Piastra dentata S

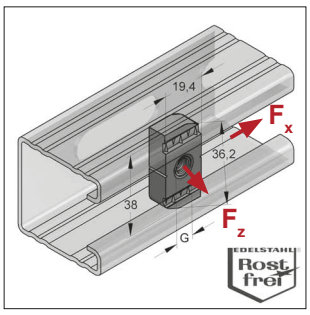

Piastra dentata S

Modello/Montaggio:
Tipo di binario: 45/45, 45/90
Istruzioni di installazione: Premere la piastra e farla scorrere nella posizione voluta
Area d'impiego: Connessione di Elementi, fissaggio di Collari
Accessori richiesti: Vite TE, Tronchetto filettato o Barra filettata, Rondella e Dado esagonale
Informazioni sui carichi a pag 13/16

Dati tecnici:
Materiale: Acciaio Inox
Tipo materiale: V4A

Descrizione	Filetto G	Dimensioni LxBxS [mm]	Peso [kg/m]	Conf. [pz]	Articolo
Piastra dentata S	**M8**	36 x 20 x 8	0,047	50	0481615
Piastra dentata S	**M10**	36 x 20 x 8	0,045	50	0481616
Piastra dentata S	**M12**	36 x 20 x 8	0,043	50	0481617

NOTA: MEFA Italia si riserva il diritto di modificare senza preavviso le informazioni contenute nel presente catalogo e non è responsabile di eventuali errori di stampa e trascrizione.

Piastra filettata 2-fori

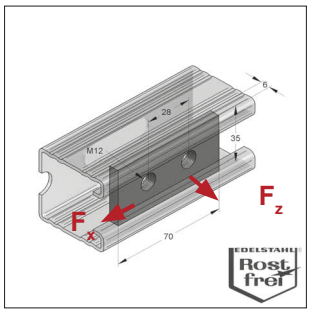

Piastra filettata a 2 fori

Modello/Montaggio:

Tipo di binario	Binari C 45
Modalità di impiego:	per connessioni sul lato aperto o sul lato asolato
Applicazione:	per connessione tra binari o di elementi di collegamento tra profilati
Accessori necessari:	vite a testa esagonale, rondella, dado

Dati tecnici:

Materiale:	Acciaio Inox
Tipo materiale:	V2A
	V4A

Informazioni sui carichi a pag 13/16

Descrizione	Dimensioni LxBxS [mm]	Filetto	Peso [kg/pz]	Conf. [pz]	V4A Articolo	V2A Articolo
Piastra filettata 2-fori	**35x70x6,0**	**M12**	0,110	1	0481610	0480610

Piastra filettata

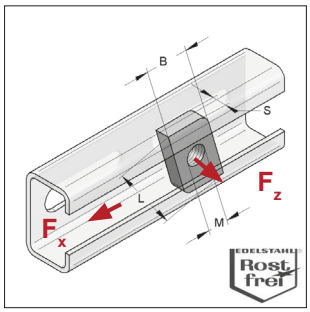

Piastra filettata

Modello/Montaggio:

Tipo di binario:	27/18, 35/21
Modalità di impiego:	per connessioni sul lato aperto o sul lato asolato
Accessori necessari:	vite a testa esagonale, tronchetto o barra filettata, rondella, dado

Dati tecnici:

Materiale:	Acciaio Inox
Tipo materiale:	V4A

*** Informazioni sui carichi a pag 13/16**

Per binario di montaggio 27/18						V4A
Descrizione	[mm]	Filetto M	Dimensioni LxBxS [mm]	Peso [kg/pz]	Conf. [pz]	Articolo
Piastra filettata	**28x15**	**M8**	24x13x4	0,008	50	07507508
Per binario di montaggio 35/21						
Piastra filettata	**38x17**	**M8**	35x18x6	0,024	50	07507708
Piastra filettata	**38x17**	**M10**	35x18x6	0,023	50	07507710
Piastra filettata	**38x17**	**M12**	35x18x6	0,022	50	07507712

NOTA: MEFA Italia si riserva il diritto di modificare senza preavviso le informazioni contenute nel presente catalogo e non è responsabile di eventuali errori di stampa e trascrizione.

Piastra filettata quadrangolare

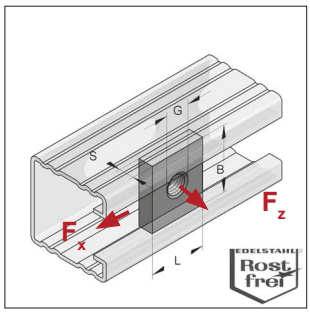

Piastra filettata quadrangolare

Modello/Montaggio:

Tipo di binario:	27/18, 35/21, 45/45, 45/90
Modalità di impiego:	per connessioni sul lato aperto o sul lato asolato
Applicazione:	per connessione tra binari o di elementi di collegamento tra binari
Accessori necessari:	vite a testa esagonale, tronchetto o barra filettata, rondella, dado esagonale

Dati tecnici:

Materiale:	Acciaio Inox
Tipo materiale:	V4A V2A

*** Informazioni sui carichi a pag 13/16**

Per binari di montaggio 27 e 35 mm					V4A	V2A
Descrizione	Dimensioni LxBxS [mm]	Filetto G	Peso [kg/pz]	Conf. [pz]	Articolo	Articolo
Piastra filettata quadrangolare	**30x22x5,0**	M8	0,025	100	0750838	0750818
Piastra filettata quadrangolare	**30x22x5,0**	M10	0,025	100	0750840	0750820
Piastra filettata quadrangolare	**30x22x5,0**	M12	0,024	100	0750842	0750822
Per binari di montaggio 35 e 45 mm						
Piastra filettata quadrangolare	**35x30x5,0**	M8	0,041	50	0481611	0480611
Piastra filettata quadrangolare	**35x30x6,0***	M10	0,048	50	0481612	0480612
Piastra filettata quadrangolare	**35x30x6,0***	M12	0,047	50	0481613	0480613
Piastra filettata quadrangolare	**35x30x6,0**	M16	0,043	50	0481614	0480614

Ponte di collegamento 45/40

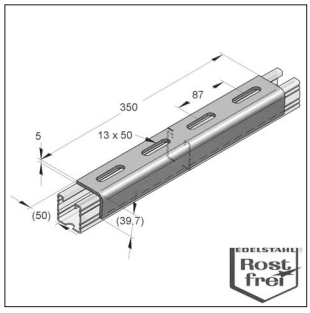

Ponte di Collegamento
per binari in Acciaio Inox

Modello/Montaggio:

Tipo di binario:	Binari serie 45
Modalità di impiego:	Adatto per la connessione dei binari
Accessori consigliati:	2 x Piastra filettata M12 4 x Viti T.E. M12 x 25 4 x Rondelle 13 x 24 x 2,5

Dati tecnici:

Materiale:	Acciaio Inox
Tipo materiale:	V2A

Per i profili doppi raccomandiamo di utilizzare 2 ponti di collegamento.

Descrizione	Altezza [mm]	Larghezza [mm]	Lunghezza [mm]	Spessore [mm]	Peso [kg/pz]	Conf. [pz]	Articolo
Ponte di collegamento 45/40	39,7	50	350	5	1,04	1	048162001

NOTA: MEFA Italia si riserva il diritto di modificare senza preavviso le informazioni contenute nel presente catalogo e non è responsabile di eventuali errori di stampa e trascrizione.

Piastra a U

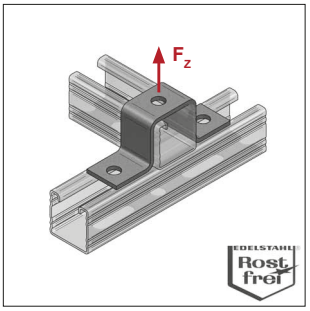

Piastra a U

Modello/Montaggio:
Tipo di binario: Binari C 45
Applicazione: Adatto per la connessione dei Binari

Dati tecnici:
Materiale: Acciaio Inox
Tipo materiale: V4A

Descrizione	Adatta per binario	L [mm]	A [mm]	L1 [mm]	h [mm]	Max. Carico ammissibile F_z [kN]	Spessore [mm]	Peso [kg/pz]	Conf. [pz]	V4A Articolo
Piastra a U 45	45/45	134	105	46	45	3,5	4	0,229	1	0481626

Piastra forata

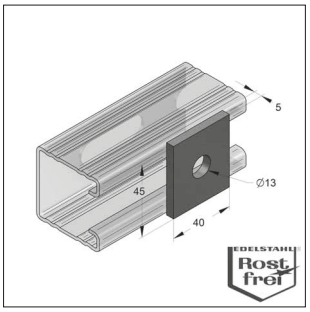

Piastra forata

Modello/Montaggio:
Tipo di binario: Binari C 45

Dati tecnici:
Materiale: Acciaio Inox
Tipo materiale: V4A
V2A

Descrizione	Dimensioni [mm]	Peso [kg/pz]	Conf. [pz]	V4A Articolo	V2A Articolo
Piastra forata	45x40x5	0,068	1	0481401	0480401

NOTA: MEFA Italia si riserva il diritto di modificare senza preavviso le informazioni contenute nel presente catalogo e non è responsabile di eventuali errori di stampa e trascrizione.

Carichi ammissibili

in combinazione con piastra filettata 2 fori V2A/V4A, piastra filettata V4A, piastra filettata V2A/V4A
Coefficiente di sicurezza globale γ = 2

Binari Acciaio inox V2A/V4A	Stex45 MP-X V4A			
		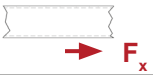	M10	M12
	F_z [kN]	F_x [kN]	Coppia di serraggio	
			[Nm]	[Nm]
45/45/2,0	**8,00**	**2,63**	**50**	**60**
45/90/2,0 D				

Binari Acciaio inox V2A/V4A	Piastra dentata S V4A			
			M10	M12
	F_z [kN]	F_x [kN]	Coppia di serraggio	
			[Nm]	[Nm]
45/45/2,0	**8,00**	**2,63**	**50**	**60**
45/90/2,0 D				

Binari Acciaio inox V2A/V4A	Piastra fllettata 2-fori V2A/V4A		
			M12
	F_z [kN]	F_x [kN]	Coppia di serraggio [Nm]
45/45/2,0	**8,00**	**1,90**	**60**
45/90/2,0 D			

Binari Acciaio inox V2A/V4A	Piastra filettata quadrangolare 35x30x6 V2A/V4A			
			M10	M12
	F_z [kN]	F_x [kN]	Coppia di serraggio	
			[Nm]	[Nm]
45/45/2,0	**5,00**	**1,20**	**50**	**60**
45/90/2,0 D				

NOTA: MEFA Italia si riserva il diritto di modificare senza preavviso le informazioni contenute nel presente catalogo e non è responsabile di eventuali errori di stampa e trascrizione.

Griffa di fissaggio

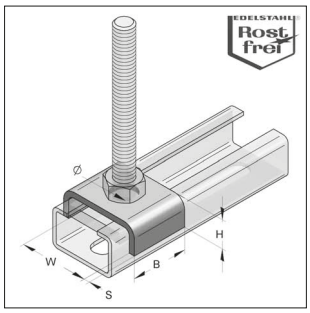

Griffa di fissaggio

Modello/Montaggio:
Tipo di binario: Binari C 27, 35 e 45 mm
Modalità di impiego: Connessione tra profilati

Dati tecnici:
Materiale: Acciaio Inox
Tipo materiale: V4A
V2A

Descrizione	Profilati larghi [mm]	W [mm]	B [mm]	Ø D [mm]	H [mm]	S [mm]	Peso [kg/pz]	Conf. [pz]	V4A Articolo	V2A Articolo
Griffa di fissaggio	**27**	28	20	10,5	8	2	0,014	1	-	0809513
Griffa di fissaggio	**35**	36	30	13,0	12	3	0,042	1	-	0809511
Griffa di fissaggio	**45**	46	35	13,0	15	4	0,086	1	0481629	0480629

Piastra a T / a L / a croce

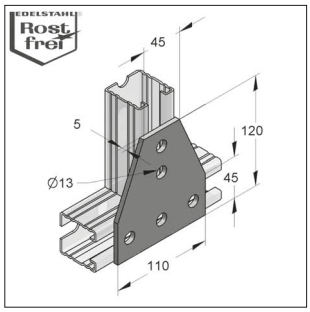

Piastra a T

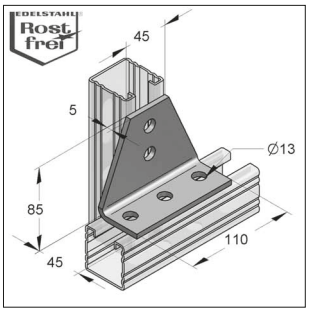

Piastra a T 90°

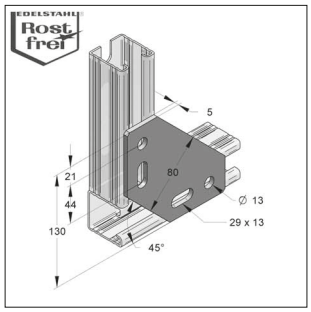

Piastra a L

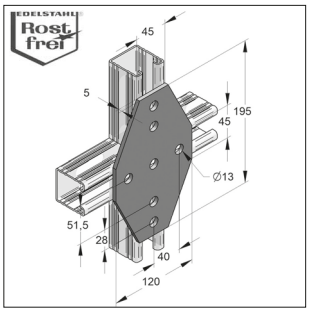

Piastra a croce

Modello/Montaggio:
Tipo di binario: Binari C 45

Nota: I carichi ammissibili dipendono dagli elementi di collegamento (vedere tabella a pag 13/17)

Dati tecnici:
Materiale: Acciaio Inox
Tipo materiale: V4A
V2A

Descrizione	Ø foro [mm]	Peso [kg/pz]	Conf. [pz]	V4A Articolo	V2A Articolo
Piastra a T	13	0,412	1	0481657	0480657
Piastra a T 90°	13	0,418	1	0481687	0480687
Piastra a L	13	0,419	1	048165901	-
Piastra a croce	13	0,687	1	-	0480658

NOTA: MEFA Italia si riserva il diritto di modificare senza preavviso le informazioni contenute nel presente catalogo e non è responsabile di eventuali errori di stampa e trascrizione.

Squadretta 40/5

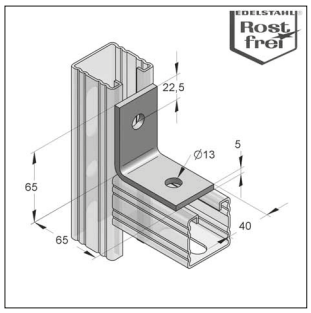

Squadretta 40/5 2-fori

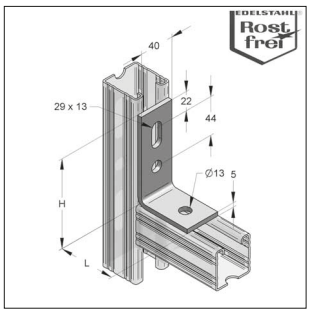

Squadretta 40/5 3-fori L e K

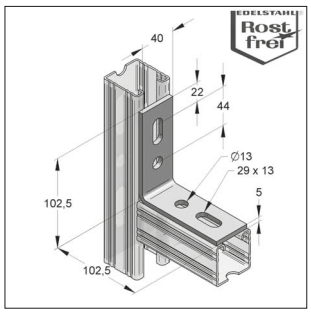

Squadretta 40/5 4-fori 90°

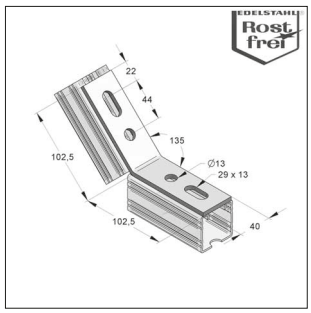

Squadretta 40/5 4-fori 135°

Modello/Montaggio:
Tipo di binario: Serie-C 45

Nota: I carichi ammissibili dipendono dagli elementi di collegamento (vedere tabella a pag 13/16)

Dati tecnici:
Materiale: Acciaio Inox
Tipo materiale: V4A
V2A

Descrizione	Dimensioni LxHxS [mm]	Ø foro [mm]	Peso [kg/pz]	Conf. [pz]	V4A Articolo	V2A Articolo
Squadretta 40/5 2-fori	65x65x5,0	13	0,188	1	0481402	0480402
Squadretta 40/5 3-fori L	65x102,5x5,0	13	0,235	1	048140301	048040301
Squadretta 40/5 3-fori K	45x102,5x5,0	13	0,203	1	048140401	048040401
Squadretta 40/5 4-fori 90°	102,5x102,5x5,0	13	0,286	1	048140501	048040501
Squadretta 40/5 4-fori 135°	102,5x102,5x5,0	13	0,292	1	048140601	048040601

Nodo universale

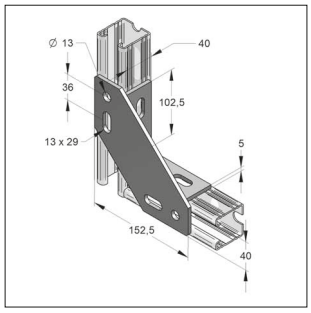

Nodo Universale

Modello/Montaggio:
Tipo di binario: Serie-C 45
Applicazione: Collegamento angolari di binari. La posizione del nodo universale è libera.

Nota: I carichi ammissibili dipendono dagli elementi di connessione

Dati tecnici:
Materiale: Acciaio Inox
Tipo materiale: V4A

Descrizione	Specifiche	Dimensioni [mm]	Peso [kg/pz]	Conf. [pz]	V4A Articolo
Nodo Universale	4-fori	152,5x152,5x5	0,84	1	0481409

NOTA: MEFA Italia si riserva il diritto di modificare senza preavviso le informazioni contenute nel presente catalogo e non è responsabile di eventuali errori di stampa e trascrizione.

Nodo triangolare 40/5 4-fori

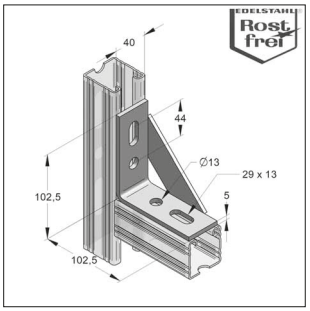

Nodo triangolare 40/5 4-fori

Modello/Montaggio:
Tipo di binario: Serie-C 45

Nota: I carichi ammissibili dipendono dagli elementi di collegamento (vedere tabella a pag 13/16)

Dati tecnici:
Materiale: Acciaio Inox
Tipo materiale: V4A
V2A

Descrizione	Ø foro [mm]	Peso [kg/pz]	Conf. [pz]	V4A Articolo	V2A Articolo
Nodo triangolare 40/5 4-fori	13	0,375	1	048140701	048040701

NOTA: MEFA Italia si riserva il diritto di modificare senza preavviso le informazioni contenute nel presente catalogo e non è responsabile di eventuali errori di stampa e trascrizione.

Piastra di base

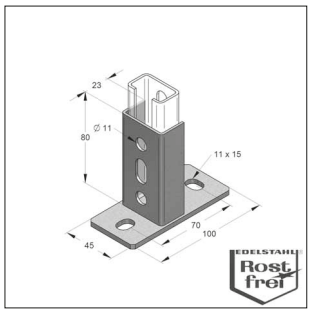

Piastra di base verticale
per binario 35

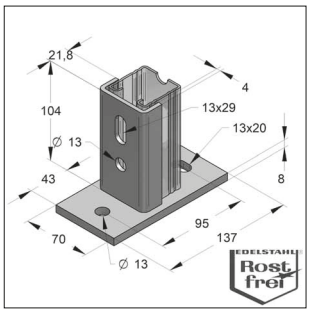

Piastra di base verticale
per binario 45

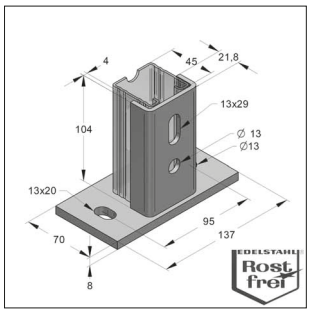

Piastra di base orizzontale
per binario 45

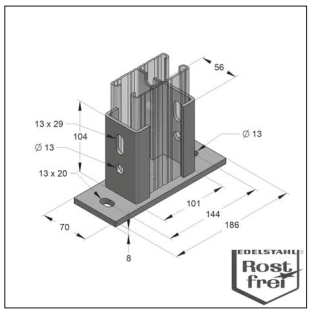

Piastra di base
per binario doppio 45/90

Modello/Montaggio:

Tipo di binario:	Binari C 35, 45
Accessori necessari piastra di base 35:	2x piastra filettata 38x17
	Vite testa esagonale M10x25
Accessori necessari piastra di base 45:	piastra dentata 2-Fori
	Vite testa esagonale M12x25
Nota:	I carichi ammissibili dipendono dagli elementi di collegamento (vedere tabella a pag 13/16)

Dati tecnici:

Materiale:	Acciaio Inox
Tipo materiale:	V4A
	V2A

Descrizione	Peso [kg/pz]	Conf. [pz]	V4A Articolo	V2A Articolo
Piastra di base verticale per binario 35	0,238	1	9993300	–
Piastra di base verticale per binario 45	0,826	1	048120101	048020101
Piastra di base orizzontale per binario 45	0,826	1	048120401	048020401
Piastra di base per binario doppio 45/90	1,273	1	048120901	048020901

Piastra snodata

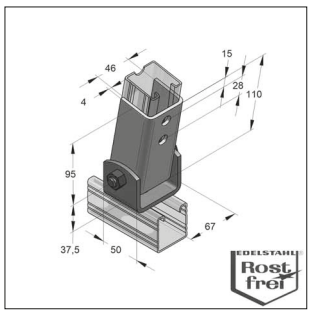

Piastra snodata

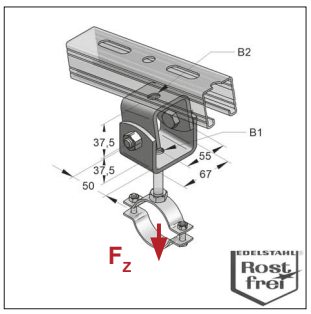

Piastra snodata
con foro di connessione

Modello/Montaggio:

Modalità di impiego:	Per installazione su soffitti inclinati e pavimenti inclinati
Applicazioni:	Per connessione di collari, per connessione di binari di montaggio
	I valori di carico dipendono dai componenti utilizzati

Dati tecnici:

Materiale:	Acciaio Inox
Tipo materiale:	V4A
	V2A

* I carichi si riferiscono ai componenti, non alle connessioni

Descrizione	Per barre filettate B1 / B2	B1 [mm]	B2 [mm]	Max. carico ammissibile* F_z [kN]	Peso [kg/pz]	Conf. [pz]	V4A Articolo	V2A Articolo
Piastra snodata		-	-	-	0,856	1	0481206	0480206
Piastra snodata con foro di connessione	**M8-M12 / M8-M12**	13	13	10	0,671	1	0481207	0480207
Piastra snodata con foro di connessione	**M16 / M16**	17	17	10	0,663	1	0481208	0480208

NOTA: MEFA Italia si riserva il diritto di modificare senza preavviso le informazioni contenute nel presente catalogo e non è responsabile di eventuali errori di stampa e trascrizione.

Base per mensola

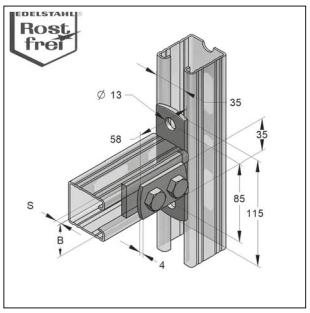

Base per mensola

Modello/Montaggio:

Tipo di binario: Binari C 35 e 45

Applicazione: Connessione di binario

Accessori: Vite a testa esagonale M12x25

Dati tecnici:

Materiale: Acciaio Inox

Tipo materiale: V4A
V2A

Descrizione		s [mm]	B [mm]	Peso [kg/pz]	Conf. [pz]	V4A Articolo	V2A Articolo
Base per mensola	**35/21**	5	30	0,301	1	-	0480660
Base per mensola	**45/45**	6	35	0,363	1	0481656	0480656

Mensola saettata

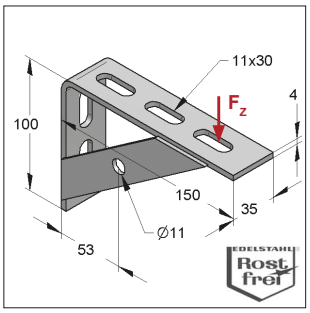

Mensola a squadra L
con 1 saetta

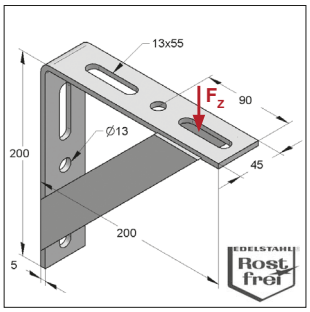

Mensola saettata
con 2 saette

Modello/Montaggio:

Tipo di binario: Binari C 45
Interasse tra i fori 105 mm

Dati tecnici:

Materiale: Acciaio Inox

Tipo materiale: V4A
V2A

Descrizione	Max. carico ammissibile F_z [kN]	Peso [kg/pz]	Conf. [pz]	V4A Articolo	V2A Articolo
Mensola a squadra L	2,5	0,304	1	0803102	0803101
Mensola saettata	5,0	1,368	1	0481408	0480408

NOTA: MEFA Italia si riserva il diritto di modificare senza preavviso le informazioni contenute nel presente catalogo e non è responsabile di eventuali errori di stampa e trascrizione.

Mensola Profilo-C 35/21/2,0 mm

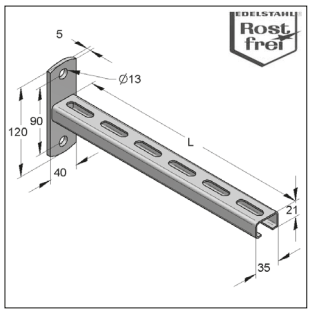

Mensola 35/21/2,0

Modello/Montaggio:

Piatto:	120 x 40 x 5 mm
Fori:	Ø 13,0 mm

Dati tecnici:

Materiale:	Acciaio Inox
Tipo materiale:	V4A
	V2A

Descrizione	Lunghezza	Max. carico ammissibile						Peso	Conf.	V4A	V2A
		V4A			V2A					Articolo	Articolo
	L [mm]	q [kN/m]	F_1 [kN]	F_2 [kN]	q [kN/m]	F_1 [kN]	F_2 [kN]	[kg/pz]	[pz]		
Mensola 35/21	**262,5**	2,24	0,59	0,29	1,87	0,49	0,25	0,51	1	0582021	0582020
Mensola 35/21	**315,0**	1,56	0,49	0,25	1,30	0,41	0,20	0,57	1	0583021	0583020
Mensola 35/21	**420,0**	0,88	0,37	0,18	0,73	0,31	0,15	0,69	1	0584021	0584020

Mensola Profilo-C 45/45/2,0 mm

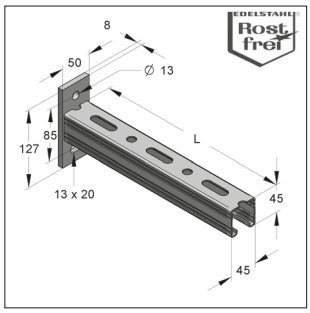

Mensola 45/45/2,0

Modello/Montaggio:

Piatto	127 x 50 x 8 mm

Dati tecnici:

Materiale:	Acciaio Inox
Tipo materiale:	V4A
	V2A

Descrizione	Lunghezza	Max. carico ammissibile						Peso	Conf.	V4A	V2A
		V4A			V2A					Articolo	Articolo
	L [mm]	q [kN/m]	F_1 [kN]	F_2 [kN]	q [kN/m]	F_1 [kN]	F_2 [kN]	[kg/pz]	[pz]		
Mensola 45/45	**210,0**	16,02	3,36	1,68	13,35	2,80	1,40	0,916	15	0481661	0480661
Mensola 45/45	**315,0**	7,12	2,24	1,12	5,93	1,87	0,93	1,180	15	0481662	0480662
Mensola 45/45	**420,0**	4,01	1,68	0,84	3,34	1,40	0,70	1,440	10	0481663	0480663
Mensola 45/45	**525,0**	2,56	1,35	0,67	2,14	1,12	0,56	1,700	10	0481664	0480664

Situazione di carico 1 (LF1)

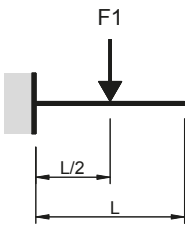

Situazione di carico 2 (LF2)

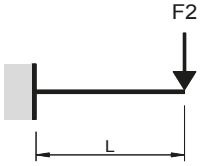

Situazione di carico 3 (LF3)

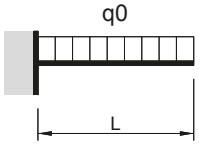

NOTA: MEFA Italia si riserva il diritto di modificare senza preavviso le informazioni contenute nel presente catalogo e non è responsabile di eventuali errori di stampa e trascrizione.

Saetta di rinforzo 45° a T

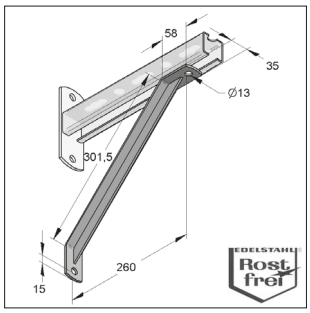

Saetta di rinforzo 45° a T

Modello/Montaggio:
Fori: Ø 13,0 mm

Dati tecnici:
Materiale: Acciaio Inox
Tipo materiale: V4A
V2A

Descrizione	Peso [kg/pz]	Conf. [pz]	V4A Articolo	V2A Articolo
Saetta di rinforzo 45° a T	0,679	1	0481510	0480510

Morsetto TKM 2

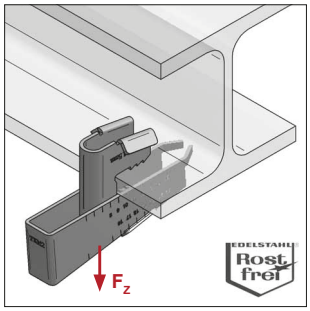

Morsetto TKM

VdS G 413 001

FM APPROVED

Modello/Montaggio:
Applicazioni: Installazione rapida e facile su strutture in acciaio e profili
Montaggio: Posizionare il morsetto sull'ala del profilo in carpenteria (come in figura) e colpire con un martello fino a che sia avvenuto lo spostamento di tre tacche della scala graduata

Produttore: SMK Meister

Dati tecnici:
Materiale: Acciaio Inox
Tipo materiale: V4A
Approvazioni: VdS e FM
VdS G 413001

Descrizione	Spessore fissabile [mm]	Per barra filettata	Max. carico ammissibile F_z [kN]	Peso [kg/pz]	Conf. [pz]	V4A Articolo
Morsetto TKM 2 M10	**8 - 20**	M10	3,5	0,161	25	0481711

NOTA: MEFA Italia si riserva il diritto di modificare senza preavviso le informazioni contenute nel presente catalogo e non è responsabile di eventuali errori di stampa e trascrizione.

Rampone

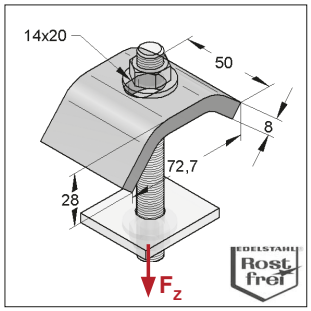

Rampone

Modello/Montaggio:
Senza accessori

Dati tecnici:
Materiale: Acciaio Inox
Tipo materiale: V2A

* I carichi si riferiscono ai componenti, non alle connessioni

Descrizione	Asta filettata	Coppia di serraggio [Nm]	Max. carico ammissibile* F_z [kN]	Peso [kg/pz]	Conf. [pz]	V2A Articolo
Rampone	M12	5	8,2	0,242	1	0480651

Set Morsetto

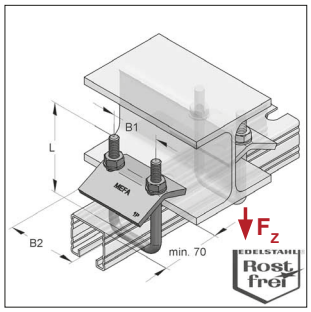

Set Morsetto M10 45/45

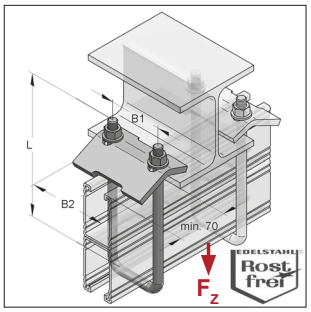

Set Morsetto M12 45/90

Modello/Montaggio:
Tipo di binario: Binari Sistema 45
Area d'impiego: Per il fissaggio dei Binari di montaggio su travi in acciaio

Il set si compone di:
1 Supporto per tubi U-Bolt
1 Placchetta di serraggio
2 Dadi esagonali
2 Rondelle

Dati tecnici:
Materiale: Acciaio Inox
Tipo materiale: V4A

Avvertenze:
- In caso di installazione di tubazioni orizzontali posizionate non centrali rispetto ai due morsetti, i carichi massimi del Set Morsetto possono differire da quelli indicati a causa della flessione indotta dal braccio di leva.
- Per ogni punto di fissaggio devono essere utilizzati 2 Set Morsetto.
- I carichi di esercizio indicati si riferiscono ad un solo Set Morsetto.
- Fare attenzione alle indicazioni di carico dei binari di montaggio.

Descrizione	L [mm]	B1 [mm]	Coppia di serraggio consigliata [Nm]	B2 [mm]	Max. Spessore consigliato [mm]	Carico max. F_z [kN]	Peso [kg/pz]	Conf. [pz]	V4A Articolo
Adatto per binari 45/45									
Set Morsetto M10 45/45	90	56	15	80	26	4,0	0,401	1	0481690
Adatto per binari 45/90									
Set Morsetto M10 45/90	135	56	15	80	26	4,0	0,447	1	0481692

NOTA: MEFA Italia si riserva il diritto di modificare senza preavviso le informazioni contenute nel presente catalogo e non è responsabile di eventuali errori di stampa e trascrizione.

Punto fisso Tipo A (a saldare)

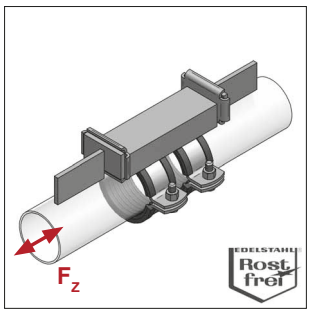

Punto fisso Tipo A
(versione in acciaio inox)

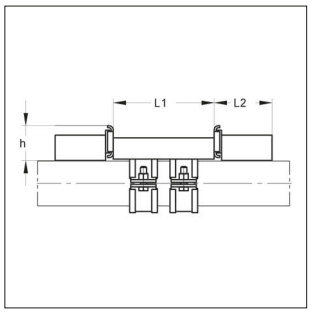

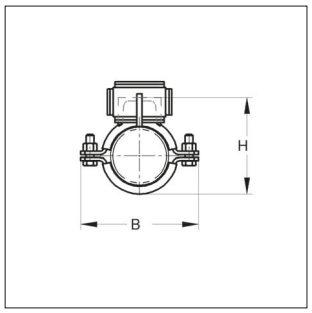

Anti-acustico DIN 4109

Classe Antifuoco B2 "Normal flamability" acc. to DIN 4102

Modello/Montaggio:
Punto fisso con isolamento acustico, in robusta struttura saldata che assorbe forze derivate da ingenti pressioni. Grazie a questa forma, sono evitati i collegamenti metallici tra tubazione e struttura edile.

Materiale punto fisso:	Acciaio (S235JR)	
Materale piastra di pressione:	Accaio Inox V4A / V2A	
Finitura punto fisso:	Zincatura galvanica (GALV)	
Profilo isolante:	Gomma TPE	Silicone
Resistenza alla temperatura:	da - 35 °C a + 100 °C	da - 50 °C a + 250 °C

NOTA: Per i morsetti di montaggio per la saldatura delle piastre di pressione e per altri dati tecnici vedere capitolo 3a.
[1)] Per un corretto assorbimento della pressione assiale è consigliabile la versione tipo B da DN80 (su richiesta)

Dimensioni	Fascetta Collare	Profilo	L1	L2	h	H	B	Max assorbimento di pressione assiale [1)] F_z	Peso	Conf.	Silicone Articolo	Gomma Articolo
[mm]	[mm]	[mm]	[mm]	[mm]	[mm]	[mm]	[mm]	[kN]	[kg/pz]	[pz]		
Punto fisso misura I, Acciaio T (Accessori: morsetto 1a)								**Piastra di pressione V4A**			**Silicone**	**Gomma**
20 - 25	25 x 3	30 x 30 x 100	96	43	66 - 71	87	8,5	1,07	1	9999384	9999370
26 - 30	25 x 3	30 x 30 x 100	96	43	72 - 76	92	8,5	1,10	1	9999385	9999371
31 - 36	25 x 3	30 x 30 x 100	96	43	77 - 82	98	8,5	1,12	1	9999386	9999372
38 - 45	25 x 3	30 x 30 x 100	96	43	84 - 91	107	8,5	1,16	1	9999387	9999373
47 - 51	25 x 3	30 x 30 x 100	96	43	93 - 97	114	8,5	1,20	1	9999388	9999374
53 - 57	25 x 3	30 x 30 x 100	96	43	99 - 102	120	8,5	1,23	1	9999389	9999375
Punto fisso misura II, Acciaio U (Accessori: morsetto 2)								**Piastra di pressione V4A**			**Silicone**	**Gomma**
60,3	50 x 5	65 x 42 x 200	126	43	112,5	148	20	4,75	1	9999390	9999376
76,1	50 x 5	65 x 42 x 200	126	63	131,5	166	20	4,99	1	9999391	9999377
88,9	50 x 5	65 x 42 x 200	126	63	146,0	179	20	5,20	1	9999392	9999378
108,0	50 x 5	65 x 42 x 200	126	63	165,0	198	20	5,47	1	9999393	9999379
114,3	50 x 5	65 x 42 x 200	126	63	171,5	204	20	5,56	1	9999394	9999380
133,0	50 x 5	80 x 45 x 200	126	63	191,0	223	20	6,6	1	9999395	9999381
139,7	50 x 5	80 x 45 x 200	126	63	198,5	230	20	6,8	1	9999396	9999382
159 - 160	50 x 5	80 x 45 x 200	126	63	218 - 219	250	20	7,0	1	9999397	9999383
Punto fisso misura I, Acciaio T (Accessori: morsetto 1a)								**Piastra di pressione V2A**			**Silicone**	**Gomma**
20 - 25	25 x 3	30 x 30 x 100	96	43	66 - 71	87	8,5	1,07	1	9999746	9999530
26 - 30	25 x 3	30 x 30 x 100	96	43	72 - 76	92	8,5	1,10	1	9999745	9999350
31 - 36	25 x 3	30 x 30 x 100	96	43	77 - 82	98	8,5	1,12	1	9999524	9999351
38 - 45	25 x 3	30 x 30 x 100	96	43	84 - 91	107	8,5	1,16	1	9999361	9999352
47 - 51	25 x 3	30 x 30 x 100	96	43	93 - 97	114	8,5	1,20	1	9999744	9999353
53 - 57	25 x 3	30 x 30 x 100	96	43	99 - 103	120	8,5	1,23	1	9999362	9999354
Punto fisso misura II, Acciaio U (Accessori: morsetto 2)								**Piastra di pressione V2A**			**Silicone**	**Gomma**
60,3	50 x 5	65 x 42 x 200	126	43	112,5	148	20	4,75	1	9999525	9999419
76,1	50 x 5	65 x 42 x 200	126	63	113,5	166	20	4,99	1	9999363	9999355
88,9	50 x 5	65 x 42 x 200	126	63	146,0	179	20	5,20	1	9999364	9999356
108,0	50 x 5	65 x 42 x 200	126	63	165,0	198	20	5,47	1	9999365	9999357
114,3	50 x 5	65 x 42 x 200	126	63	171,5	204	20	5,56	1	9999366	9999358
133,0	50 x 5	80 x 45 x 200	126	63	191,0	223	20	6,6	1	9999367	9999359
139,7	50 x 5	80 x 45 x 200	126	63	198,5	230	20	6,8	1	9999368	9999429
159,0	50 x 5	80 x 45 x 200	126	63	218 - 219	250	20	7,0	1	9999369	9999360

NOTA: MEFA Italia si riserva il diritto di modificare senza preavviso le informazioni contenute nel presente catalogo e non è responsabile di eventuali errori di stampa e trascrizione.

Slitta GL 100

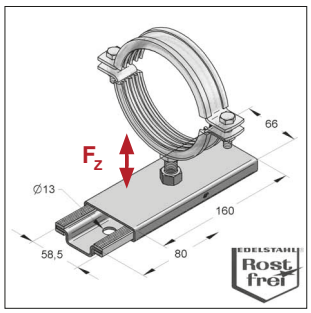

Slitta GL 100

Modello/Montaggio:

Massimo scorrimento:	75 mm	
Massima dimensione del collare:	1 x M10:	88,9 mm
	1 x M12:	114,3 mm
	2 x M12:	139,7 mm
	2 x Manicotto 1/2":	219,1 mm

Dati tecnici:

Materiale:	Acciaio Inox
Tipo materiale:	V4A

Descrizione	Connessione	Max. carico ammissibile F_z [kN]	Peso [kg/pz]	Conf. [pz]	V4A Articolo
Slitta GL 100	1 x M10	2,5	0,431	1	0770550
Slitta GL 100	1 x M12	2,5	0,436	1	0770552
Slitta GL 100	2 x M12	2,5	0,453	1	0770553
Slitta GL 100	2 x 1/2"	2,5	0,487	1	0770554

Slitta a piatto

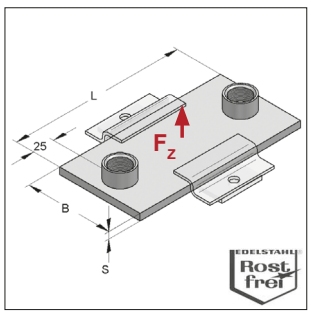

Slitta a piatto

Modello/Montaggio:

Applicazione:	Assorbimento di dilatazioni assiali delle tubazioni
Accessori necessari:	Striscia di scorrimento Piastra a Z
Dimensioni dei collari consigliati:	L 150 = fino a Ø 193,0 mm L 200 = fino a Ø 299,5 mm L 250 = fino a Ø 419,0 mm

Dati tecnici:

Materiale:	Acciaio Inox
Tipo materiale:	V4A V2A

Descrizione	Dimensioni LxBxS [mm]	Connessione	max scorrimento sospeso [mm]	max scorrimento appoggio [mm]	Max. carico ammissibile F_z [kN]	Accessori Striscia di scorrimento [Articolo]	Peso [kg/pz]	Conf. [pz]	V4A Articolo	V2A Articolo
Slitta a piatto	**150x100x8**	2 x M16	20	100	6,8	0779555	1,00	1	0772831	0772808
Slitta a piatto	**200x100x8**	2 x M16	70	150	4,5	0779555	1,31	1	0772832	0772805
Slitta a piatto	**200x150x8**	2 x 1/2"	70	150	6,8	0779567	1,31	1	0772824	0772804
Slitta a piatto	**250x100x8**	2 x 1/2"	120	200	3,4	0779555	1,60	1	0772823	0772803

NOTA: MEFA Italia si riserva il diritto di modificare senza preavviso le informazioni contenute nel presente catalogo e non è responsabile di eventuali errori di stampa e trascrizione.

Piastra a Z

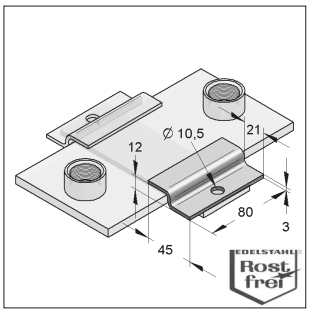

Piastra a Z

Modello/Montaggio:

Applicazioni: Da utilizzare con le slitte a piatto MEFA

Accessori necessari: Vite a testa esagonale M10x25, dado o piastra filettata adattata al profilo

Dati tecnici:

Materiale: Acciaio Inox

Tipo materiale: V4A, V2A

Descrizione	Lunghezza [mm]	Peso [kg/pz]	Conf. [pz]	V4A Articolo	V2A Articolo
Piastra a Z	80	0,120	1	0779516	0779511

Piastra filettata

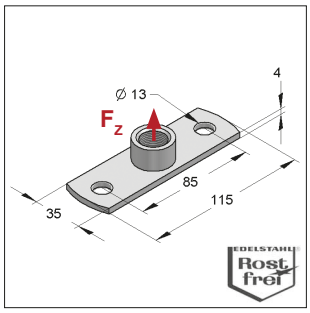

Piastra filettata Tipo I

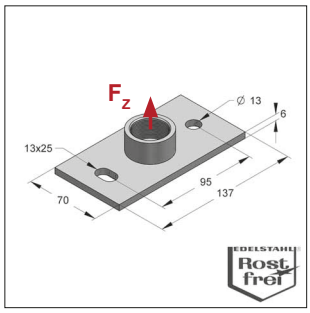

Piastra filettata Tipo III

Modello/Montaggio:

Applicazioni: Piastra con connessione filettata adatta al montaggio su strutture o profilati. Usata per il montaggio di collari tramite la connessione con barra o tronchetto filettato.

Dati tecnici:

Materiale: Acciaio Inox

Tipo materiale: V4A, V2A

Descrizione	Dimensioni Lunghezza [mm]	Larghezza [mm]	Spessore [mm]	Max. carico ammissibile di trazione F_z [kN]	Peso [kg/pz]	Conf. [pz]	V4A Articolo	V2A Articolo
Piastra filettata Tipo I / M8	115	35	4	1,35	0,125	1	0598479	0599479
Piastra filettata Tipo I / M10	115	35	4	1,35	0,132	1	0598495	0599495
Piastra filettata Tipo I / M12	115	35	4	1,35	0,137	1	0598061	0599061
Piastra filettata Tipo I / M16	115	35	4	1,35	0,159	1	0598088	0599088
Piastra filettata Tipo I / 1/2"	115	35	4	1,35	0,154	1	0598045	0599045
Piastra filettata Tipo III / 1/2"	137	70	6	5,90	0,485	1	0598702	0599702
Piastra filettata Tipo III / 3/4"	137	70	6	5,90	0,498	1	0598703	0599703
Piastra filettata Tipo III / 1"	137	70	6	5,90	0,532	1	0598700	0599700

NOTA: MEFA Italia si riserva il diritto di modificare senza preavviso le informazioni contenute nel presente catalogo e non è responsabile di eventuali errori di stampa e trascrizione.

Distanziale scorrevole pensile

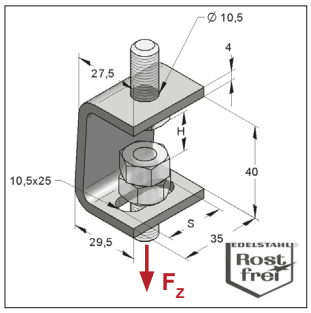

Distanziale scorrevole pensile

Modello/Montaggio:

Applicazioni: Per il montaggio con barra filettata

Accessori necessari: 1 Tronchetto filettato M8/110
2 Dadi M8/M10

Dati tecnici:

Materiale: Acciaio Inox
Tipo materiale: V4A
V2A

Descrizione	Filetto	Regolabile in altezza H [mm]	Dilatazione S [mm]	Massimo carico ammissibile F_z [kN]	Peso [kg/pz]	Conf. [pz]	V4A Articolo	V2A Articolo
Distanziale scorrevole pensile	**M8 e M10**	20/16	15-17	2,0	0,096	1	0781002	0781001

Supporto a trapezio

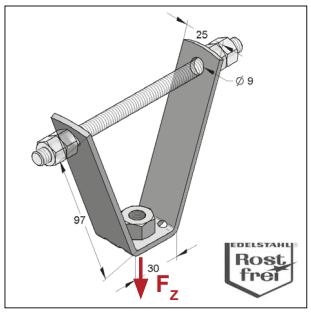

Piastra a trapezio

Modello/Montaggio:

Applicazione: Per il montaggio di tubazioni, canali di ventilazione e profilati direttamente sotto i soffitti in lamiera grecata.

Accessori necessari: 1 Tronchetto filettato M8
4 Dadi M8

Dati tecnici:

Materiale: Acciaio Inox
Tipo materiale: V4A
V2A

Descrizione	Filetto	Max. carico ammissibile F_z [kN]	Peso [kg/pz]	Conf. [pz]	V4A Articolo	V2A Articolo
Supporto a trapezio	**M8**	2,0	0,128	1	0783971	0783961
Supporto a trapezio	**M10**	2,0	0,136	1	0783972	0783962

NOTA: MEFA Italia si riserva il diritto di modificare senza preavviso le informazioni contenute nel presente catalogo e non è responsabile di eventuali errori di stampa e trascrizione.

Barra filettata, DIN 976-1

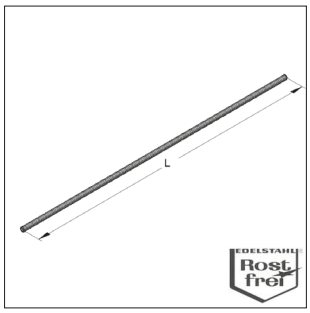

Barra filettata

Carico ammissibile* a flessione

Lunghezza L [mm]	V4A M8 F [kN]	V2A M8 F [kN]	V4A M10 F [kN]	V2A M10 F [kN]	V4A M12 F [kN]	V2A M12 F [kN]	V4A M16 F [kN]	V2A M16 F [kN]
50	0,17	0,17	0,34	0,34	0,64	0,64	1,67	1,67
100	0,04	0,04	0,11	0,11	0,22	0,22	0,79	0,79
150	0,02	0,02	0,05	0,05	0,10	0,10	0,35	0,35
200	0,01	0,01	0,03	0,03	0,06	0,06	0,20	0,20
250			0,02	0,02	0,04	0,04	0,13	0,13
300			0,01	0,01	0,03	0,03	0,09	0,09
350					0,02	0,02	0,06	0,06
400							0,05	0,05

* V4A
f_y=240 N/mm²
Fattore di sicurezza=1,5
E-Modulo=200.000 N/mm²

* V2A
f_y=220 N/mm²
Fattore di sicurezza=1,5
E-Modulo=200.000 N/mm²

Max. deformazione
f = L/150 in riferimento alla sezione resistente

Modello/Montaggio:
secondo DIN 976-1
Filetto: M8, M10, M12, M16
Lunghezza L: 1000 mm

Dati tecnici:
Materiale: Acciaio Inox
Tipo materiale: V4A
V2A

Descrizione	Filetto	Max. trazione V4A / V2A [kN]	Peso [kg/m]	Conf. [pz]	V4A Articolo	V2A Articolo
Barra filettata	**M8**	15,68	0,333	50	0738508	0738006
Barra filettata	**M10**	24,85	0,520	25	0738510	0738009
Barra filettata	**M12**	36,11	0,749	25	0738512	0738012
Barra filettata	**M16**	67,26	1,331	10	0738516	0738016

Tronchetto filettato, DIN 976-1

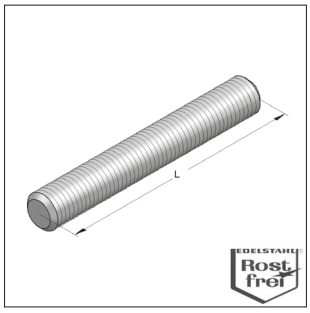

Tronchetto filettato

Modello/Montaggio:
secondo DIN 976-1
Filetto: M8, M10, M12
Lunghezza: da 30 a 110 mm

Dati tecnici:
Materiale: Acciaio Inox
Tipo materiale: V4A
V2A

Descrizione	Filetto	Lunghezza L [mm]	Max. trazione V4A / V2A [kN]	Peso [kg/pz]	Conf. [pz]	V4A Articolo	V2A Articolo
Tronchetto filettato	**M8**	30	15,68	0,010	100	-	0732130
Tronchetto filettato	**M8**	50	15,68	0,017	100	-	0732150
Tronchetto filettato	**M8**	70	15,68	0,024	100	-	0732170
Tronchetto filettato	**M8**	110	15,68	0,037	100	-	0732210
Tronchetto filettato	**M10**	50	24,85	0,026	100	-	0732350
Tronchetto filettato	**M10**	70	24,85	0,037	100	-	0732370
Tronchetto filettato	**M10**	110	24,85	0,057	50	-	0732410
Tronchetto filettato	**M12**	50	36,11	0,038	50	0734550	0732550
Tronchetto filettato	**M12**	110	36,11	0,083	50	0734610	0732610

NOTA: MEFA Italia si riserva il diritto di modificare senza preavviso le informazioni contenute nel presente catalogo e non è responsabile di eventuali errori di stampa e trascrizione.

Manicotto di giunzione

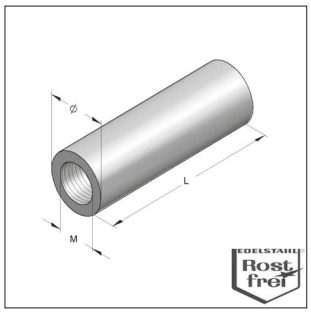

Manicotto di giunzione tondo

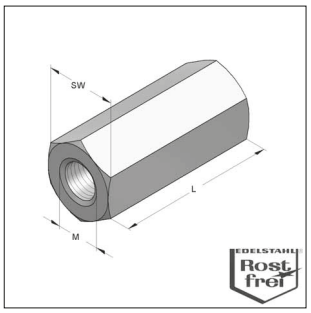

Manicotto di giunzione esagonale

Modello/Montaggio:

Filetto: M8, M10, M12, M16

Lunghezza: da 30 a 50 mm

Dati tecnici:

Materiale: Acciaio Inox

Tipo materiale: V4A
V2A

Tipo tondo								V4A	V2A
Descrizione	Filetto femmina M	Lunghezza L V4A [mm]	Lunghezza L V2A [mm]	Ø-esterno [mm]	SW	Peso [kg/pz]	Conf. [pz]	Articolo	Articolo
Manicotto di giunzione	**M8**	-	**30**	11	-	0,015	100	-	0700025
Manicotto di giunzione	**M10**	-	**40**	13	-	0,025	50	-	0700026
Manicotto di giunzione	**M12**	-	**40**	15	-	0,031	50	-	0700027
Manicotto di giunzione	**M16**	-	**50**	22	-	0,092	25	-	0700028
Tipo esagonale									
Manicotto di giunzione	**M8**	**30**	**30**	-	13	0,027	100	0702880	0702830
Manicotto di giunzione	**M10**	**30**	**40**	-	17	0,047	50	0702883	0702835
Manicotto di giunzione	**M12**	**30**	**40**	-	19	0,055	50	0702888	0702840
Manicotto di giunzione	**M16**	**40**	**40**	-	24	0,110	25	0702894	0702844

NOTA: MEFA Italia si riserva il diritto di modificare senza preavviso le informazioni contenute nel presente catalogo e non è responsabile di eventuali errori di stampa e trascrizione.

Tubo filettato

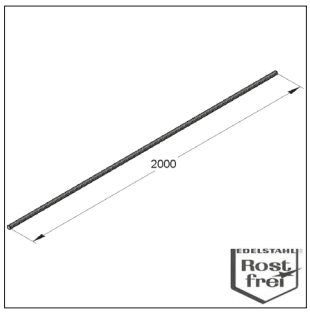

Tubo filettato

Modello/Montaggio:
Modello: Tubo con filetto maschio

Dati tecnici:
Materiale: Acciaio Inox
Tipo materiale: V4A

Descrizione	Filetto	Lunghezza L [mm]	Peso [kg/pz]	Conf. [m]	V4A Articolo
Tubo filettato	**1/2"**	2000	2,300	20	0737002A4
Tubo filettato	**1"**	2000	2,594	10	0737004A4

Vite a brugola con testa cilindrica, DIN EN ISO 4762

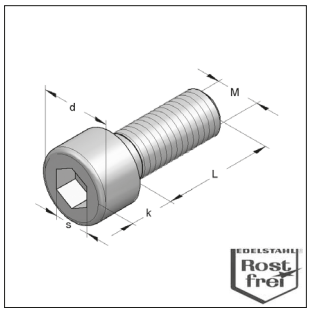

Vite a brugola

Modello/Montaggio:
Con testa a brugola
Secondo DIN EN ISO 4762
Filetto: M8, M10, M12
Lunghezza: da 20 a 30 mm

Dati tecnici:
Materiale: Acciaio Inox
Tipo materiale: V4A
V2A

Descrizione	Filetto M	L [mm]	d [mm]	k [mm]	s [mm]	Peso [kg/pz]	Conf. [pz]	V4A Articolo	V2A Articolo
Vite a brugola	**M8**	**20**	13	8	6	0,016	200	3445220	3445201
Vite a brugola	**M10**	**30**	16	10	8	0,033	50	3445230	3445231
Vite a brugola	**M12**	**25**	18	12	10	0,043	50	3445225	3445226

Dado esagonale, DIN EN ISO 4032

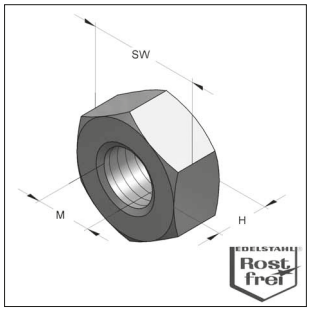

Dado esagonale

Modello/Montaggio:
Secondo DIN EN ISO 4032
Filetto: M6, M8, M10, M12, M16
Chiave da utilizzare: 10, 13, 17, 19, 24

Dati tecnici:
Materiale: Acciaio Inox
Tipo materiale: V4A
V2A

Descrizione	Filetto M	Altezza [mm]	Larghezza chiave SW	Peso [kg/pz]	Conf. [pz]	V4A Articolo	V2A Articolo
Dado esagonale	**M6**	5,0	10	0,003	100	4128006	4128106
Dado esagonale	**M8**	6,5	13	0,005	100	4128108	4128008
Dado esagonale	**M10**	8,0	17	0,013	100	4128110	4128010
Dado esagonale	**M12**	10,0	19	0,017	100	4128112	4128012
Dado esagonale	**M16**	13,0	24	0,040	100	4128116	4128016

NOTA: MEFA Italia si riserva il diritto di modificare senza preavviso le informazioni contenute nel presente catalogo e non è responsabile di eventuali errori di stampa e trascrizione.

Vite a testa esagonale, DIN EN ISO 4017

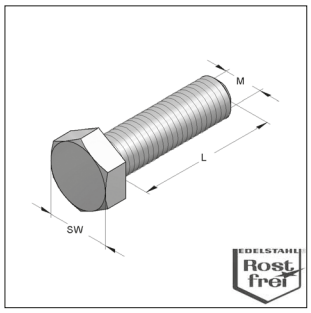

Vite a testa esagonale

Modello/Montaggio:
Secondo DIN EN ISO 4017
Filetto: M8, M10, M12
Lunghezza: da 20 a 60 mm

Dati tecnici:
Materiale: Acciaio Inox
Tipo materiale: V4A
V2A

Descrizione	Filetto M	Lunghezza L [mm]	Larghezza chiave SW	Peso [kg/pz]	Conf. [pz]	V4A Articolo	V2A Articolo
Vite a testa esagonale	**M8**	**20**	13	0,014	100	-	3206620
Vite a testa esagonale	**M8**	**30**	13	0,018	100	3206631	3206630
Vite a testa esagonale	**M10**	**25**	17	0,027	100	3206702	3206701
Vite a testa esagonale	**M10**	**40**	17	0,039	50	3206741	3206740
Vite a testa esagonale	**M10**	**60**	17	0,049	50	3206761	3206760
Vite a testa esagonale	**M12**	**25**	19	0,035	50	3206802	3206801
Vite a testa esagonale	**M12**	**40**	19	0,053	50	3206826	3206825
Vite a testa esagonale	**M12**	**60**	19	0,071	50	3206836	3206835

Rondella

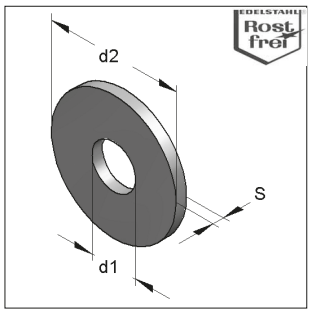

Rondelle

Modello/Montaggio:
Secondo DIN EN ISO 7089 e DIN EN ISO 7093-1
Caratteristiche delle rondelle rinforzate:
- ampio diametro esterno
- ampia superficie di contatto
- migliore distribuzione del carico

Dati tecnici:
Materiale: Acciaio Inox
Tipo materiale: V4A
V2A

Descrizione	Dimensioni d1 [mm]	x	d2 [mm]	x	s [mm]	DIN EN ISO	Peso [kg/pz]	Conf. [pz]	V4A Articolo	V2A Articolo
Rondella	8,4	x	16	x	1,6	7089	0,002	100	4338118	4338108
Rondella	10,5	x	20	x	2,0	7089	0,003	100	4338120	4338110
Rondella	13,0	x	24	x	2,5	7089	0,007	100	4338123	4338113
Rondella	8,4	x	25	x	2,0	7093-1	0,006	100	4338208	4338008
Rondella	10,5	x	30	x	2,5	7093-1	0,011	100	4338210	4338010
Rondella	13,0	x	37	x	3,0	7093-1	0,019	100	4338213	4338013
Rondella	17,0	x	50	x	3,0	7093-1	0,037	50	4338217	4338017
Rondella	10,5	x	40	x	3,0	-	0,028	100	43385103	-

NOTA: MEFA Italia si riserva il diritto di modificare senza preavviso le informazioni contenute nel presente catalogo e non è responsabile di eventuali errori di stampa e trascrizione.

Asta a doppio filetto

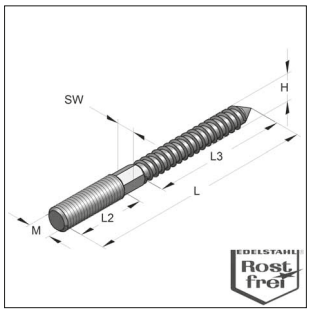

Asta a doppio filetto

Modello/Montaggio:
Con filetto per legno e filetto metrico

Dati tecnici:
Materiale: Acciaio Inox
Tipo materiale: V4A
V2A

Descrizione	Filetto M	L [mm]	H [mm]	L2 [mm]	L3 [mm]	Chiave SW	adatta per tasselli K2	Peso [kg/pz]	Conf. [pz]	V4A Articolo	V2A Articolo
Asta a doppio filetto	**M8**	**60**	7,0	20	30	6	10 x 44	0,016	100	3600037	3600035
Asta a doppio filetto	**M8**	**80**	7,0	30	37	6	10 x 44	0,021	100	3600045	3600043
Asta a doppio filetto	**M8**	**100**	7,0	40	47	6	10 x 44	0,027	100	3600072	3600070
Asta a doppio filetto	**M10**	**80**	8,9	20	47	8	12 x 60	0,035	50	-	3609083
Asta a doppio filetto	**M10**	**100**	8,9	30	57	8	12 x 60	0,042	50	-	3609105

Supporto fonoassorbente

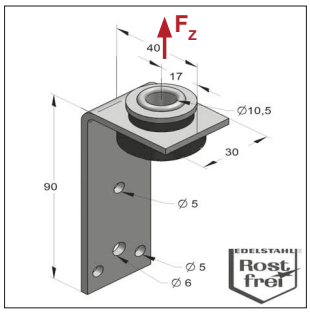

Supporto fonoassorbente LLN

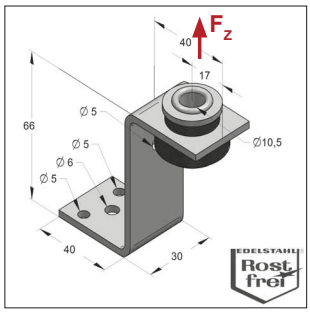

Supporto fonoassorbente ZLN

Anti-acustico DIN 4109

Modello/Montaggio:
Applicazioni: Per il montaggio dei canali di ventilazione. Adatto per barre filettate M8 e M10

Caratteristiche del prodotto: Elemento antiacustico integrato con rondella nel tipo L

Dati tecnici:
Materiale: Acciaio Inox
Tipo materiale: V4A
V2A
Profilo isolante: Gomma SBR
Resistenza alla temperatura: - 35 °C / + 100 °C

Descrizione	Lunghezza	Fascetta [mm]	Max carico ammissibile F_z [KN]	Peso [kg/pz]	Conf. [pz]	V4A Articolo	V2A Articolo
Supporto fonoassorbente LLN	**90 mm**	30x3,0	0,9	0,109	1	0590004	0590003
Supporto fonoassorbente ZLN	**66 mm**	30x3,0	0,9	0,117	1	0590039	0590038

NOTA: MEFA Italia si riserva il diritto di modificare senza preavviso le informazioni contenute nel presente catalogo e non è responsabile di eventuali errori di stampa e trascrizione.

Valori di carico per i binari di montaggio

Carichi ammissibili per la situazione di carico: 1xF

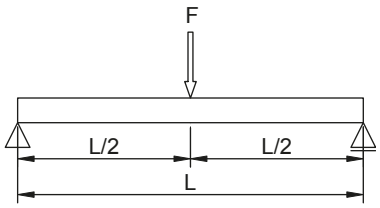

Binario in Acciaio Inox								
	27/18/1,25	27/18/1,25	35/21/2,0	35/21/2,0	45/45/2,0	45/45/2,0	45/90/2,0	45/90/2,0
Materiale	V2A	V4A	V2A	V4A	V2A	V4A	V2A	V4A
F / L	[kN]	[kN]	[kN]	[kN]	[kN]	[kN]	[kN]	[kN]
[mm]	Carico ammissibile F in kN							
250	0,75	0,78	1,77	1,85	7,84	8,18	9,28	9,28
500	0,37	0,39	0,89	0,92	3,92	4,09	9,28	9,28
750	0,25	0,25	0,59	0,62	2,61	2,72	7,64	7,98
1000	0,15	0,14	0,40	0,40	1,95	2,04	5,72	5,97
1250			0,25	0,25	1,56	1,63	4,57	4,77
1500			0,17	0,17	1,29	1,35	3,80	3,96
1750			0,12	0,12	1,10	1,15	3,24	3,39
2000					0,87	0,87	2,83	2,95
2250					0,68	0,68	2,50	2,61
2500					0,54	0,54	2,24	2,34
2750					0,44	0,44	2,03	2,12
3000					0,36	0,36	1,85	1,93
3250					0,29	0,29	1,69	1,77
3500					0,24	0,24	1,56	1,59
3750					0,20	0,20	1,37	1,37
4000					0,17	0,17	1,18	1,18
4250					0,14	0,14	1,02	1,02
4500					0,11	0,11	0,89	0,89
4750							0,78	0,78
5000							0,68	0,68
5250							0,60	0,60
5500							0,52	0,52
5750							0,46	0,46
6000							0,40	0,40

Calcoli eseguiti con:		
Coeff. di sicurezza globale	χ	= 1,54
Massima deflessione ammissibile	δ_{adm}	= L/200
Modulo di elasticità	E	= 200.000 N/mm²

NOTA: MEFA Italia si riserva il diritto di modificare senza preavviso le informazioni contenute nel presente catalogo e non è responsabile di eventuali errori di stampa e trascrizione.

Valori di carico per i binari di montaggio

Carichi ammissibili per la situazione di carico: 2xF

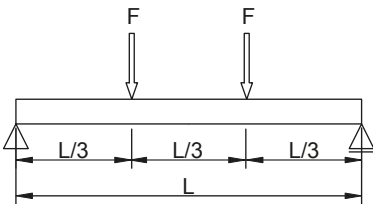

Binario in Acciaio Inox								
	27/18/1,25	27/18/1,25	35/21/2,0	35/21/2,0	45/45/2,0	45/45/2,0	45/90/2,0	45/90/2,0
Materiale	V2A	V4A	V2A	V4A	V2A	V4A	V2A	V4A
F / L	[kN]	[kN]	[kN]	[kN]	[kN]	[kN]	[kN]	[kN]
[mm]	Carico ammissibile F in kN							
250	0,56	0,58	1,33	1,39	4,01	4,18	4,64	4,64
500	0,28	0,29	0,67	0,69	2,94	3,07	4,64	4,64
750	0,16	0,15	0,42	0,42	1,96	2,04	4,64	4,64
1000			0,24	0,24	1,47	1,53	4,29	4,48
1250			0,15	0,15	1,17	1,22	3,43	3,58
1500			0,10	0,10	0,93	0,93	2,85	2,97
1750					0,68	0,68	2,43	2,54
2000					0,51	0,51	2,12	2,22
2250					0,40	0,40	1,88	1,96
2500					0,32	0,32	1,68	1,76
2750					0,26	0,26	1,52	1,57
3000					0,21	0,21	1,31	1,31
3250					0,17	0,17	1,10	1,10
3500					0,15	0,15	0,94	0,94
3750					0,12	0,12	0,80	0,80
4000					0,10	0,10	0,69	0,69
4250							0,60	0,60
4500							0,53	0,53
4750							0,46	0,46
5000							0,40	0,40
5250							0,35	0,35
5500							0,31	0,31
5750							0,27	0,27
6000							0,24	0,24

Calcoli eseguiti con:		
Coeff. di sicurezza globale	χ	= 1,54
Massima deflessione ammissibile	δ_{adm}	= L/200
Modulo di elasticità	E	= 200.000 N/mm²

NOTA: MEFA Italia si riserva il diritto di modificare senza preavviso le informazioni contenute nel presente catalogo e non è responsabile di eventuali errori di stampa e trascrizione.

Valori di carico per i binari di montaggio

Carichi ammissibili per la situazione di carico: 3xF

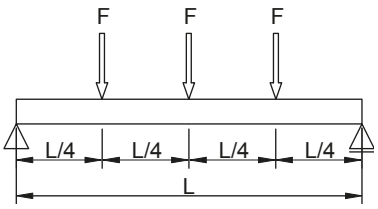

Binario in Acciaio Inox								
	27/18/1,25	27/18/1,25	35/21/2,0	35/21/2,0	45/45/2,0	45/45/2,0	45/90/2,0	45/90/2,0
Materiale	V2A	V4A	V2A	V4A	V2A	V4A	V2A	V4A
F / L	[kN]	[kN]	[kN]	[kN]	[kN]	[kN]	[kN]	[kN]
[mm]	Carico ammissibile F in kN							
250	0,38	0,39	0,89	0,93	2,67	2,79	3,10	3,10
500	0,19	0,2	0,45	0,46	1,96	2,05	3,10	3,10
750	0,11	0,11	0,3	0,3	1,31	1,36	3,10	3,10
1000			0,17	0,17	0,98	1,02	2,86	2,99
1250			0,11	0,11	0,78	0,82	2,29	2,39
1500					0,65	0,67	1,90	1,98
1750					0,49	0,49	1,62	1,70
2000					0,37	0,37	1,42	1,48
2250					0,29	0,29	1,25	1,31
2500					0,23	0,23	1,12	1,17
2750					0,19	0,19	1,02	1,06
3000					0,15	0,15	0,93	0,94
3250					0,13	0,13	0,79	0,79
3500					0,11	0,11	0,67	0,67
3750							0,58	0,58
4000							0,50	0,50
4250							0,43	0,43
4500							0,38	0,38
4750							0,33	0,33
5000							0,29	0,29
5250							0,25	0,25
5500							0,22	0,22
5750							0,20	0,20
6000							0,17	0,17

Calcoli eseguiti con:		
Coeff. di sicurezza globale	χ	= 1,54
Massima deflessione ammissibile	δ_{adm}	= L/200
Modulo di elasticità	E	= 200.000 N/mm²

NOTA: MEFA Italia si riserva il diritto di modificare senza preavviso le informazioni contenute nel presente catalogo e non è responsabile di eventuali errori di stampa e trascrizione.

Valori di carico per i binari di montaggio in acciaio inox

Carichi ammissibili per la situazione di carico: lineare uniformemente distribuito q_0

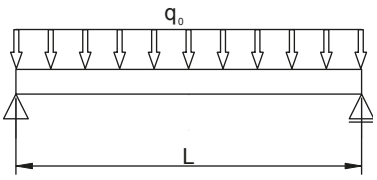

Binario in Acciaio Inox								
	27/18/1,25	27/18/1,25	35/21/2,0	35/21/2,0	45/45/2,0	45/45/2,0	45/90/2,0	45/90/2,0
Materiale	V2A	V4A	V2A	V4A	V2A	V4A	V2A	V4A
q_0 / L	[kN/m]	[kN/m]	[kN/m]	[kN/m]	[kN/m]	[kN/m]	[kN/m]	[kN/m]
[mm]	Carico ammissibile 90 in kN/m							
250	5,93	6,18	14,14	14,75	49,33	51,47	57,14	57,14
500	1,48	1,54	3,53	3,68	15,66	16,34	28,57	28,57
750	0,55	0,53	1,52	1,52	6,95	7,25	19,05	19,05
1000	0,23	0,22	0,64	0,64	3,90	4,07	11,44	11,94
1250	0,12	0,11	0,32	0,32	2,49	2,60	7,31	7,63
1500			0,18	0,18	1,68	1,68	5,06	5,28
1750			0,11	0,11	1,05	1,05	3,71	3,87
2000					0,70	0,70	2,83	2,95
2250					0,48	0,48	2,22	2,32
2500					0,35	0,35	1,79	1,87
2750					0,26	0,26	1,47	1,54
3000					0,19	0,19	1,19	1,19
3250					0,15	0,15	0,92	0,92
3500					0,11	0,11	0,73	0,73
3750							0,59	0,59
4000							0,48	0,48
4250							0,39	0,39
4500							0,32	0,32
4750							0,27	0,27
5000							0,22	0,22
5250							0,19	0,19
5500							0,16	0,16
5750							0,13	0,13
6000							0,11	0,11

Calcoli eseguiti con:		
Coeff. di sicurezza globale	χ	= 1,54
Massima deflessione ammissibile	δ_{adm}	= L/200
Modulo di elasticità	E	= 200.000 N/mm²

NOTA: MEFA Italia si riserva il diritto di modificare senza preavviso le informazioni contenute nel presente catalogo e non è responsabile di eventuali errori di stampa e trascrizione.

Tabella riassuntiva dei binari in acciaio inox

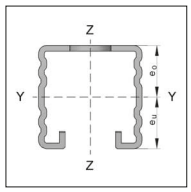

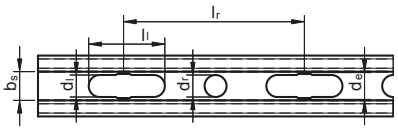

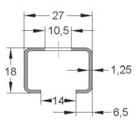

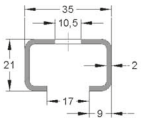

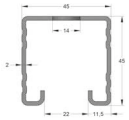

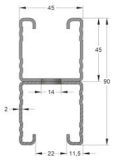

Binario			**acciaio inox**			
			27/18/1,25	**35/21/2,0**	**45/45/2,0**	**45/90/2,0**
V2A						
Materiale			1.4301	1.4301	1.4301	1.4301
Tensione di snervamento	f_y	N/mm²	230	230	230	230
Peso al metro	G/m	kg/m	0,61	1,21	2,50	5,00
V4A						
Materiale			1.4571	1.4571	1.4571	1.4571
Tensione di snervamento	f_y	N/mm²	240	240	240	240
Peso al metro	G/m	kg/m	0,61	1,21	2,50	5,0
Lunghezza	l	m	2,00	3,00	6,00	6,00
Sezione trasversale (area netta)	A_k	cm²	0,67	1,44	2,86	5,70
Larghezza apertura	b_s	mm	14,0	17,0	22,0	22,0
Interasse fori/asole	l_r	mm	52,5	52,5	105,0	105,0
Ø foro	d_r	mm	-	-	14	14
Ø asola per lunghezza	d_l x l_l	mm x mm	10,5x38,5	10,5x38,5	14x45	14x45
Larghezza massima asola	d_e	mm	-	-	-	-
Caratteristiche Asse-YY						
Momento di inerzia	I_y	cm⁴	0,29	0,84	7,46	43,27
Modulo di resistenza a flessione	W_y	cm³	0,31	0,74	3,28	9,61
Distanza dal baricentro	e_o	cm	0,85	0,97	2,27	4,50
Distanza dal baricentro	e_u	cm	0,95	1,13	2,22	4,50
Raggio d'inerzia	i_y	cm	0,66	0,76	1,62	2,75
Caratteristiche Asse-ZZ						
Momento d'inerzia	I_z	cm⁴	0,89	2,94	10,38	20,77
Modulo di resistenza a flessione	W_z	cm³	0,66	1,68	4,61	9,23
Distanza dal baricentro	e_z	cm	1,35	1,75	2,25	2,25
Raggio d'inerzia	i_z	cm	1,15	1,43	1,91	1,91

NOTA: MEFA Italia si riserva il diritto di modificare senza preavviso le informazioni contenute nel presente catalogo e non è responsabile di eventuali errori di stampa e trascrizione.

INGEGNERIA INDUSTRIALE
CENTUM®

Sistema modulare di fissaggio per carichi pesanti



Ingegneria industriale CENTUM® - MEFA

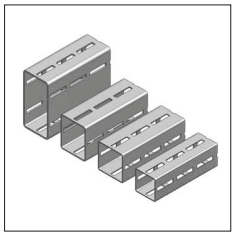

Profili CENTUM®
Pagina 14/5

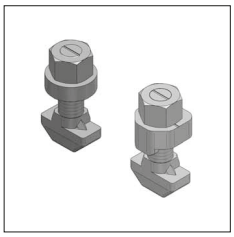

T-Lock, T-Lock Plus
Pagina 14/6

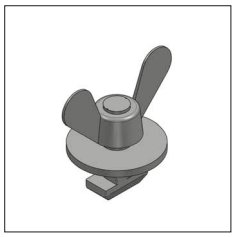

CENTUM® FixBob
Page 14/8

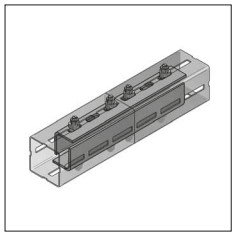

Ponte di collegamento CENTUM®
Pagina 14/9

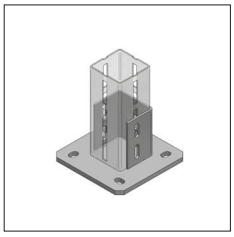

Piastra di base CENTUM®
Pagina 14/10

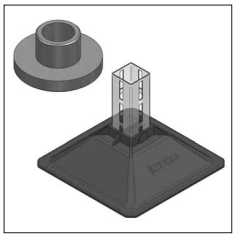

Adattatore per ancorante Piastra XL100 CENTUM®
Pagina. 14/11

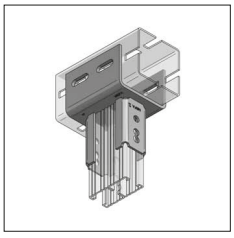

Adattatori CENTUM®
Pagina 14/12

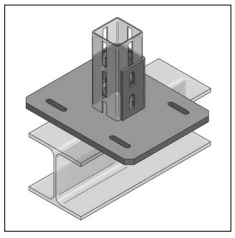

Piastre per travi CENTUM®
Pagina 14/13

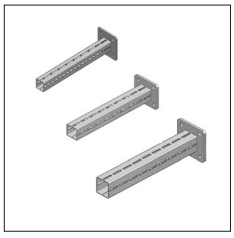

Mensole in profilo CENTUM®
Pagina 14/14

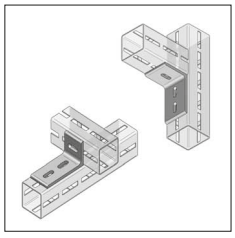

Angolari CENTUM®
Pagina 14/15

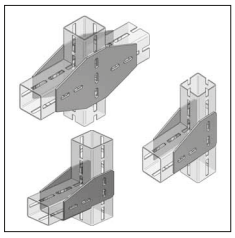

Squadretta CENTUM®, Piastre CENTUM®
Pagina 14/16

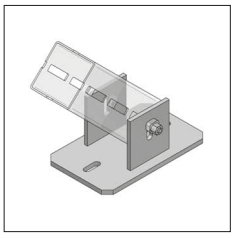

Piastre snodate CENTUM ®
Pagina 14/19

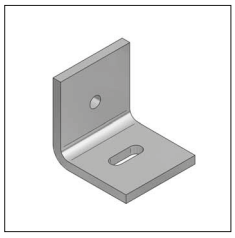

Angolare da parete
Pagina 14/19

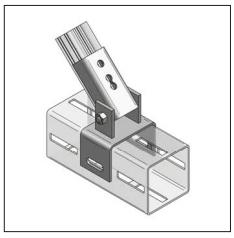

Piastre di collegamento snodate CENTUM®
Pagina 14/20

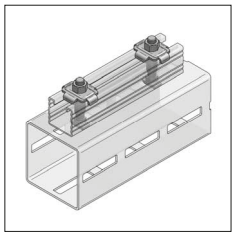

Connettori IB CENTUM®
Pagina 14/20

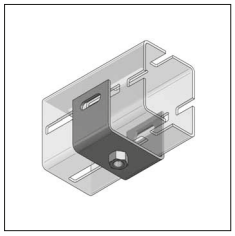

Connessione filettata singola CENTUM®
Pagina 14/22

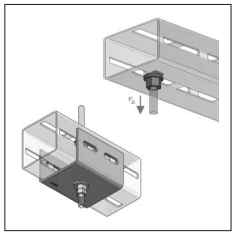

Supporto CENTUM®, Connettore diretto CENTUM®
Pagina 14/23

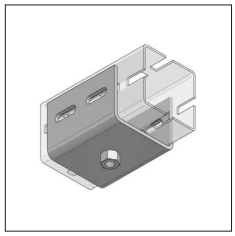

Connessione filettata doppia CENTUM®
Pagina 14/23

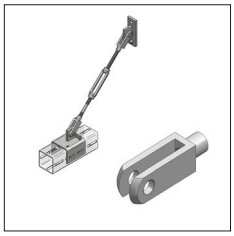

Sistema tirante, Forcella
Pagina 14/24

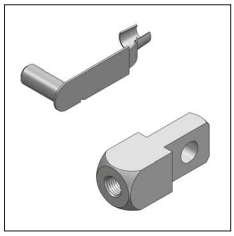

Perno richiudibile, Perno forato con testa filettata
Pagina 14/25

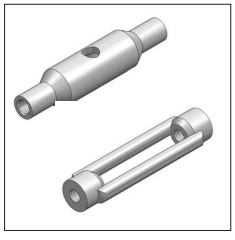

Tenditori a Norma DIN 1478 e DIN 1480
Pagina 14/26

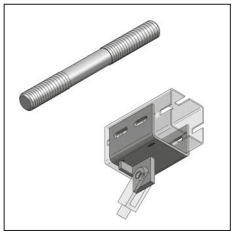

Perno filettato destro e sinistro, Connessione tirante CENTUM®
Pagina 14/27

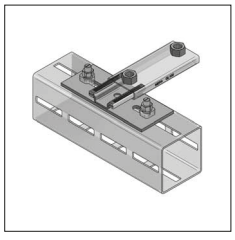

Slitta GL CENTUM®
Pagina 14/28

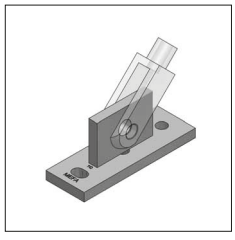

Attacco a parete CENTUM®
Pagina 14/29

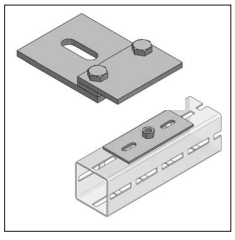

Piastre a Z CENTUM®
Pagina 14/30

NOTA: MEFA Italia si riserva il diritto di modificare senza preavviso le informazioni contenute nel presente catalogo e non è responsabile di eventuali errori di stampa e trascrizione.

Ingegneria industriale CENTUM® - MEFA

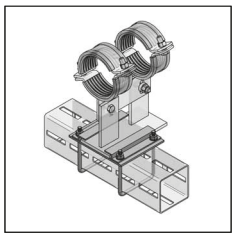

Set Piastre a Z CENTUM® con U-Bolt
Pagina 14/31

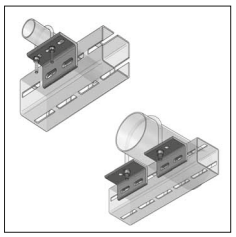

Supporti per tubazioni CENTUM®
Pagina 14/32

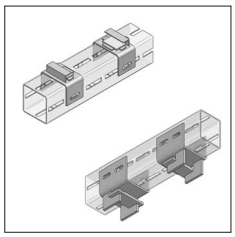

Guide di scorrimento CENTUM®
Pagina 14/33 - 14/34



Tappi CENTUM®
Pagina 14/34

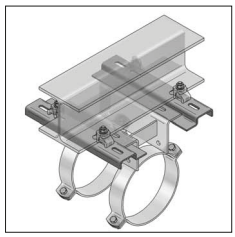

Guida di scorrimento per carpenteria
Pagina 14/35

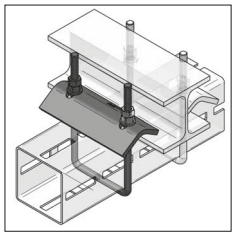

Morsetto CENTUM®
Pagina 14/36

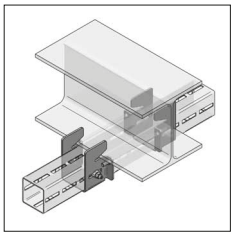

Morsetto di serraggio CENTUM®
Pagina 14/37

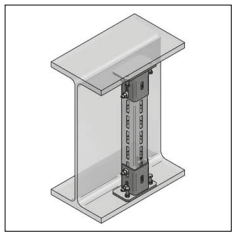

Piastra autobloccante per travi
Pagina 14/38



Ramponi CENTUM®
Pagina 14/39 - 14/42

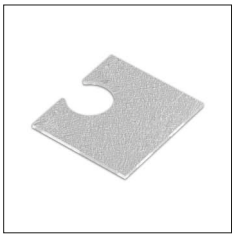

Piastra spessorante
Pagina 14/40

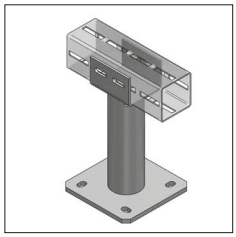

Elemento di sostegno per muri e coperture
Pagina 14/43

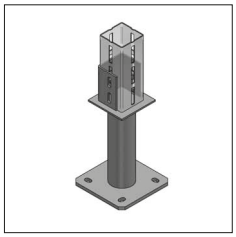

Elemento di sostegno regolabile
Pagina 14/44

NOTA: MEFA Italia si riserva il diritto di modificare senza preavviso le informazioni contenute nel presente catalogo e non è responsabile di eventuali errori di stampa e trascrizione.

Supporti Scorrevoli, Slitte di Scorrimento e Supporti a Rullo

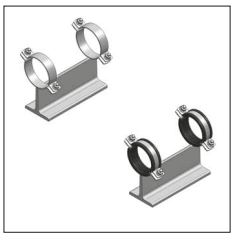

Supporto scorrevole T
Pagina 14/45

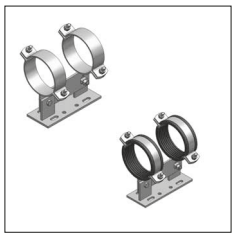

Supporto scorrevole T HV, 2 collari
Pagina 14/47

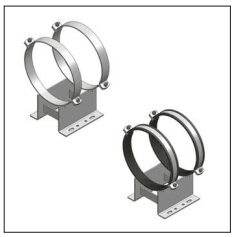

Slitta di scorrimento
Pagina 14/53

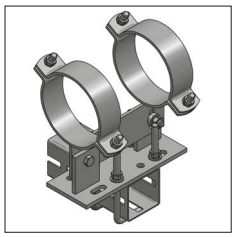

Elemento di scorrimento come punto fisso
Pagina 14/61

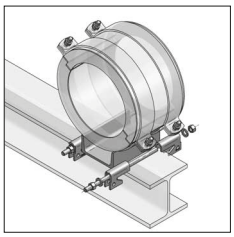

Set di morsetto di scorrimento
Pagina 14/62

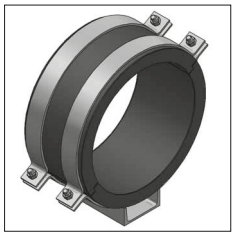

Supporto scorrevole Polar Plus
Pagina 14/63

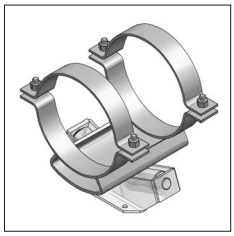

Set di scorrimento per supporto a rullo
Pagina 14/65

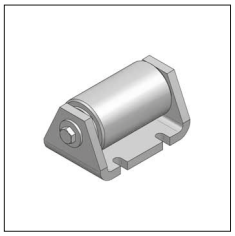

Supporto a rullo singolo
Pagina 14/67

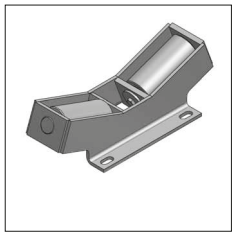

Supporto a rullo doppio assiale
Pagina 14/68

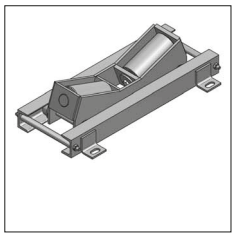

Supporto a rullo doppio assiale-radiale
Pagina 14/69



Collare Form A Titan HD
Pagina 14/71



Collare Form A type TGA
Pagina 14/73

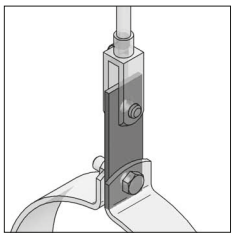

Piatto di collegamento 2 fori
Pagina 14/78

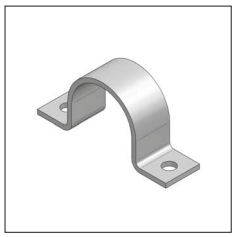

Collare a Omega
Pagina 14/79



U-Bolt
Pagina 14/80

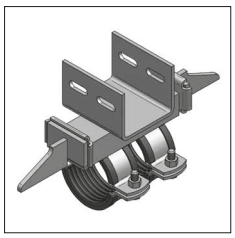

Punto fisso tipo A con collegamento a profilo XL100 CENTUM®
Pagina 14/81

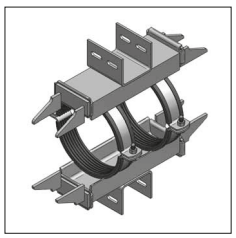

Punto fisso tipo B con collegamento a profilo XL100 CENTUM®
Pagina 14/82

NOTA: MEFA Italia si riserva il diritto di modificare senza preavviso le informazioni contenute nel presente catalogo e non è responsabile di eventuali errori di stampa e trascrizione.

CENTUM® - La soluzione per carichi pesanti!









CENTUM® è la soluzione ideale per la realizzazione di costruzioni modulari con carichi pesanti, come nel caso di tubi di grandi dimensioni che vengono sostenuti in modo sicuro e affidabile.

Con pochi componenti e con un sistema di fissaggio chiaro e semplice, il sistema modulare di staffaggio CENTUM® offre straordinari vantaggi rispetto alle costruzioni in carpenteria metallica saldata.

I vantaggi di CENTUM®:

- Tempi di montaggio ridotti
- Posizionamento degli accessori, senza scatti ma per scivolamento
- Bulloni di montaggio con max carico consentito pari a 10kN per bullone
- Smontabile in ogni momento
- Compatibile con i binari MEFA
- Tutti i componenti sono zincati a caldo o possiedono uno speciale rivestimento Zinco-Nichel
- La geometria chiusa del profilo garantisce un'ottima resistenza alla torsione
- Gli accessori CENTUM® consentono facilmente di eseguire modifiche, ampliamenti e regolazioni a strutture già realizzate.

Top-Surface-Protection (TSP)®

Il Sistema TSP fornisce una protezione superficiale idonea per tutte le applicazioni per le categorie di corrosione dalla C3 alla C5 (Riepilogo a Pag. 14/89).

Approvazioni / Normative	• RAL-GZ-655-B+C+D+E • DIN EN 13480-3 • DIN 1090-2 (CE) • DIN EN 1998-4 (Sismico) • DIN EN ISO 9001 • DIN EN 1993 • ETA (CE)

NOTA: MEFA Italia si riserva il diritto di modificare senza preavviso le informazioni contenute nel presente catalogo e non è responsabile di eventuali errori di stampa e trascrizione.

Profilo CENTUM®

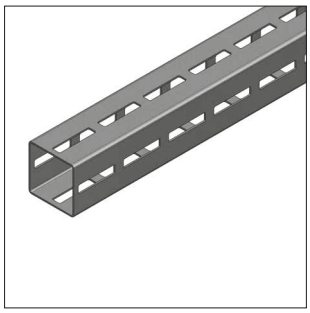

Profilo CENTUM® XL 80

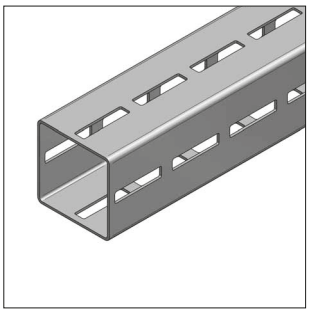

Profilo CENTUM® XL 100

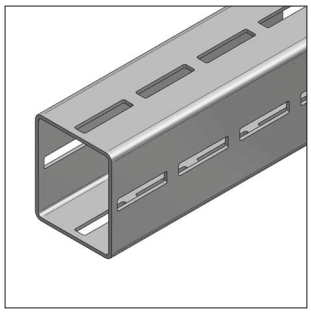

Profilo CENTUM® XL 120

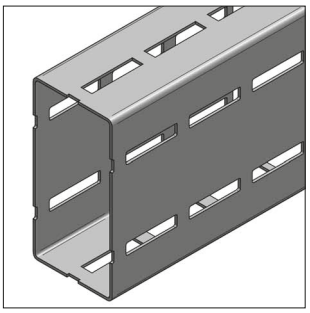

Profilo CENTUM® XL 200

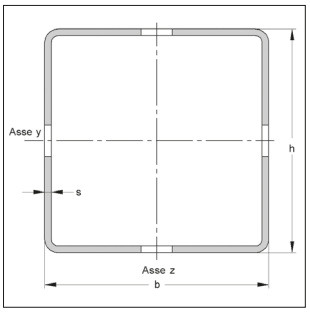

1) su richiesta

Descrizione del Sistema:

- Sistema modulare
- Asolato sui quattro lati per maggiore versatilità di montaggio
- Rigidezza torsionale
- Elevata capacità di carico

Dati Tecnici:

Materiale:	Acciaio
Tipo materiale:	
XL 80 - X L 120s:	S275
XL 200:	S235
Finitura:	Pezzo zincato a caldo (fsv) secondo DIN EN ISO 1461

** Per lunghezze di 8 m tempi di consegna da valutare

* Senza approvazione RAL

Descrizione	Dimensioni h x b [mm]	Spessore s [mm]	Asolatura	Lunghezza L [m]	Peso [kg/m]	Fascio [m]	Conf. [m]	Articolo
CENTUM® Profilo XL 80	80 x 80	2,5	sui 4 lati	6	5,51	150	6	16008060
CENTUM® Profilo XL 100	100 x 100	3	sui 4 lati	6	8,46	96	6	16010060
CENTUM® Profilo XL 120	120 x 100	4	sui 4 lati	6	12,20	72	6	16012060
CENTUM® Profilo XL 120s*	120 x 100	5	sui 4 lati	6	14,83	72	6	16012061
CENTUM® Profilo XL 200*	200 x 100	5	sui 4 lati	6	20,46	24	6	16020060
CENTUM® Profilo XL 200 WST*	200 x 100	5	sui 4 lati	8**	20,46	32	8	16020080

Tabella riepilogativa

Descrizione	Area sezione trasversale A_k	Modulo di resistenza a torsione W_t	Momento di Inerzia a flessione I_{Y-Y}	I_{Z-Z}	Modulo di resistenza a flessione W_{Y-Y}	W_{Z-Z}	Raggio di inerzia i_Y	i_Z
	cm^2	cm^3	cm^4	cm^4	cm^3	cm^3	cm	cm
Profilo XL 80	6,19	36,04	64,51	64,51	16,13	16,13	3,23	3,23
Profilo XL 100	9,73	56,40	157,14	157,14	31,43	31,43	4,02	4,02
Profilo XL 120	14,45	89,10	310,55	237,23	51,76	47,44	4,64	4,05
Profilo XL 120s	17,55	109,25	372,76	284,42	62,12	56,88	4,61	4,03
Profilo XL 200	24,15	185,25	1255,68	433,47	125,56	86,69	7,21	4,24

14

I valori di carico alla fine del capitolo.

NOTA: MEFA Italia si riserva il diritto di modificare senza preavviso le informazioni contenute nel presente catalogo e non è responsabile di eventuali errori di stampa e trascrizione.

CENTUM® T-Lock Plus

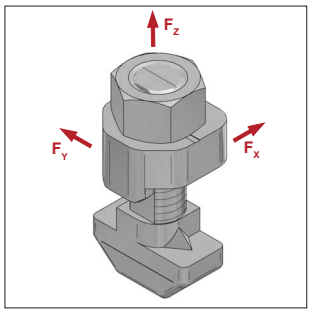

CENTUM® T-Lock Plus

Europäische Technische Zulassung nach EAD 280016-00-0602
ETA-24/0262

TSP®-3

TSP®-5 su richiesta

Modello/Montaggio:

Profilo:	XL 80, XL 100, XL 120 e XL 200			
Caratteristiche:	Anti-rotazione con connessione a incisione			
Carico max. ammissibile:		F_X	F_Y	F_Z
	XL 80	8 kN	8 kN	3 kN
	da XL 100	10 kN	10 kN	3kN
Coefficiente di sicurezza γ:	2,0			
Applicazioni:	Connessione accessori (fori con ø ≥ 14 mm)			

Dati Tecnici:

Materiale:	Acciaio
Finitura:	Zinco-Nichel

Descrizione	Classe di resistenza	Coppia di serraggio consigliata [Nm]		Peso [kg/pz]	Conf. [pz]	Articolo
		XL 80	da XL 100			
CENTUM® T-Lock Plus M12X40	10,9	90	120	0,113	50	1610011001

Istruzioni di montaggio CENTUM® T-Lock Plus





Inserire T-Lock Plus nel componente e nel profilo, come indicato.





Inclinare verso l'esterno il T-Lock Plus, in modo che il dente presente sulla rondella entri nell'asola. Quindi avvitare a mano il dado per fissare la vite.

Fissaggio:



Dimensione chiave 19 mm.
Coppia di serraggio consigliata per **XL80: 90Nm**.
Coppia di serraggio consigliata dal **XL100: 120Nm**.

T-Lock Plus non deve essere utilizzato dopo che è stato smontato.

NOTA: MEFA Italia si riserva il diritto di modificare senza preavviso le informazioni contenute nel presente catalogo e non è responsabile di eventuali errori di stampa e trascrizione.

CENTUM® T-Lock

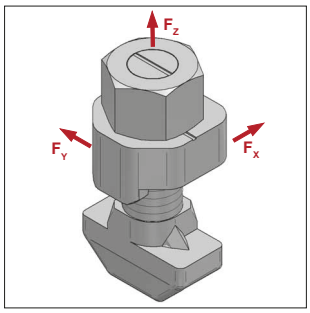

CENTUM® T-Lock (M12x40)

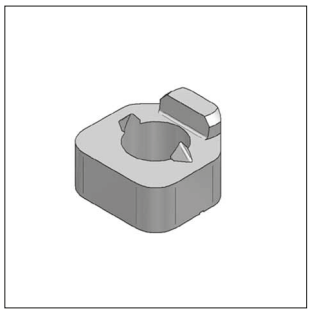
Rondella di bloccaggio CENTUM®

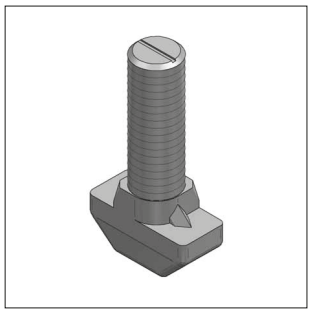
Bullone T-Lock CENTUM®

TSP®-3 TSP®-5 su richiesta

Modello/Montaggio:

Profilo:	XL 80, XL 100, XL 120 e XL 200			
Caratteristiche:	Anti-rotazione con connessione a incisione			
Carico max. ammissibile:		F_X	F_Y	F_Z
	XL 80	8 kN	8 kN	3 kN
	da XL 100	10 kN	10 kN	3kN
Coefficiente di sicurezza γ:	2,0			
Applicazioni:	Connessione accessori (fori con ø ≥ 14 mm)			

Dati Tecnici:

Materiale:	Acciaio
Finitura:	Zinco-Nichel

Descrizione	Classe di resistenza	Coppia di serraggio consigliata [Nm]		Peso [kg/pz]	Conf. [pz]	Articolo
		XL 80	da XL 100			
CENTUM® T-Lock	10.9	90	120	0,120	50	1610011000
composto da:						
Rondella di bloccaggio CENTUM®	10	-	-	0,031	100	1610019000/zn
Bullone T-Lock CENTUM®	10.9	90	120	0,064	50	1610012100/zn
Dado CENTUM® M12 FK10, DIN EN ISO 4032	10	-	-	0,017	100	8989995/zn

Istruzioni di montaggio CENTUM® T-Lock

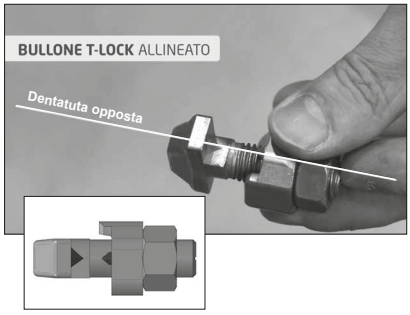



Inserire T-Lock nel componente e nel Profilo.



Ruotare di 90° il T-Lock (il segno di marcatura deve trovarsi posizionato perpendicolare rispetto al lato lungo dell'asola).

Fissaggio:


Inclinare verso l'esterno il T-Lock, in modo che il dente presente sulla rondella entri nell'asola. Quindi avvitare a mano il dado per fissare la Vite.

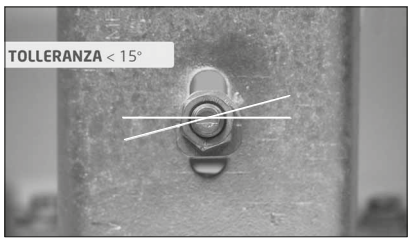

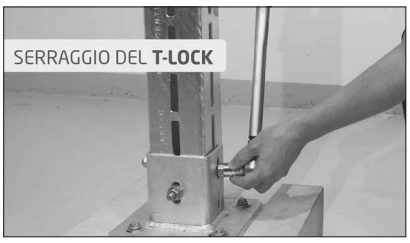

Dimensione chiave 19mm.
Coppia di serraggio consigliata per **XL80: 90 Nm.**
Coppia di serraggio consigliata dal **XL100: 120 Nm**.
Il T-Lock non deve essere riutilizzato dopo che è stato smontato.

NOTA: MEFA Italia si riserva il diritto di modificare senza preavviso le informazioni contenute nel presente catalogo e non è responsabile di eventuali errori di stampa e trascrizione.

Sistema di connessione CENTUM®, con rondella in acciaio

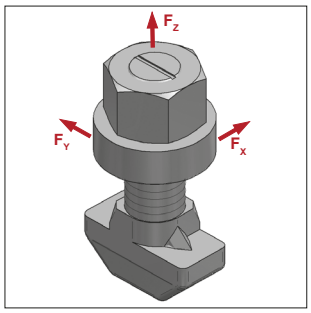

Bullone di montaggio CENTUM®

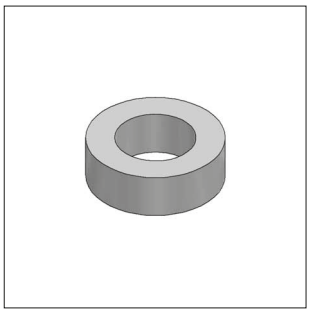
Rondella in acciaio CENTUM®

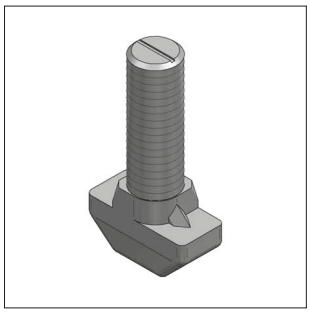
Vite con testa a martello CENTUM®

TSP®-3 TSP®-5 su richiesta

Modello/Montaggio:

Profilo: XL 80, XL 100, XL 120 e XL 200

Caratteristiche: Connessione a morsa

Carico massimo:

	F_X	F_Y	F_Z
XL 80	3 kN	8 kN	3 kN
da XL 100	3 kN	10 kN	3 kN

Coefficiente di sicurezza γ: 2,0

Applicazioni: Collegamento possibile solo se gli elementi da connettere sono provvisti di fori con diametro ≥ 14 mm.
Per la connessione di Elementi aventi fori di dimensione < 14 mm utilizzare l'articolo 0814017 "Piastra forata con foro 17 mm" da interporre fra il profilo CENTUM® e l'accessorio da connettere, da posizionare in ciascun foro interessato dalla connessione.

Dati Tecnici:

Materiale: Acciaio

Finitura: Zinco-Nichel

Descrizione	Classe di resistenza	Coppia di serraggio consigliata [Nm]		Peso [kg/pz]	Conf. [pz]	Articolo
		XL 80	da XL 100			
Bullone di montaggio CENTUM® M12x40	10.9	90	120	0,100	50	1610012000
composto da:						
Rondella in acciaio CENTUM®	4.6	-	-	0,019	100	1610019100/zn
Bullone di montaggio, dentato CENTUM®	10.9	90	120	0,064	50	1610012100/zn
Dado CENTUM® M12 FK10, DIN EN ISO 4032	10	-	-	0,017	100	8989995/zn

FixBOB CENTUM®

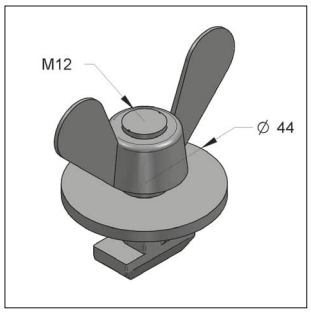

FixBOB CENTUM®

Modello/Montaggio:

Applicazione: Elemento di aiuto per l'assemblaggio degli Accessori CENTUM®

Composizione: Dado con alette e testa a martello solo per il fissaggio degli accessori CENTUM®

Dati Tecnici:

Materiale: Acciaio

Finitura: Zincatura galvanica (GALV) / Verniciato rosso

Descrizione	Filetto	Peso [kg/pz]	Conf. [pz]	Articolo
FixBOB CENTUM®	M12	0,139	10	1610013000

Istruzioni di montaggio al Capitolo 16.

NOTA: MEFA Italia si riserva il diritto di modificare senza preavviso le informazioni contenute nel presente catalogo e non è responsabile di eventuali errori di stampa e trascrizione.

Connettore CENTUM®

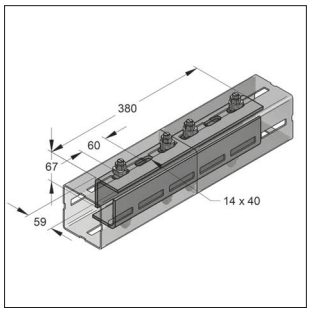

Connettore CENTUM®

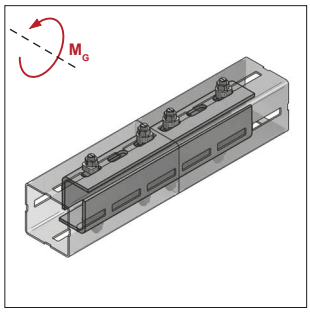

Posizionamento Viti
sopra/sotto

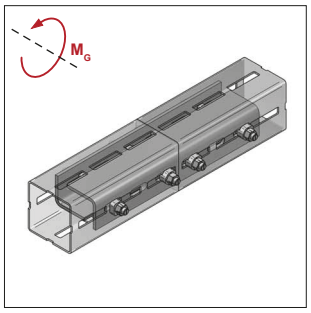

Posizionamento Viti
sinistra/destra

TSP®-3 TSP®-5 su richiesta

Modello/Montaggio:

Accessori compresi: Collegamento a vite, fornito sciolto (8 x CENTUM® T-Lock M12x40)

Applicazione: Collegamento per Profilo XL80, XL100, XL120 o XL200

Dati Tecnici:

Materiale: Acciaio

Finitura Elementi in Acciaio a L: Pezzo zincato a caldo (fsv)

Finitura Viti: Zinco-Nichel (Zn-Ni)

Descrizione	Momento limite con posizionamento Viti XL 80 sopra/sotto [kNm]	XL 80 sinistra/destra [kNm]	da XL 100 sopra/sotto [kNm]	da XL 100 sinistra/destra [kNm]	Lunghezza [mm]	Larghezza b [mm]	Altezza h [mm]	Peso [Kq/set]	Conf. [set]	Articolo
Connettore CENTUM®	1,25	0,85	2,50	1,35	380	67	59	5,28	1	1640005011

NOTA: MEFA Italia si riserva il diritto di modificare senza preavviso le informazioni contenute nel presente catalogo e non è responsabile di eventuali errori di stampa e trascrizione.

Piastra di base CENTUM®

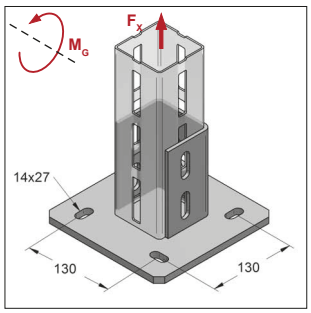

Piastra di base CENTUM® XL 80

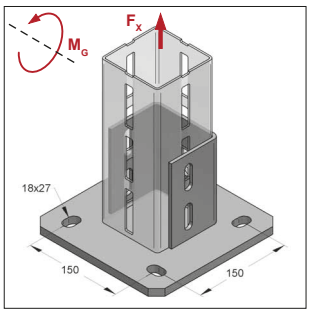

Piastra di base CENTUM® XL 100

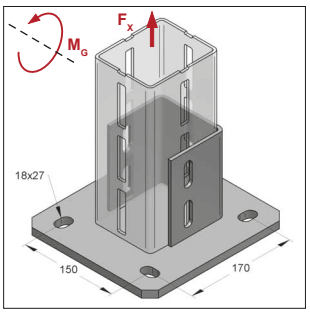

Piastra di base CENTUM® XL 120

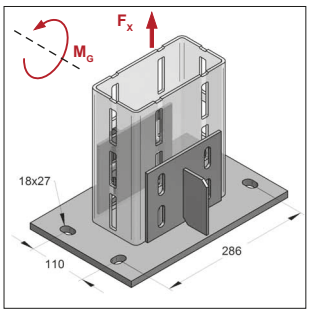

Piastra di base CENTUM® XL 200

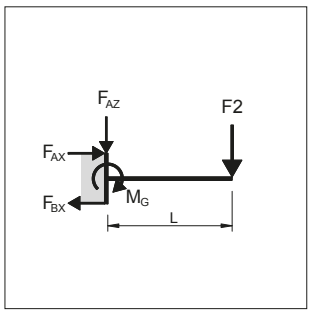

M_G = F2 x L

TSP®-3 TSP®-5 su richiesta

Modello/Montaggio:

Per profilo tipo: XL 80, XL 100, XL 120 e XL 200

Accessori richiesti: Bulloni di montaggio dentati M12/40

Dati Tecnici:

Materiale: Acciaio

Tipo materiale: S235JR

Finitura: Pezzo zincato a caldo (fsv)

* almeno 1 vite per lato del profilo. Con profilo XL 200 2 viti per lato del profilo

Fattore di sicurezza: 1,54

Descrizione	Max. Carico ammissibile F_X* [kN]	Momento flettente M_G* [kNm]	Larghezza piatto [mm]	Lunghezza piatto [mm]	Spessore piatto [mm]	Peso [kg/pz]	Conf. [pz]	Articolo
Piastra di base CENTUM® XL 80	24	4,2	200	200	10	4,48	1	1620801000
Piastra di base CENTUM® XL 100	30	5,2	220	220	12	6,15	1	1621001000
Piastra di base CENTUM® XL 120	30	5,2	220	240	12	6,71	1	1621201000
Piastra di base CENTUM® XL 200	40	5,2	220	340	12	9,57	1	1622001000

NOTA: MEFA Italia si riserva il diritto di modificare senza preavviso le informazioni contenute nel presente catalogo e non è responsabile di eventuali errori di stampa e trascrizione.

Adattatore per ancorante M16 CENTUM®

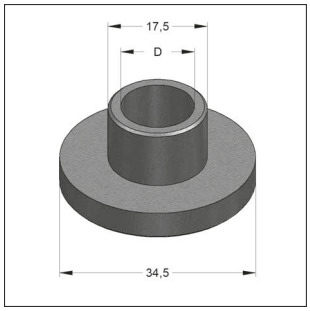

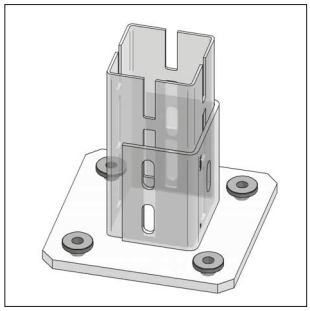

TSP®-3 TSP®-5 su richiesta

Adattatore per ancorante CENTUM®

Modello/Montaggio:
Per piastra di base: XL 80, XL 100, XL 120 e XL 200
Campo di applicazione: Riduzione fori per installazione da M16 a M12 o M10

Dati Tecnici:
Materiale: Acciaio
Finitura: Zinco-Nichel (Zn-Ni)

Descrizione	Ø-Interno D [mm]	Peso [kg/pz]	Conf. [pz]	Articolo
Adattatore per ancorante da M16 a M10	11	0,047	50	1610019502/zn
Adattatore per ancorante da M16 a M12	13	0,045	50	1610019503/zn

Piastra XL 80 CENTUM® per costruzioni in copertura

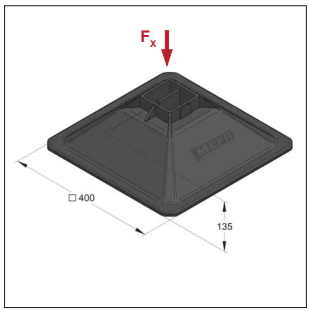

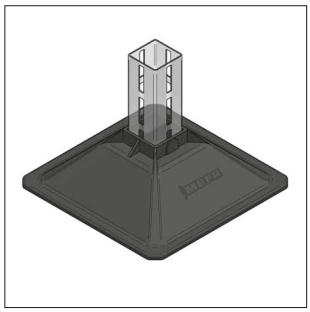

Piastra XL 80 CENTUM® per costruzioni in copertura

Modello/Montaggio:
Per profilo: XL 80
Applicazione: Per supporti da realizzare su coperture piane di edifici, ad esempio: supporti per canali di ventilazione.
Indicazioni di montaggio: Il tappetino anti-vibrazione evita il passaggio di plastificanti nella membrana di copertura.
Il profilo si inserisce direttamente nella piastra.

Dati Tecnici:
Materiale piastra: polietilene (HDPE)
Elemento anti-vibrazioni: gomma
Resistenza alla temperatura: da -40°C a +80°C

* Verifica della resistenza della copertura a cura del cliente. I carichi di vento e neve devono essere considerati separatamente.

Descrizione	Dimensioni piastra [mm]	Max. Carico* ammissibile [kN]	Peso [kg/pz]	Conf. [pz]	Articolo
CENTUM® XL 80	400 x 400	10,0	3,01	2	166201001

NOTA: MEFA Italia si riserva il diritto di modificare senza preavviso le informazioni contenute nel presente catalogo e non è responsabile di eventuali errori di stampa e trascrizione.

Adattatore CENTUM®

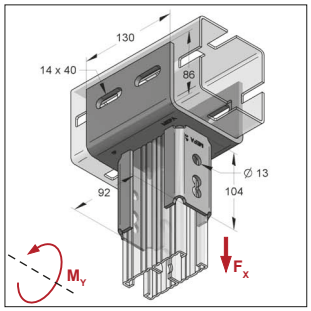

Adattatore CENTUM®
longitudinale

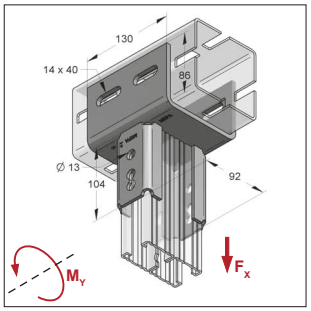

Adattatore CENTUM®
trasversale

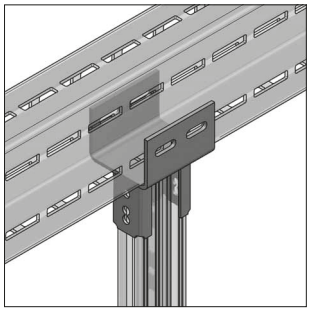

Adattatore CENTUM® 45-90
con XL 200

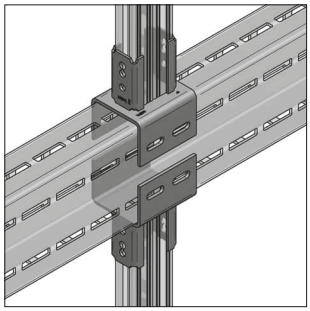

Doppio adattatore 45-90
CENTUM®

TSP®-3 TSP®-5 su richiesta

Modello/Montaggio:

Per profilo tipo:	XL 100 e XL 200, 45/90
Campo di applicazione:	Per collegare binari 45/90 a CENTUM®
Accessori richiesti:	Piastra dentata 2-fori
	Vite T.E.
	CENTUM® T-Lock Plus M12x40

Dati Tecnici:

Materiale:	Acciaio
Tipo materiale:	S235JR
Finitura:	Pezzo zincato a caldo (fsv)
Fattore di sicurezza:	1,54

* I carichi si riferiscono agli elementi, non alle connessioni

Descrizione	Max. Carico ammissibile* F_x [kN]	Momento flettente M_Y [kNm] fbv	[kNm] fsv	Lunghezza [mm]	Spessore [mm]	Peso [kg/pz]	Conf. [pz]	Articolo
Adattatore CENTUM® longitudinale	12	0,80	0,35	130	6	2,32	1	1621005011
Adattatore CENTUM® trasversale	12	0,80	0,35	130	6	2,32	1	1621005021

NOTA: MEFA Italia si riserva il diritto di modificare senza preavviso le informazioni contenute nel presente catalogo e non è responsabile di eventuali errori di stampa e trascrizione.

Piastra per travi CENTUM®

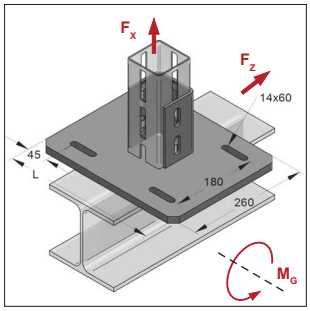

Piastra per travi XL 80, longitudinale

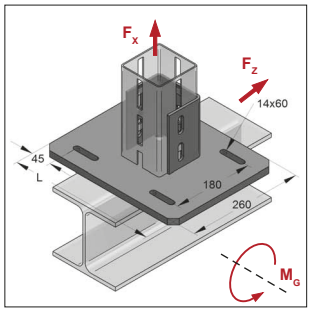

Piastra per travi XL 100, longitudinale

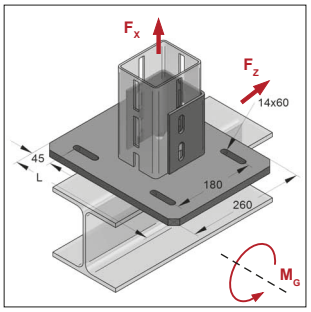

Piastra per travi XL 120, longitudinale

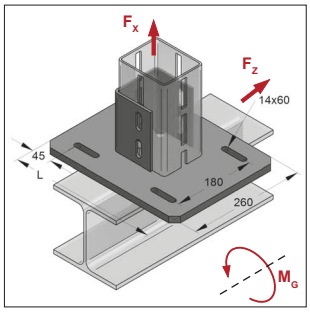

Piastra per travi XL 120, trasversale

TSP®-3 TSP®-5 su richiesta

Modello/Montaggio:

Per profilo tipo:	XL 100
Su richiesta per Tipo Profilo:	XL 80, XL 120
Accessori necessari:	CENTUM® T-Lock Plus M12x40
	Ramponi AF/LR

Dati Tecnici:

Materiale:	Acciaio
Tipo materiale:	S235JR (Elemento Verticale)
	S355JR (Piatto)
Finitura:	Pezzo zincato a caldo (fsv)

* su richiesta

Descrizione	Larghezza Piastra [mm]	Lunghezza Piastra L [mm]	Spessore Piastra [mm]	Dimensione min. Supporto [mm]	Dimensione max. Supporto [mm]	Peso [kg/pz]	Conf. [pz]	Articolo
Piastra per travi XL80, Tipo 1, longitudinale *	260	240	15	46	120	8,59	1	162080201
Piastra per travi XL80, Tipo 2, longitudinale *	260	332	15	140	220	11,62	1	162080202
Piastra per travi XL80, Tipo 3, longitudinale *	260	424	15	240	320	14,65	1	162080203
Piastra per travi XL100, Tipo 1, longitudinale	260	240	15	46	120	8,82	1	162100201
Piastra per travi XL100, Tipo 2, longitudinale	260	332	15	140	220	11,85	1	162100202
Piastra per travi XL100, Tipo 3, longitudinale	260	424	15	240	320	14,88	1	162100203
Piastra per travi XL120, Tipo 1, longitudinale *	260	240	15	46	120	8,93	1	162120201
Piastra per travi XL120, Tipo 2, longitudinale *	260	332	15	140	220	11,96	1	162120202
Piastra per travi XL120, Tipo 3, longitudinale *	260	424	15	240	320	14,99	1	162120203
Piastra per travi XL120, Tipo 1, trasversale *	260	240	15	46	120	8,93	1	162120301
Piastra per travi XL120, Tipo 2, trasversale *	260	332	15	140	220	11,96	1	162120302
Piastra per travi XL120, Tipo 3, trasversale *	260	424	15	240	320	14,99	1	162120303

Tabella: Il carico dipende dal rampone utilizzato nel collegamento al Profilo di carpenteria (zincato), con viti e accessori di Classe 8.8

Con l'utilizzo di 4 Ramponi M12 Tipo AF (vedere Pagina 14/39)			
Max. Carico Ammissibile	$F_{x,}$ max (Trazione) [kN]	$F_{z,}$ max (Taglio) [kN]	M_g** [kNm]
Piastra per travi CENTUM® XL80	32	7,8	4,2
Piastra per travi CENTUM® XL100	34	7,8	4,2
Piastra per travi CENTUM® XL120	34	7,8	4,2

Con l'utilizzo di 4 Ramponi M12 Tipo LR (vedere Pagina 14/42)			
Max. Carico Ammissibile	$F_{x,}$ max (Trazione) [kN]	$F_{z,}$ max (Taglio) [kN]	M_g** [kNm]
Piastra per travi CENTUM® XL80	18	1,8	4,2
Piastra per travi CENTUM® XL100	18	1,8	4,2
Piastra per travi CENTUM® XL120	18	1,8	4,2

** usando i bulloni di montaggio in tutti i fori

NOTA: MEFA Italia si riserva il diritto di modificare senza preavviso le informazioni contenute nel presente catalogo e non è responsabile di eventuali errori di stampa e trascrizione.

Mensola in profilo CENTUM®

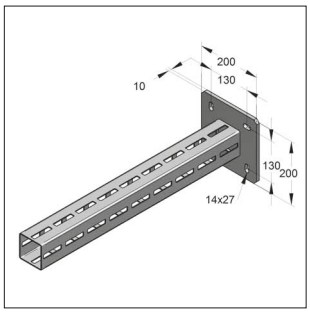

Mensola CENTUM® XL 80

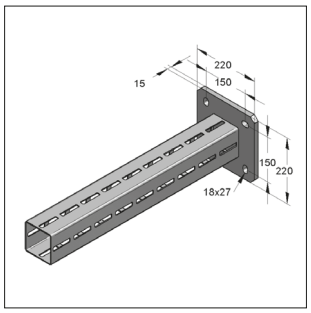

Mensola CENTUM® XL 100

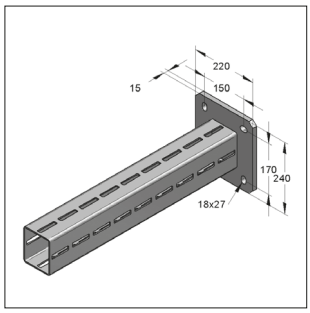

Mensola CENTUM® XL 120

Modello/Montaggio:

Per profilo tipo: XL 80, XL 100 e XL 120

* Possibilità di realizzare elementi speciali

Dati Tecnici:

Materiale:	Acciaio
Tipo materiale (piatto):	S235JR
Tipo materiale (profilo):	S275JR
Finitura:	Pezzo zincato a caldo (fsv)
Fattore di sicurezza:	1,35

Descrizione	Lunghezza [mm]	Max. carico 1 F1 [kN]	Max. carico 2 F2 [kN]	Max. carico 3 q0 [kN/m]	Peso [kg/pz]	Conf. [pz]	Articolo
Mensola in profilo CENTUM® XL 80	720	8,38	4,19	11,64	7,26	1	1630800720
Mensola in profilo CENTUM® XL 80	960	6,29	2,94	6,55	8,58	1	1630800960
Mensola in profilo CENTUM® XL 80	1440	4,19	1,88	4,18	11,23	1	1630801440
Mensola in profilo CENTUM® XL 100	720	16,17	8,08	22,45	11,92	1	1631000720
Mensola in profilo CENTUM® XL 100	960	12,13	6,06	12,63	13,62	1	1631000960
Mensola in profilo CENTUM® XL 100	1440	8,08	4,58	5,61	18,02	1	1631001440
Mensola in profilo CENTUM® XL 120*	720	25,02	12,51	34,75	15,17	1	1631200720
Mensola in profilo CENTUM® XL 120*	960	18,77	9,38	19,55	18,10	1	1631200960
Mensola in profilo CENTUM® XL 120*	1440	12,51	6,26	8,69	23,96	1	1631201440

Situazione di carico F1

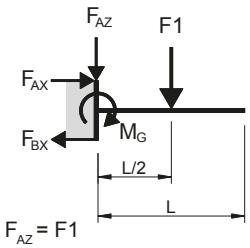

$F_{AZ} = F1$

$F_{AZ} = F1$	$M_G = \frac{F1 * L}{2}$

Situazione di carico F2

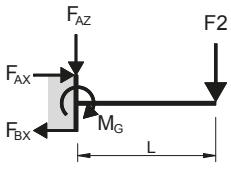

$F_{AZ} = F2$

$F_{AZ} = F2$	$M_G = F2 * L$

Situazione di carico q0

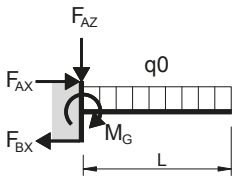

$F_{AZ} = q0 * L$

$F_{AZ} = q0 * L$	$M_G = \frac{q0 * L^2}{2}$

Profilo XL 80

Momento flettente	M_G:	3.017,28 Nm
Reazione vincolare	F_{AX}:	23,21 kN
Reazione vincolare	F_{BX}:	23,21 kN

Profilo XL 100 e XL 120

Momento flettente	M_G:	9.008,0 Nm
Reazione vincolare	F_{AX}:	53,0 kN
Reazione vincolare	F_{BX}:	53,0 kN

Nota:
Tutti i dati si riferiscono a carichi statici.

NOTA: MEFA Italia si riserva il diritto di modificare senza preavviso le informazioni contenute nel presente catalogo e non è responsabile di eventuali errori di stampa e trascrizione.

Angolare CENTUM®

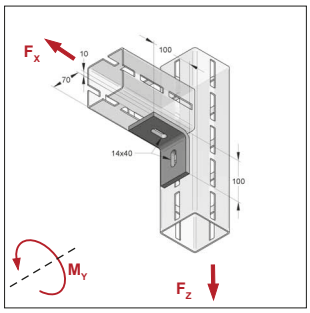

Angolare 2-Fori
XL 80

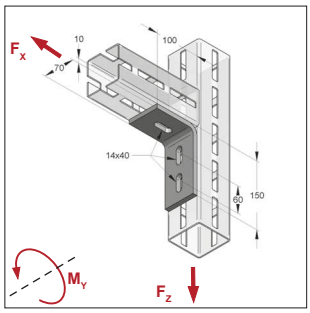

Angolare 3-Fori
XL 80

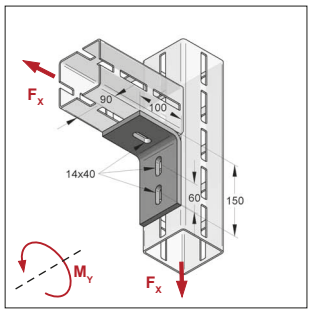

Angolare 3-Fori
da XL 100

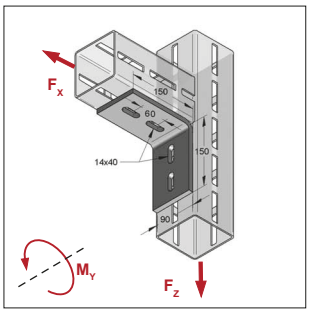

Angolare 4-Fori
da XL 100

Modello/Montaggio:

Per profili tipo: XL 80, XL 100, XL 120 e XL 200

Accessori richiesti: Bulloni di montaggio dentati, M12/40

* Usando tutti i Bulloni.

Dati Tecnici:

Materiale: Acciaio

Tipo materiale: S235JR

Finitura: Pezzo zincato a caldo (fsv)

Fattore di sicurezza: 1,54

Nota: Orientare le asole degli Accessori nella stessa direzione delle asole dei Profili CENTUM®

Descrizione	Max. carico ammissibile F_X [kN]	Max. carico ammissibile F_Z [kN]	Max. momento flettente ammissibile M_Y* [kNm]	Peso [kg/pz]	Conf. [pz]	Articolo
Angolare 2-Fori XL 80 CENTUM®	3,0	8	0,40	1,02	1	1640081005
Angolare 3-Fori XL 80 CENTUM®	5,2	16	0,40	1,28	1	1640081010
Angolare 3-Fori da XL 100 CENTUM®	6,0	20	0,50	1,68	1	1640001010
Angolare 4-Fori da XL 100 CENTUM®	6,0	20	0,50	2,02	1	1640001020

Angolare trasversale CENTUM®

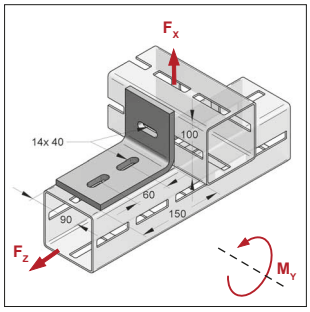

Angolare trasversale 3-Fori
XL 80

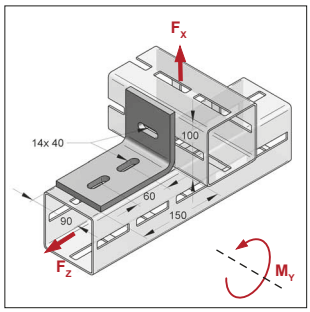

Angolare trasversale 3-Fori
XL 100

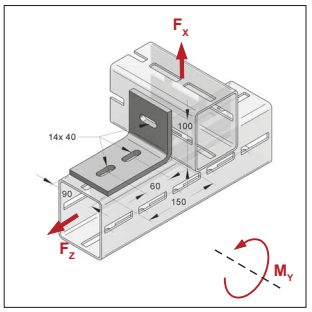

Angolare trasversale 3-Fori
XL 120

Modello/Montaggio:

Per profili tipo: XL 80, XL 100, XL 120 e XL 200

Accessori richiesti: CENTUM T-Lock Plus M12x40

* Usando tutti i Bulloni.

Dati Tecnici:

Materiale: Acciaio

Tipo materiale: S235JR

Finitura: Pezzo zincato a caldo (fsv)

Fattore di sicurezza: 1,54

Nota: orientare le asole degli accessori nella stessa direzione delle asole dei profili CENTUM®.

Descrizione	Max. carico ammissibile F_X [kN]	Max. carico ammissibile F_Z [kN]	Max. momento flettente ammissibile M_Y* [kNm]	Peso [kg/pz]	Conf. [pz]	Articolo
Angolare Trasversale 3-Fori XL 80 CENTUM®	5,2	16	0,4	1,13	1	1640081012
Angolare Trasversale 3-Fori XL 100 CENTUM®	6	20	0,5	1,68	1	1640001012
Angolare Trasversale 3-Fori XL 120 CENTUM®	6	20	0,5	1,68	1	1641201012

NOTA: MEFA Italia si riserva il diritto di modificare senza preavviso le informazioni contenute nel presente catalogo e non è responsabile di eventuali errori di stampa e trascrizione.

Squadretta CENTUM®

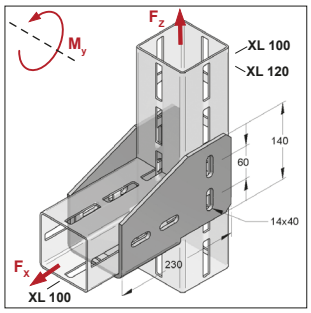

Squadretta XL 100

Modello/Montaggio:

Per profili tipo: XL 100
Connettore ad angolo con elemento per supporto Profilo

Accessori richiesti: CENTUM® T-Lock Plus M12x40

Dati Tecnici:

Materiale: Acciaio
Tipo materiale: S235JR
Finitura: Pezzo zincato a caldo (fsv)
Fattore di sicurezza: 1,54

* Usando tutti i Bulloni.

Descrizione	Max. Carico ammissibile F_X [kN]	Max. Carico ammissibile F_Z [kN]	Max. momento flettente ammissibile M_Y* [kNm]	Peso [kg/pz]	Conf. [pz]	Articolo
Squadretta XL 100 CENTUM®	40	40	1,2	3,57	1	1641002010

Piastra ad angolo CENTUM®

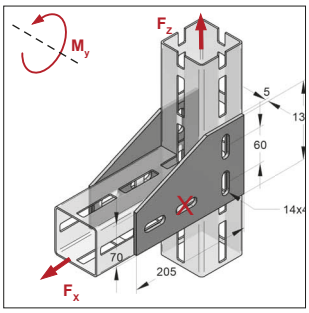

Piastra ad angolo XL 80 CENTUM®
(utilizzare in coppia)

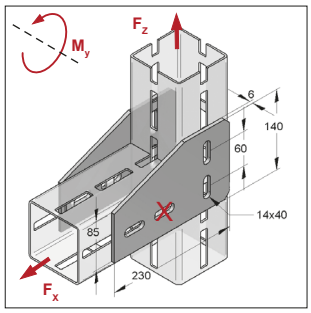

Piastra ad angolo a L
da XL 100 CENTUM®

Modello/Montaggio:

Per profili tipo: XL 80, XL 100, XL 120 e XL 200

Accessori richiesti: CENTUM® T-Lock M12x40 o
CENTUM® T-Lock Plus M12x40

Dati Tecnici:

Materiale: Acciaio
Tipo materiale: S235JR
Finitura: Pezzo zincato a caldo (fsv)
Fattore di sicurezza: 1,54

* Usando tutti i Bulloni.

Nota: MG= 0 se è presente in ogni piastra solo il bullone nel punto X.

Descrizione	Tipo Profilo	Max. Carico ammissibile F_X [kN]	Max. Carico ammissibile F_Z [kN]	Max. momento flettente ammissibile M_Y [kNm]	Peso [kg/pz]	Conf. [pz]	Articolo
Piastra ad angolo XL 80 CENTUM® (utilizzare in coppia)	XL 80	32	32	0,95*	0,92	1	1640083010
Piastra ad angolo a L CENTUM® (utilizzare in coppia)	da XL 100	40	40	1,20*	1,38	1	1640003010

NOTA: MEFA Italia si riserva il diritto di modificare senza preavviso le informazioni contenute nel presente catalogo e non è responsabile di eventuali errori di stampa e trascrizione.

Piastra a croce CENTUM®

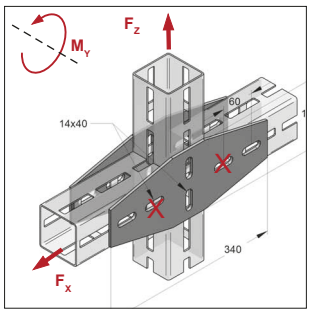

Piastra a croce
XL 80 CENTUM

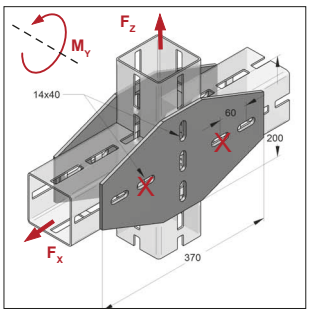

Piastra a croce da
XL 100 CENTUM

Modello/Montaggio:

Per profili tipo: XL 80, XL 100, XL 120 e XL 200

Accessori richiesti: CENTUM® T-Lock M12x40 oppure CENTUM® T-Lock Plus M12x40

* Usando tutti i Bulloni.

Nota: MG= 0 se è presente in ogni piastra solo il bullone nel punto X.

Dati Tecnici:

Materiale	Acciaio
Tipo materiale:	S235JR
Finitura:	Pezzo zincato a caldo (fsv)
Fattore di sicurezza:	1,54

Descrizione	Tipo Profilo	Max. Carico ammissibile F_X [kN]	Max. Carico ammissibile F_Z [kN]	Max. momento flettente ammissibile M_y [kNm]	Peso [kg/pz]	Conf. [pz]	Articolo
Piastra a croce XL 80 CENTUM® (utilizzare in coppia)	XL 80	32	32	0,95*	1,47	1	1640083020
Piastra a croce CENTUM® (utilizzare in coppia)	da XL 100	40	40	1,20*	2,89	1	1640003020

Piastra a T CENTUM®

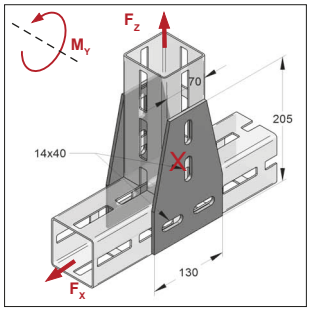

Piastra a T XL 80 CENTUM®

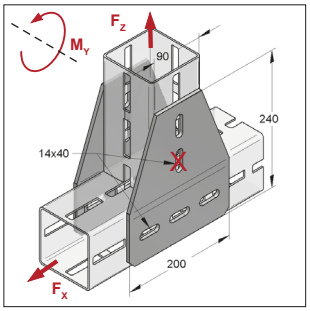

Piastra a T da XL 100 CENTUM®

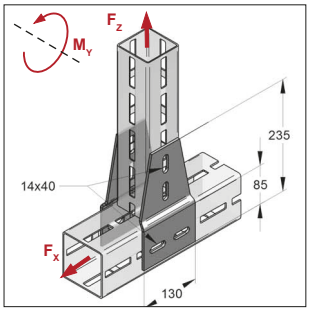

Piastra a T con lembo piegato CENTUM®

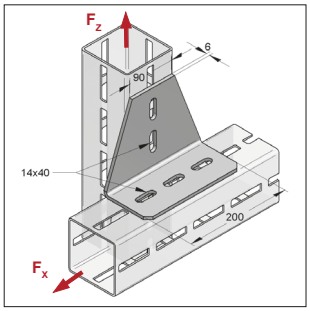

Piastra a T ad angolo CENTUM®

Modello/Montaggio:

Per profili tipo: XL 80, XL 100, XL 120 e XL 200

Accessori richiesti: CENTUM® T-Lock M12x40 oppure CENTUM® T-Lock Plus M12x40

Nota: MG= 0 se è presente in ogni piastra solo il bullone nel punto X.

Dati Tecnici:

Materiale	Acciaio
Tipo materiale:	S235JR
Finitura:	Pezzo zincato a caldo (fsv)
Fattore di sicurezza:	1,54

[1] Usando tutti i Bulloni
[2] Utilizzare in coppia
[3] Profilo trasversale XL 100. Altro Profilo nella connessione: qualsiasi Profilo CENTUM®

Descrizione	Tipo Profilo	Max. Carico ammissibile F_X [kN]	Max. Carico ammissibile F_Z [kN]	Max. momento flettente ammissibile M_Y [kNm]	Peso [kg/pz]	Conf. [pz]	Articolo
Piastra a T XL 80 CENTUM® [2]	XL 80	32	32	0,95[1]	0,92	1	1640081030
Piastra a T CENTUM® [2]	da XL 100	40	40	1,20[1]	1,97	1	1640001030
Piastra a T con lembo piegato CENTUM® [2]	XL 80 con XL 100	32	32	0,95[1]	1,08	1	1640003030
	XL100 con XL 120	40	40	1,20[1]			
Piastra a T ad angolo CENTUM®	XL 80, XL 100, XL 120, XL 200[3]	20	9	-	1,97	1	1640001040

NOTA: MEFA Italia si riserva il diritto di modificare senza preavviso le informazioni contenute nel presente catalogo e non è responsabile di eventuali errori di stampa e trascrizione.

Piastra di connessione XL 100 CENTUM®

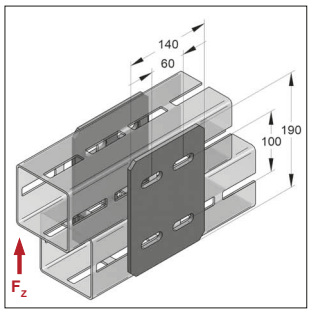

Piastra di connessione
XL 100 CENTUM®

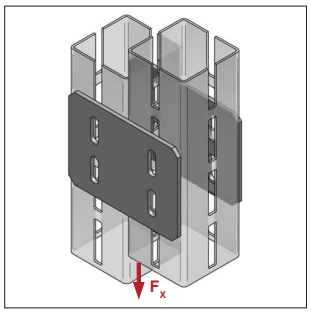

Piastra di connessione
XL 100 CENTUM®

TSP®-3

TSP®-5
su richiesta

Modello/Montaggio:

Per Profilo tipo:	XL 100
Applicazione:	Ausilio per il montaggio, fissaggio o raddoppio dei Profili CENTUM®
Accessori richiesti:	Bulloni di montaggio dentati M12/40

Dati Tecnici:

Materiale:	Acciaio
Tipo Materiale:	S235
Finitura:	Pezzo zincato a caldo (fsv)

[1] Solo se utilizzati in coppia e se si utilizzano tutti i fori delle viti

Descrizione	Profilo [mm]	Max Carico ammissibile F_x[1] [kN]	Max Carico ammissibile F_z[1] [kN]	Peso [kg/pz]	Conf. [pz]	Articolo
Piastra di connessione XL 100 CENTUM® (usare in coppia)	XL 100	40	40	1,29	1	1640003040

NOTA: MEFA Italia si riserva il diritto di modificare senza preavviso le informazioni contenute nel presente catalogo e non è responsabile di eventuali errori di stampa e trascrizione.

Angolare da parete CENTUM® a 2 fori

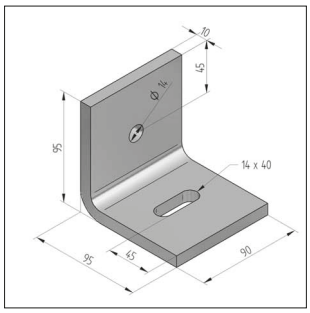

Angolare da parete CENTUM®
a 2 fori

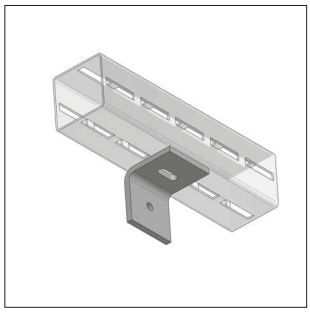

Angolare da parete CENTUM®
a 2 fori con profilo

Modello/Montaggio:

Per profilo tipo:	XL100 e XL200
Campo di applicazione:	Con foro rotondo per il montaggio a parete
Accessori necessari:	CENTUM® T-Lock Plus M12x40
Nota:	Allineare sempre le asole degli elementi nella direzione delle asole del prolilo CENTUM®

Dati Tecnici:

Materiale:	Acciaio
Tipo materiale:	S235
Finitura:	Pezzo zincato a caldo (fsv)

Descrizione	Peso [kg/pz]	Conf. [pz]	Articolo
Angolare a parete CENTUM®	1,29	1	1640101005

Piastra snodata CENTUM®

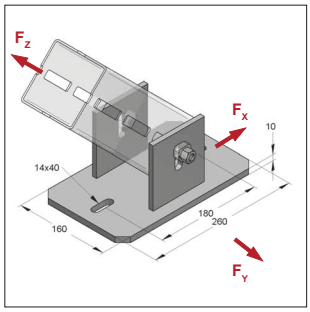

Piastra snodata XL 100
longitudinale CENTUM®

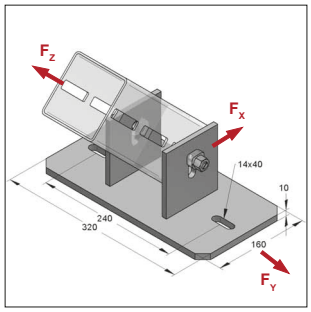

Piastra snodata XL 100
trasversale CENTUM®

Modello/Montaggio:

Per profilo tipo:	XL 100 o XL 120
Accessori richiesti:	CENTUM® T-Lock M12x40
Coppia di serraggio:	60 Nm
Tempi di consegna:	Su richiesta

Dati Tecnici:

Materiale:	Acciaio
Tipo materiale:	S235JR
Finitura:	Pezzo zincato a caldo (fsv)
Fattore di sicurezza:	1,54

Descrizione	Max. Carico ammissibile F_X [kN]	F_Z [kN]	F_Y [kN]	Distanza Foro Piastra	Dimensione Piastra L x B x S	Peso [kg/pz]	Conf. [pz]	Articolo
Piastra snodata XL 100 longitudinale CENTUM®	6,3	20	11	180	260 x 160 x 10	4,89	1	1641004010
Piastra snodata XL 100 trasversale CENTUM®	6,3	20	11	240	320 x 160 x 10	5,72	1	1641004020

NOTA: MEFA Italia si riserva il diritto di modificare senza preavviso le informazioni contenute nel presente catalogo e non è responsabile di eventuali errori di stampa e trascrizione.

Piastra di collegamento snodata CENTUM®

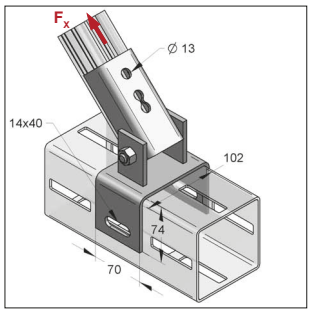

Piastra di collegamento snodata XL 100 Centum®

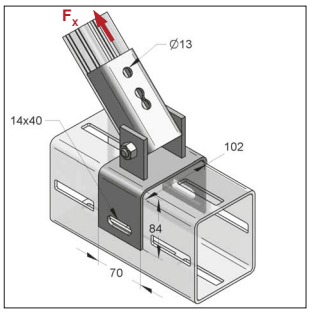

Piastra di collegamento snodata XL 120 Centum®

TSP®-3

Modello/Montaggio:

Per profilo tipo: XL 100, XL 120 e XL 200
In combinazione con i binari di montaggio della serie 45
Accessori richiesti: 2 x CENTUM® T-Lock Plus M12x40

Dati Tecnici:

Materiale: Acciaio
Tipo materiale: S235JR
Finitura: Zinco-Nichel (Zn-Ni)

[1)] I carichi si riferiscono ai componenti, non alla bulloneria di connessione

Descrizione	Max. Carico ammissibile[1)] F_x [kN]	Foro-Ø [mm]	Foro asola-Ø [mm]	Peso [kg/pz]	Conf. [pz]	Articolo
Piastra di collegamento snodata XL 100 CENTUM®	7,0	13	14 x 40	1,26	1	1641014110
Piastra di collegamento snodata XL 120 CENTUM®	7,0	13	14 x 40	1,31	1	1641214110

Connettore IB CENTUM®

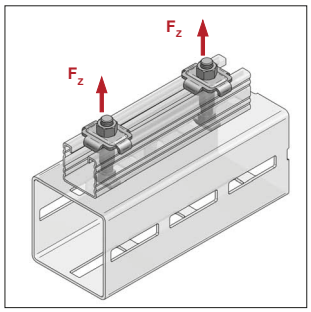

Connettore IB CENTUM®

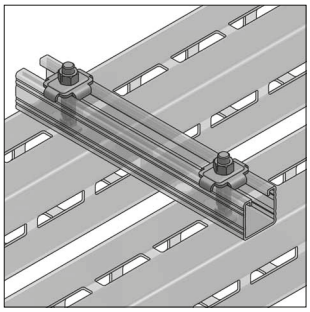

Connettore IB CENTUM® trasversale

TSP®-3

TSP®-5 su richiesta

Modello/Montaggio:

Per profilo tipo: XL 80, XL 100, XL 120 e XL 200
Applicazioni: Per connettere profili di altra serie al sistema Centum®

Dati Tecnici:

Materiale: Acciaio
Tipo materiale: S235JR
Finitura: Zincatura galvanica (GALV)

Descrizione	Max. altezza Profilo [mm]	Max. Carico ammissibile F_z [kN]	Coppia di serraggio [Nm]	Peso [kg/pz]	Conf. [pz]	Articolo
Connettore IB CENTUM®	40 - 45	2,0	10	0,160	1	1640017040
Connettore IB CENTUM®	60	2,0	10	0,170	1	1640017060

NOTA: MEFA Italia si riserva il diritto di modificare senza preavviso le informazioni contenute nel presente catalogo e non è responsabile di eventuali errori di stampa e trascrizione.

Supporto CENTUM®

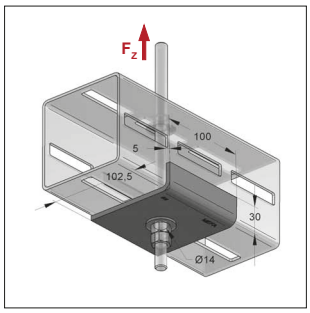

Supporto CENTUM®

Modello/Montaggio:

Per profili tipo:	XL 100, XL 120 e XL 200
Applicazione:	Sospensione di Profili CENTUM con barre filettate
Accessori richiesti:	3x Dado esagonale M12 2x Rondella 13 x 30 x 2,5 Barra filettata M12

Dati Tecnici:

Materiale:	Acciaio
Tipo materiale:	S235JR
Finitura:	Pezzo zincato a caldo (fsv)
Fattore di sicurezza:	1,54

TSP®-3 TSP®-5 su richiesta

Descrizione	Filetto	Max. carico ammissibile F_z [kN]	Peso [kg/pz]	Conf. [pz]	Articolo
Supporto CENTUM®	M12	10,0	0,49	1	1620005010

Connettore diretto CENTUM®

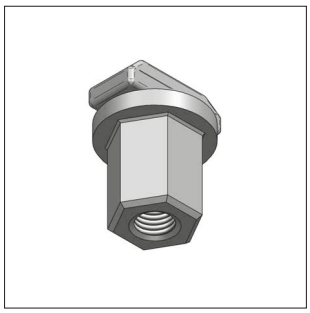
Connettore diretto CENTUM®

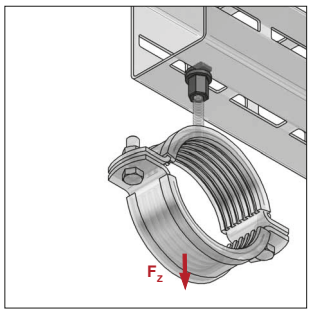

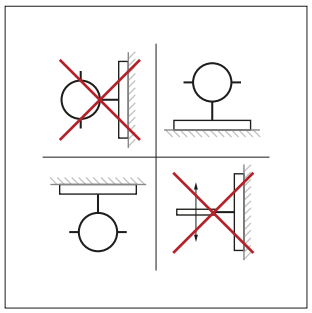
Installazioni possibili

TSP®-3

Modello/Montaggio:

Per profili tipo:	XL 80, XL 100, XL 120 e XL 200
Applicazione:	Connessione diretta per barre filettate M10 o M12

Dati Tecnici:

Materiale:	Acciaio
Finitura:	Zinco-Nichel (Zn-Ni)
Fattore di sicurezza:	1,54

Descrizione	Chiave Esagonale	Altezza Dado [mm]	Coppia di serraggio [Nm]	Max. carico ammissibile F_z [kN]	Peso [kg/pz]	Conf. [pz]	Articolo
Connettore Diretto CENTUM® M10	SW 17	25	25	3,0	0,071	50	1640016010
Connettore Diretto CENTUM® M12	SW 17	25	25	3,0	0,069	50	1640016012

NOTA: MEFA Italia si riserva il diritto di modificare senza preavviso le informazioni contenute nel presente catalogo e non è responsabile di eventuali errori di stampa e trascrizione.

Connessione filettata CENTUM®

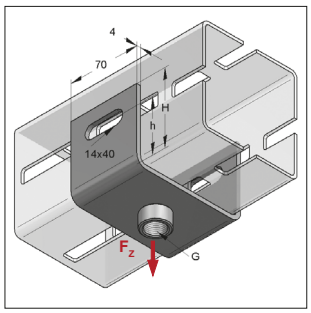

Connessione filettata
XL 80 / XL 100 1/2" CENTUM

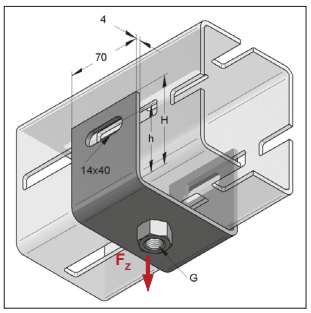

Connessione filettata XL 120 M16
CENTUM

TSP®-3 TSP®-5 su richiesta

Modello/Montaggio:

Per profilo tipo: XL80, XL 100, XL 120 e XL 200

Accessori: 2 x CENTUM® T-Lock Plus M12x40

Dati Tecnici:

Materiale: Acciaio
Tipo materiale: S235JR
Finitura: Zinco-Nichel (Zn-Ni)
Fattore di sicurezza: 1,54

Descrizione	Profilo	Attacco G	Max. carico ammissibile F_z [kN]	H [mm]	h [mm]	Peso [kg/pz]	Conf. [pz]	Articolo
Connessione filettata CENTUM®	XL 80	M16	5,0	64	40	0,480	1	1640818007
Connessione filettata CENTUM®	XL 80	1/2"	5,0	64	40	0,470	1	1640818008
Connessione filettata CENTUM®	XL 80	1"	5,0	64	40	0,520	1	1640818010
Connessione filettata CENTUM®	XL 100 / XL 200	M12	5,0	74	50	0,550	1	1641018006
Connessione filettata CENTUM®	XL 100 / XL 200	M16	5,0	74	50	0,557	1	1641018007
Connessione filettata CENTUM®	XL 100 / XL 200	1/2"	5,0	74	50	0,557	1	1641018008
Connessione filettata CENTUM®	XL 100 / XL 200	1"	5,0	74	50	0,610	1	1641018010
Connessione filettata CENTUM®	XL 120	M16	5,0	84	60	0,620	1	1641218007
Connessione filettata CENTUM®	XL 120	1/2"	5,0	84	60	0,610	1	1641218008
Connessione filettata CENTUM®	XL 120	1"	5,0	84	60	0,660	1	1641218010

NOTA: MEFA Italia si riserva il diritto di modificare senza preavviso le informazioni contenute nel presente catalogo e non è responsabile di eventuali errori di stampa e trascrizione.

Connessione filettata doppia CENTUM®

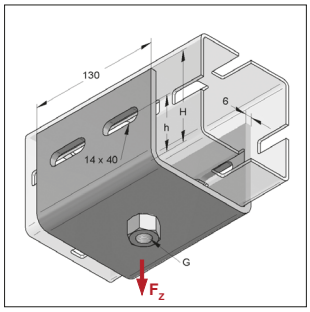

Connessione filettata doppia XL 100 M16 CENTUM®

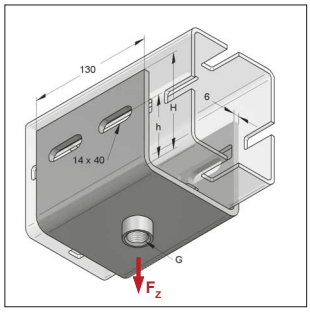

Connessione filettata doppia XL 120 1/2" CENTUM®

TSP®-3 TSP®-5 su richiesta

Modello/Montaggio:

Per profilo tipo: XL 100, XL 120 e XL 200

Accessori: 4 x CENTUM® T-Lock Plus M12x40

Dati Tecnici:

Materiale: Acciaio
Tipo materiale: S235JR
Finitura: Zinco-Nichel (Zn-Ni)
Fattore di sicurezza: 1,54

Descrizione	Profilo	Attacco G	Max. carico ammissibile F_z [kN]	H [mm]	h [mm]	Peso [kg/pz]	Conf. [pz]	Articolo
Connessione filettata doppia CENTUM®	XL 100 / XL 200	M16	10,0	86	50	1,65	1	1641019007
Connessione filettata doppia CENTUM®	XL 100 / XL 200	1/2"	10,0	86	50	1,64	1	1641019008
Connessione filettata doppia CENTUM®	XL 100 / XL 200	1"	10,0	86	50	1,69	1	1641019010
Connessione filettata doppia CENTUM®	XL 120	M16	10,0	96	60	1,78	1	1641219007
Connessione filettata doppia CENTUM®	XL 120	1/2"	10,0	96	60	1,77	1	1641219008
Connessione filettata doppia CENTUM®	XL 120	1"	10,0	96	60	1,82	1	1641219010

NOTA: MEFA Italia si riserva il diritto di modificare senza preavviso le informazioni contenute nel presente catalogo e non è responsabile di eventuali errori di stampa e trascrizione.

Sistema Tirante

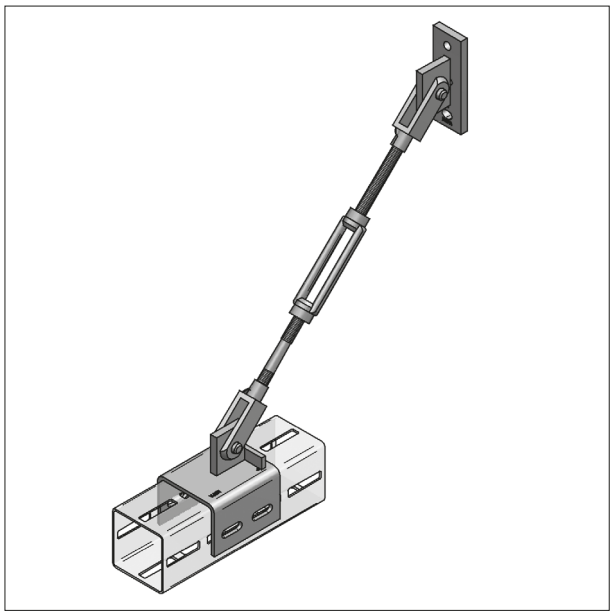

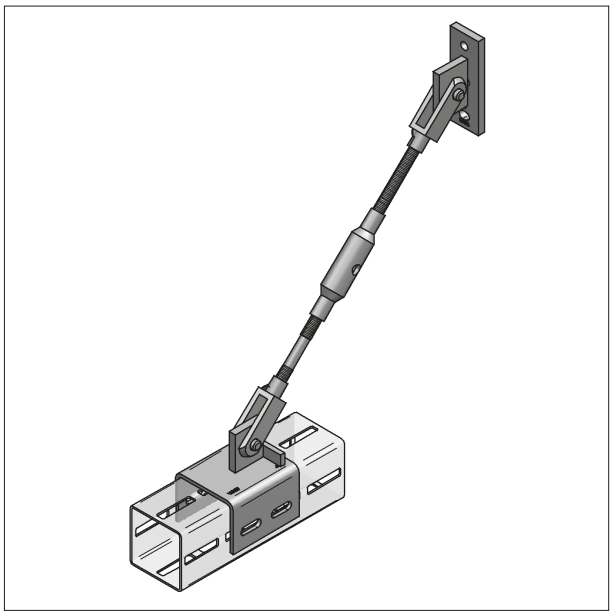

Il Sistema Tirante è composto da
Forcelle, Tenditori e Barre Filettate

Forcella a Norma DIN 71752

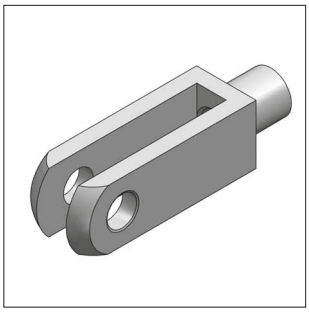

Forcella a norma DIN 71752

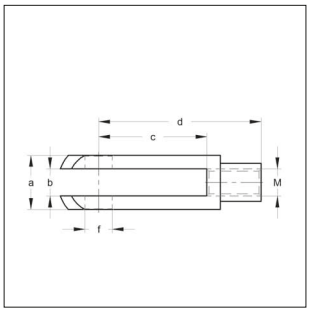



Installazione / Catena pendente
Pagina 14/75

Modello/Montaggio:

Applicazioni: per il Sistema Tirante o per la Catena Pendente (S. 3/75).
Accessori necessari: Perno Richiudibile

Dati Tecnici:

Materiale: Acciaio
Finitura: Zincatura galvanica (GALV)

Descrizione	Dimensioni a [mm]	b [mm]	c [mm]	d [mm]	M [mm]	f [mm]	Max. Carico ammissibile F_z [kN]	Peso [kg/pz]	Conf. [pz]	Articolo
Forcella 12x48	24	12	48	72	M12	12	20,0	0,18	10	1660007312
Forcella 16x64	32	16	64	96	M16	16	20,0	0,43	5	1660007316

NOTA: MEFA Italia si riserva il diritto di modificare senza preavviso le informazioni contenute nel presente catalogo e non è responsabile di eventuali errori di stampa e trascrizione.

Perno richiudibile per Forcella a Norma DIN 71752

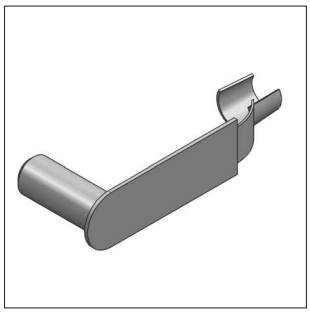

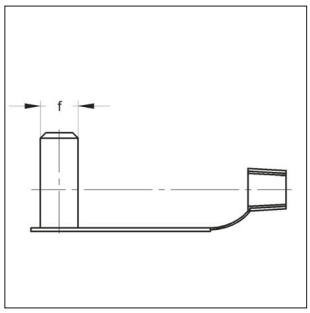

Perno Richiudibile per Forcella

Modello/Montaggio:

Applicazioni: Perno di Sicurezza per Forcella a norma 71752

Accessori necessari: Forcella a norma DIN 71752

Dati Tecnici:

Materiale: Acciaio

Finitura: Zincatura galvanica (GALV)

Descrizione	Misura f [mm]	Peso [kg/pz]	Conf. [pz]	Articolo
Perno 12x48	12	0,04	10	1660007252
Perno 16x64	16	0,08	5	1660007256

Perno forato con testa filettata

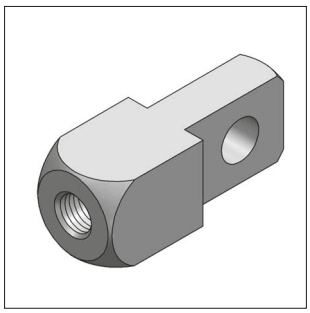

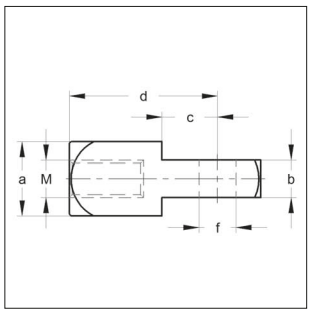

Perno forato con testa filettata

Modello/Montaggio:

Applicazioni: in combinazione con Forcelle a norma DIN 71752 per la costruzione della Catena Pendente.

Accessori: Forcella a norma DIN 71752 e Perno Richiudibile

Dati Tecnici:

Materiale: Acciaio

Finitura: Zincatura galvanica (GALV)

Descrizione	Dimensioni a [mm]	b [mm]	c [mm]	d [mm]	M [mm]	f [mm]	Max. Carico ammissibile F_z [kN]	Peso [kg/pz]	Conf. [pz]	Articolo
Perno forato con testa filettata 12x24	24	12	18	48	M12	12	20	0,17	1	1660007352
Perno forato con testa filettata 16x32	32	16	24	64	M16	16	20	0,40	1	1660007356

NOTA: MEFA Italia si riserva il diritto di modificare senza preavviso le informazioni contenute nel presente catalogo e non è responsabile di eventuali errori di stampa e trascrizione.

Tenditore a Norma DIN 1478 (Acciaio)

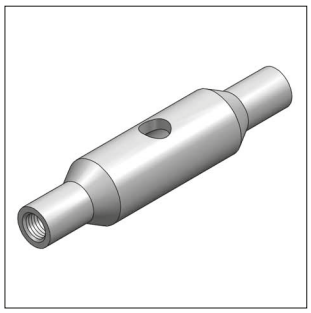

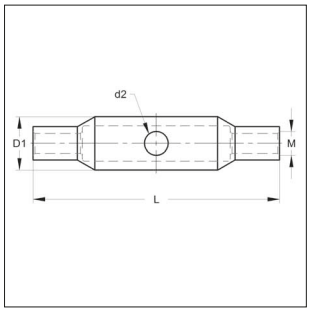

Tenditore in Acciaio DIN 1478

Modello/Montaggio:

Applicazioni: Per la messa in tensione dei tiranti, in combinazione con una Barra Filettata a Sinistra e una a Destra.

Accessori: Tronchetti Filettati Sinistro e Destro, Barre Filettate Sinistra e Destra, Forcelle

Dati Tecnici:

Materiale: Acciaio

Finitura: Zincatura Galvanica (GALV)

Descrizione	Dimensioni D1 [mm]	d2 [mm]	M [mm]	L [mm]	Regolazione [mm]	Max. Carico ammissibile F_z [kN]	Peso [kg/pz]	Conf. [pz]	Articolo
Tenditore in Acciaio M12	25	10	M12	125	90	24,0	0,25	1	1660007412
Tenditore in Acciaio M16	30	10	M16	170	120	44,0	0,37	1	1660007416

Tenditore a Norma DIN 1480 (forgiato, forma aperta)

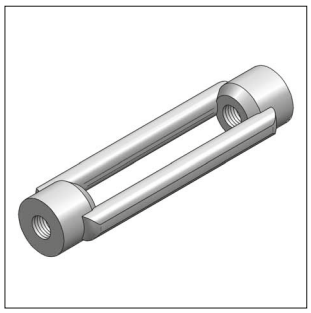

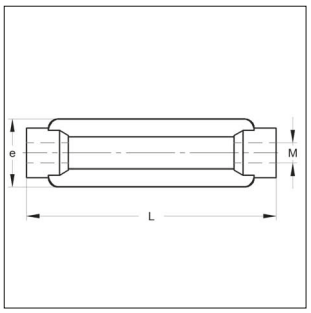

Tenditore forgiato DIN 1480

Modello/Montaggio:

Applicazioni: Per la messa in tensione dei tiranti, in combinazione con una Barra Filettata a Sinistra e una a Destra.

Accessori: Tronchetti Filettati Sinistro e Destro, Barre Filettate Sinistra e Destra, Forcelle

Dati Tecnici:

Materiale: Acciaio

Finitura: Zincatura Galvanica (GALV)

Descrizione	Dimensioni e [mm]	M [mm]	L [mm]	Regolazione [mm]	Max. Carico ammissibile F_z [kN]	Peso [kg/pz]	Conf. [pz]	Articolo
Tenditore forgiato M12	34	M12	125	80	9,3	0,25	1	1660007452
Tenditore forgiato M16	42	M16	170	110	11,2	0,51	1	1660007456

NOTA: MEFA Italia si riserva il diritto di modificare senza preavviso le informazioni contenute nel presente catalogo e non è responsabile di eventuali errori di stampa e trascrizione.

Perno filettato destro e sinistro

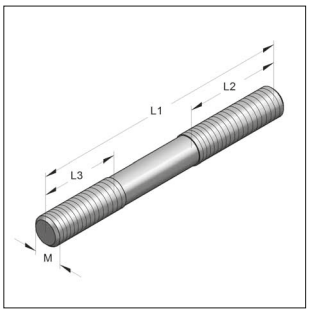

Perno filettato a Destra e Sinistra

Modello/Montaggio:

Applicazioni: Nel Sistema Tirante, tra Forcella e Tenditore

Accessori: Tenditori e Forcelle

Dati Tecnici:

Materiale: Acciaio

Finitura: Zincato a Caldo

Classe: 4.6

Descrizione	Dimensioni L1 [mm]	L2 [mm]	L3 [mm]	M [mm]	Max. Carico ammissibile F_z [kN]	Peso [kg/pz]	Conf. [pz]	Articolo
Perno Filettato L/R M12	250	130	80	M12	20,64	0,22	1	1660007212
Perno Filettato L/R M16	250	130	80	M16	38,43	0,40	1	1660007216

Connessione tirante CENTUM®

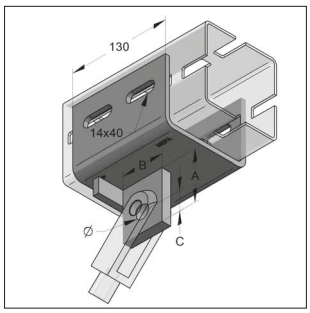

TSP®-3

Connessione Tirante CENTUM®

Modello/Montaggio:

Applicazioni: Per il collegamento tra il Profilo CENTUM® e il Tirante

Per Profili: XL100, XL120 e XL200

Accessori: Sistema di connessione CENTUM® dentato, M12/40

Dati Tecnici:

Materiale: Acciaio

Tipo materiale: S235JR

Finitura: Pezzo Zincato a Caldo (fsv)

Fattore di sicurezza: 1,54

Descrizione	Tipo Profilo	A [mm]	B [mm]	C [mm]	Ø [mm]	Max. Carico ammissibile F_z [kN]	Peso [kg/pz]	Conf. [pz]	Articolo
Connessione Tirante M12	XL100 / XL200	60	50	20	14	20,0	2,07	1	1621004010
Connessione Tirante M16	XL100 / XL200	65	55	25	18	20,0	2,17	1	1621004011
Connessione Tirante M12	XL 120	60	50	20	14	20,0	2,21	1	1621204010
Connessione Tirante M16	XL 120	65	55	25	18	20,0	2,30	1	1621204011

NOTA: MEFA Italia si riserva il diritto di modificare senza preavviso le informazioni contenute nel presente catalogo e non è responsabile di eventuali errori di stampa e trascrizione.

Slitta GL per CENTUM®

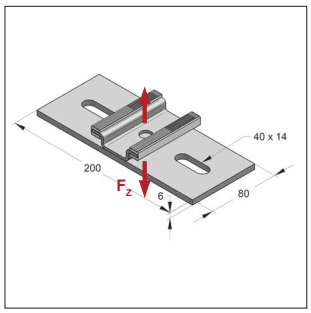

Slitta GL per CENTUM®

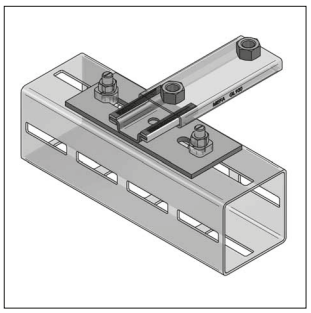
M16

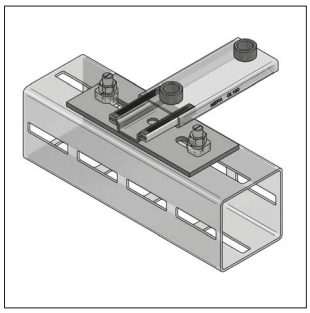
1/2”

Modello/Montaggio:

Tipo Profilo:	XL80, XL100, XL120 o XL200
Applicazioni:	Per la gestione delle dilatazioni lineari assiali di Tubazioni appoggiate, sospese, verticali (montanti).
Accessori richiesti:	Bullone di montaggio dentato
Nota:	Piegare le alette di fermo presenti sulla parte mobile della Slitta dopo averla installata. Attacchi filettati di altra dimensione disponibili su richiesta.

Dati Tecnici:

Materiale:	Acciaio
Tipo materiale:	S235JR
Finitura:	Zincatura Galvanica
Corsa di scorrimento:	circa 75 mm
Materiale scorrevole:	Poliammide 6
Fattore di attrito statico:	0,2 - 0,3
Resistenza alla temperatura:	da -30 °C a +110 °C

Esempi di installazione:

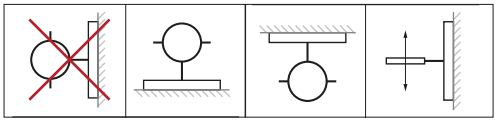

Descrizione	Connessione	Max. Carico ammissibile F_z [kN]	Peso [kg/pz]	Conf. [pz]	Articolo
Slitta GL100 per CENTUM®	2 x M16	3,0	1,284	1	0770565-01
Slitta GL100 per CENTUM®	2 x 1/2”	3,0	1,262	1	0770611-01

NOTA: MEFA Italia si riserva il diritto di modificare senza preavviso le informazioni contenute nel presente catalogo e non è responsabile di eventuali errori di stampa e trascrizione.

Attacco a parete CENTUM®

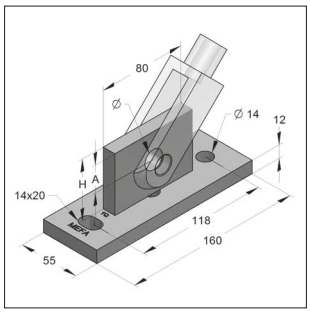

TSP®-3

Attacco a Parete CENTUM®

Modello/Montaggio:

Applicazioni: Per il collegamento tra la Struttura edile (muro) e il Tirante

Accessori: Ancoranti secondo dimensionamento

Dati Tecnici:

Materiale: Acciaio
Tipo materiale: S235JR
Finitura: Pezzo Zincato a Caldo (fsv)
Fattore di sicurezza: 1,54

Descrizione	H [mm]	A [mm]	Ø [mm]	Max. Carico ammissibile F_z [kN]	Peso [kg/pz]	Conf. [pz]	Articolo
Attacco a Parete M12	50	20	14	20,0	1,18	1	1620004010
Attacco a Parete M16	55	25	18	20,0	1,28	1	1620004011

Sistema tirante: esempio applicativo

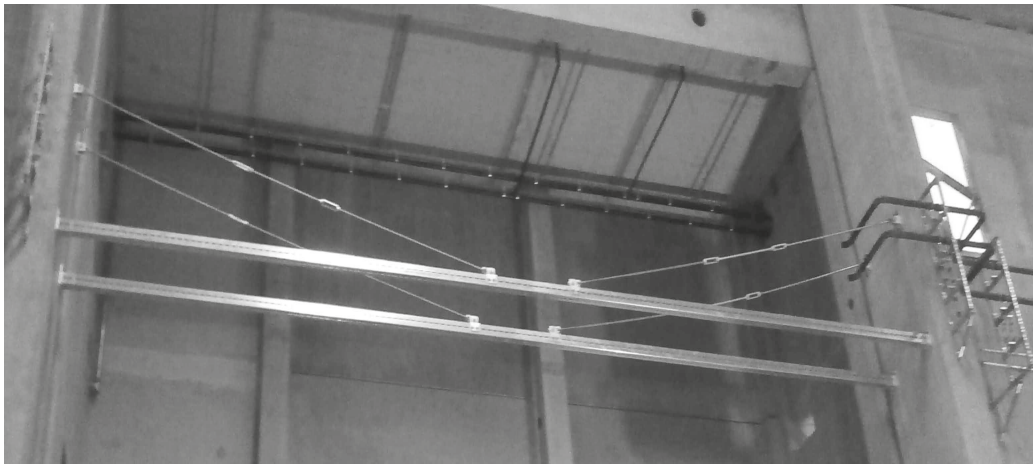

NOTA: MEFA Italia si riserva il diritto di modificare senza preavviso le informazioni contenute nel presente catalogo e non è responsabile di eventuali errori di stampa e trascrizione.

Set piastra a Z CENTUM®

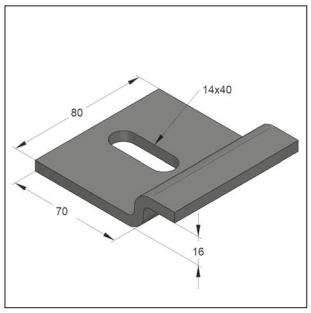

Set Piastra a Z CENTUM®
spessore 16 mm

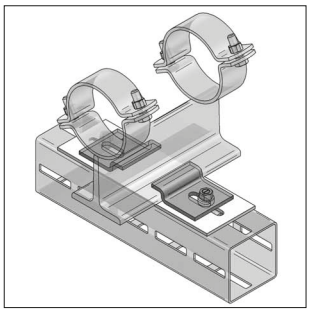

Set Piastra a Z CENTUM®
esempio applicazione

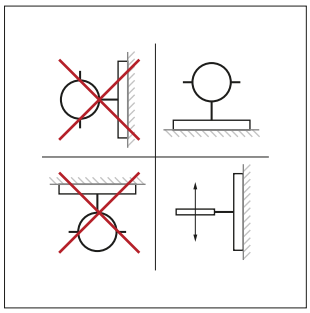

Installazioni possibili

TSP®-3

Modello/Montaggio:

Per profilo tipo:	XL 100, XL 120 e XL 200 fornite in coppia
Scopo della fornitura:	Per impedire gli spostamenti trasversali dei supporti scorrevoli delle tubazioni
Accessori richiesti:	Striscia di scorrimento PA 6 Bulloni di montaggio dentati, M12/40

Dati Tecnici:

Materiale:	Acciaio
Tipo materiale:	S235JR
Finitura:	Pezzo zincato a caldo (fsv)

Descrizione	Lunghezza [mm]	Larghezza [mm]	Spessore morsa h [mm]	Spessore [mm]	Foro asola-Ø [mm]	Peso [kg/set]	Conf. [set]	Articolo
Set Piastra a Z 16 CENTUM®	70	80	16	6	14 x 40	0,79	1	1650015017

Striscia di scorrimento PA 6

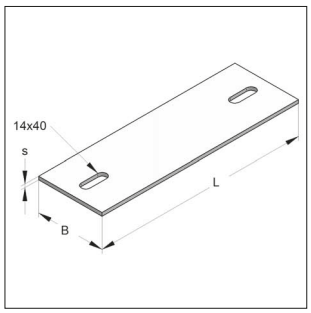

Striscia di scorrimento

Modello/Montaggio:

Proprietà del prodotto:	Migliora la capacità di scorrimento
Applicazione:	Slitte di scorrimento

Dati Tecnici:

Materiale:	Polyamide 6
Fattore di attrito statico:	0,2 - 0,3
Resistenza alla temperatura:	da - 30 °C a + 110 °C

Descrizione	Lunghezza L [mm]	Larghezza B [mm]	Spessore S [mm]	Dimensione foro [mm]	Larghezza zona di scorrimento [mm]	Peso [kg/pz]	Conf. [pz]	Articolo
Striscia PA 6 100/5 2-Fori	250	100	5	14 x 40	≤ 100	0,138	1	9991508
Striscia PA 6 100/5 2-Fori	300	100	5	14 x 40	≤ 150	0,167	1	9991507
Striscia PA 6 100/5 2-Fori	350	100	5	14 x 40	≤ 200	0,195	1	9991506

NOTA: MEFA Italia si riserva il diritto di modificare senza preavviso le informazioni contenute nel presente catalogo e non è responsabile di eventuali errori di stampa e trascrizione.

T. +39 02 93540195

MEFA

info@mefa.it

Set Piastra a Z CENTUM® e U-Bolt CENTUM®

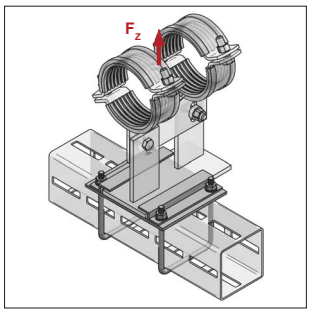

Set Piastre a Z CENTUM®
per supporti scorrevoli e slitte di
scorrimento con larghezza di 100 mm

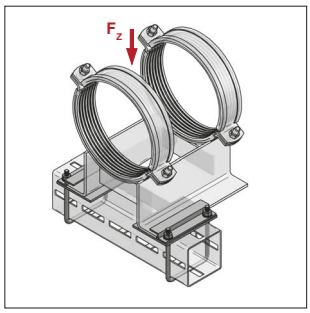

Set Piastre a Z CENTUM®
per supporti scorrevoli e slitte di
scorrimento con larghezza da 140 mm

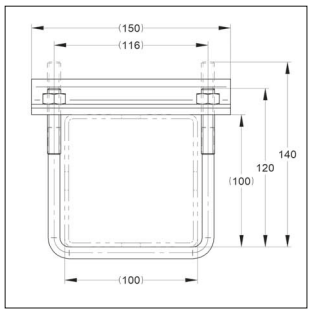

U-bolt 120 / 140 M10

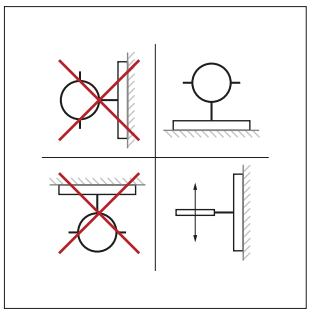

Installazioni possibili

Modello/Montaggio:

Applicazioni:	elemento di fissaggio scorrevole su CENTUM XL 100 o tubo quadrato del 100 o CENTUM XL 120
Fornitura: (Set per 100 mm)	2 x U-Bolt 116/120 M10 2 x Piastre a Z 150 mm 2-Fori 1 x Striscia di scorrimento PA6 4-Fori (150 x 165 x 5) 4 x Dadi M10
Fornitura: (Set per 140 mm)	2 x U-Bolt 116/120 M10 2 x Piastre a Z 150 mm 2-Fori 2 x Striscia di scorrimento PA6 2-Fori (150 x 100 x 5) 4 x Dadi M10
Fornitura: (Set per 100 mm) XL 120 con lato 120 verticale	2 x U-bolt 116/140 M10 2 x Piastre a Z 150 mm 2-Fori 1 x Striscia di scorrimento PA6 2-Fori (150 x 165 x 5) 4 x Dadi M10
Fornitura: (Set per 140 mm) XL 120 con lato 120 verticale	2 x U-bolt 116/140 M10 2 x Piastre a Z 150 mm 4-Fori 2 x Striscia di scorrimento PA6 2-Fori (150 x 100 x 5) 4 x Dadi M10

Dati Tecnici:

Materiale:	Acciaio
Tipo materiale:	S235JR
Finitura:	
- U-Bolt, Piastra a Z:	Zinco-Nichel (Zn-Ni)
- Dado:	Pezzo Zincato a Caldo (fsv)
Materiale striscia di scorrimento:	PA6
Fattore di attrito statico:	0,2 - 0,3
Resistenza alla temperatura:	da - 30 °C a + 110 °C

TSP®-3

Descrizione	Larghezza elemento scorrevole [mm]	Per profilo CENTUM [mm]	Max spessore dell'elemento scorrevole [mm]	Forza di sollevamento F_z [kN]	Peso [kg/set]	Conf. [set]	Articolo
Set Piastra a Z	100	100 x 100	16	4,5	1,060	1	14799100
Set Piastra a Z	≥140	100 x 100	16	4,5	1,090	1	14799140
Set Piastra a Z	100	100 x 120	16	4,5	1,080	1	14799101
Set Piastra a Z	≥140	100 x 120	16	4,5	1,110	1	14799141

NOTA: MEFA Italia si riserva il diritto di modificare senza preavviso le informazioni contenute nel presente catalogo e non è responsabile di eventuali errori di stampa e trascrizione.

Supporto per tubo CENTUM®

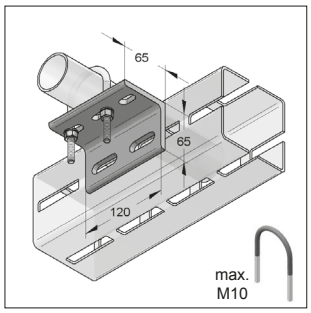

Supporto per tubi CENTUM®
Tubo Ø 21,3 - 76,1 mm

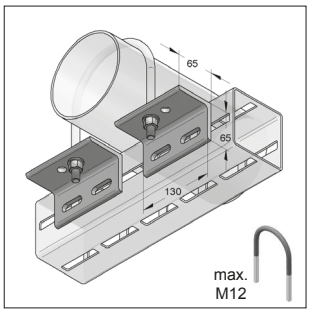

Supporto per tubi CENTUM®
Tubo Ø 88,9 - 219,1 mm

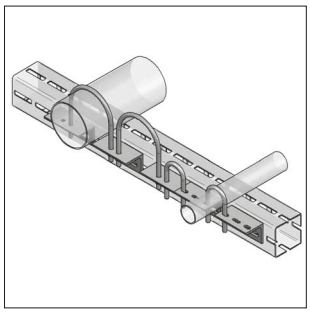

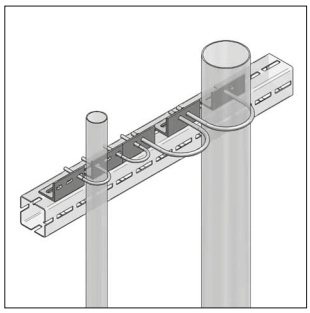

Modello/Montaggio:

Gamma D.E. Tubi:	21,3 – 219,1 mm
Su richiesta:	273,0 – 323,9 mm
Nota:	I tubi devono essere montati in appoggio
Vantaggi:	Tubi di diverso diametro possono essere installati uno a fianco a l'altro
Accessori richiesti:	CENTUM® T-Lock Plus M12x40 e U-bolt filettato

Dati Tecnici:

Materiale:	Acciaio
Tipo materiale:	S235JRG2
Finitura:	Pezzo zincato a caldo (fsv)

TSP®-3 TSP®-5 su richiesta

Descrizione	Tubo-Ø	Lunghezza [mm]	Altezza [mm]	Spessore [mm]	Peso [kg/pz]	Conf. [pz]	Articolo
Supporto per tubi CENTUM®	**21,3 - 76,1**	120	65	7	0,81	1	1640008200
Set supporto per tubi CENTUM®	**88,9 - 219,1**	130	65	7	1,80	2	1640008210

Piastra filettata CENTUM®

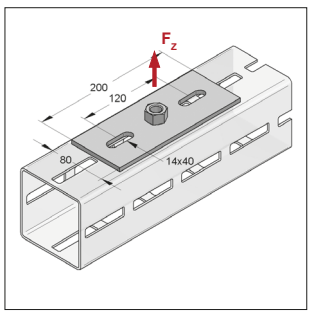

CENTUM® Piastra filettata M12

Modello/Montaggio:

Per profilo tipo:	XL 80, XL 100, XL 120 e XL 200
Accessori richiesti:	CENTUM® T-Lock Plus M12x40 o Bulloni di Montaggio M12/40

Dati Tecnici:

Materiale:	Acciaio
Tipo materiale:	S235JRG2
Finitura:	Zinco-Nichel (Zn-Ni)
Fattore di sicurezza:	1,54

TSP®-3 TSP®-5 su richiesta

Descrizione	Lunghezza [mm]	Larghezza [mm]	Max. Carico ammissibile F_z [kN]	Spessore [mm]	Peso [kg/pz]	Conf. [pz]	Articolo
Piastra filettata M12 CENTUM®	200	80	5,5	6	0,76	1	1640018106
Piastra filettata M16 CENTUM®	200	80	5,5	6	0,79	1	1640018107
Piastra filettata 1/2" CENTUM®	200	80	5,5	6	0,78	1	1640018108
Piastra filettata 1" CENTUM®	200	80	5,5	6	0,83	1	1640018110

NOTA: MEFA Italia si riserva il diritto di modificare senza preavviso le informazioni contenute nel presente catalogo e non è responsabile di eventuali errori di stampa e trascrizione.

Guida di scorrimento sospesa CENTUM®

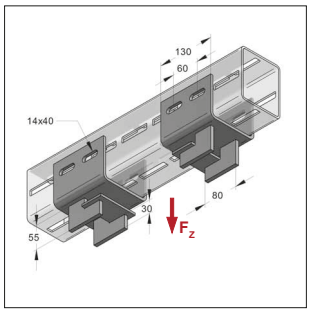

Guida di scorrimento sospesa CENTUM®

Modello/Montaggio:

Per profilo tipo:	XL 100, XL 120 e XL 200
Accessori richiesti:	CENTUM® T-Lock Plus M12x40
Nota:	Fornita in coppia
Elemento scorrevole:	Striscia di scorrimento con larghezza da 150 mm slitte di scorrimento e supporti scorrevoli a T con larghezza da 100 mm

Dati Tecnici:

Materiale:	Acciaio
Tipo materiale:	S235JR
Finitura:	Pezzo zincato a caldo (fsv)
Max. spessore piastra scorrevole:	≤ 16 mm
Materiale scorrevole:	PE - UHMW
Fattore di attrito statico:	0,2
Resistenza alla temperatura:	da - 200 °C a + 80 °C
Fattore di sicurezza:	1,54

* I dati di carico si riferiscono alla coppia

TSP®-3 TSP®-5 su richiesta

Descrizione	Profilo	Montaggio	Max. Carico ammissibile* F_z [kN]	Peso [kg/Set]	Conf. [Set]	Articolo
Guida di scorrimento sospesa CENTUM®	XL 100 / XL 200	in sospensione	15,0	4,78	1	1651002001
Guida di scorrimento sospesa CENTUM®	XL 120	in sospensione appoggiata sul lato più stretto	15,0	5,05	1	1651202011

Guida di scorrimento sospesa leggera CENTUM®

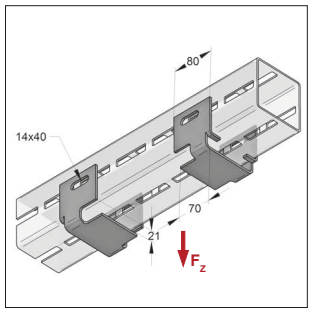

Guida di scorrimento sospesa leggera CENTUM®

Modello/Montaggio:

Per profilo tipo:	XL 80, XL 100
Accessori richiesti:	CENTUM® T-Lock Plus M12x40
Nota:	Fornita in coppia
Elemento scorrevole:	- con striscia di scorrimento incollata - Piastre base, larghezza Slitta di scorrimento e Supporto scorrevole a T per larghezza superiore a 100mm

Dati Tecnici:

Materiale:	Acciaio
Tipo materiale:	S235JR
Finitura:	Pezzo zincato a caldo (fsv)
Max. spessore piastra scorrevole:	≤ 16 mm
Materiale scorrevole:	PE - UHMW
Fattore di attrito statico:	0,2
Resistenza alla temperatura:	da - 200 °C a + 80 °C
Fattore di sicurezza:	1,54

* I dati di carico si riferiscono alla coppia

TSP®-3 TSP®-5 su richiesta

Descrizione	Profilo	Montaggio	Max. Carico ammissibile* F_z [kN]	Peso [kg/Set]	Conf. [Set]	Articolo
Guida di scorrimento sospesa CENTUM® leggera	XL 80	in sospensione	5,0	1,13	1	1650804000
Guida di scorrimento sospesa CENTUM® leggera	XL 100	in sospensione	5,0	1,35	1	1651004000

NOTA: MEFA Italia si riserva il diritto di modificare senza preavviso le informazioni contenute nel presente catalogo e non è responsabile di eventuali errori di stampa e trascrizione.

Guida di scorrimento in appoggio CENTUM®

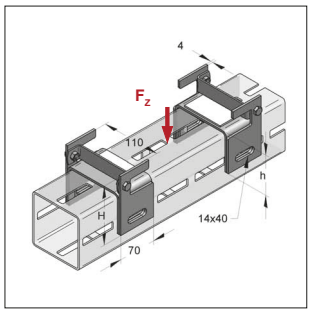

Guida di scorrimento in appoggio CENTUM® con blocco antisollevamento

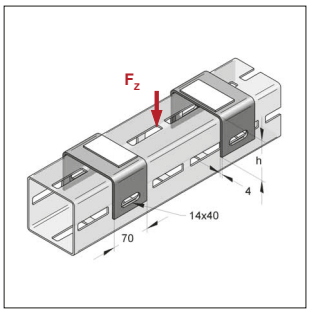

Guida di scorrimento in appoggio CENTUM® senza blocco antisollevamento

TSP®-3 TSP®-5 su richiesta

Modello/Montaggio:

Per profilo tipo:	XL 80, XL 100, XL 120 e XL 200
Accessori richiesti:	CENTUM T-Lock Plus M12x40 o bulloni di montaggio M12/40
Nota:	Fornita in coppia

* I dati di carico si riferiscono alla coppia

Dati Tecnici:

Materiale:	Acciaio
Tipo materiale:	S235JR
Finitura:	Pezzo zincato a caldo (fsv)
Max. spessore piastra scorrevole:	≤ 16 mm
Materiale scorrevole:	PE - UHMW
Fattore di attrito statico:	0,2
Resistenza alla temperatura:	da - 200 °C a + 80 °C
Fattore di sicurezza:	1,54

Descrizione	Profilo	Montaggio	Max. Carico ammissibile* F_z [kN]	H [mm]	h [mm]	Peso [kg/set]	Conf. [set]	Articolo
Guida di scorrimento in appoggio con blocchi	XL 80	in appoggio	32	100	64	1,81	1	1650801020
Guida di scorrimento in appoggio con blocchi	XL 100 / XL 200	in appoggio	40	110	74	2,13	1	1651001020
Guida di scorrimento in appoggio senza blocchi	XL 100 / XL 200	in appoggio	40	-	74	1,07	1	1651001010
Guida di scorrimento in appoggio con blocchi	XL 120	in appoggio, su lato stretto	40	120	84	2,23	1	1651201050
Guida di scorrimento in appoggio senza blocchi	XL 120	in appoggio, su lato stretto	40	-	84	1,28	1	1651201030

Tappo CENTUM®

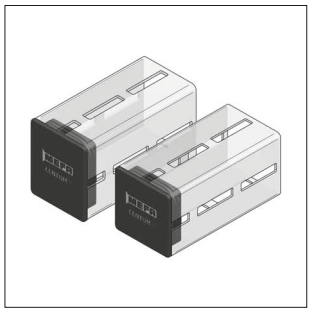

Tappo di finitura CENTUM®

Modello/Montaggio:

Per profilo tipo: XL 80, XL 100 o XL 120

Dati Tecnici:

Materiale:	Plastica
Tipo materiale:	PE
Colore:	Nero

Descrizione	Peso [kg/pz]	Conf. [pz]	Articolo
Tappo CENTUM® XL 80	0,056	20	1670081
Tappo CENTUM® XL 100	0,092	20	1670101
Tappo CENTUM® XL 120	0,064	20	1670121

NOTA: MEFA Italia si riserva il diritto di modificare senza preavviso le informazioni contenute nel presente catalogo e non è responsabile di eventuali errori di stampa e trascrizione.

Guida di scorrimento per carpenteria, sospesa

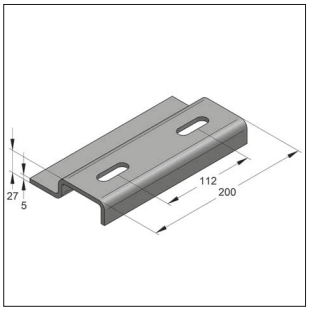

Guida di scorrimento 200, sospesa

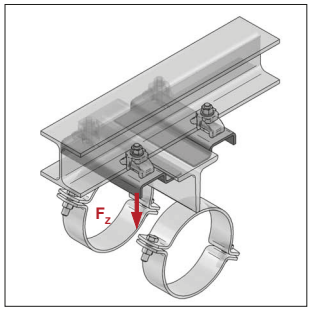

Esempio di applicazione
guida di scorrimento 200

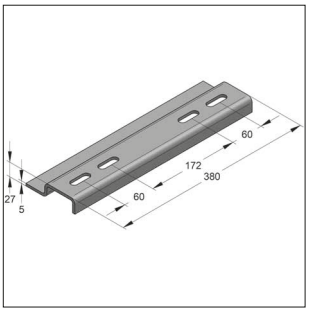

Guida di scorrimento 380, sospesa

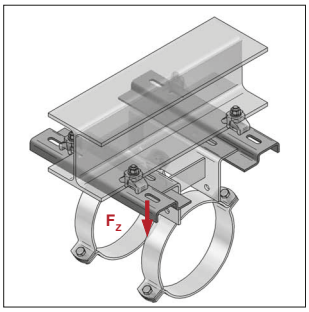

Esempio applicazione
guida di scorrimento 380

Modello/Montaggio:

Per travi in carpenteria: HEA 80-120
HEA 140-300

Applicazione: Fissaggio elementi di scorrimento su travi in carpenteria

Accessori richiesti: Rampone tipo LR Centum® M12
in alternativa, Rampone tipo AF Centum®

Nota: fornite in coppia

Dati Tecnici:

Materiale: Acciaio
Tipo Materiale: S235JRG
Finitura: Pezzo zincato a caldo (fsv)

*: i carichi indicati si riferiscono alla coppia di guide

TSP®-3

Elemento di sostegno con altezza regolabile

Descrizione	Tipo Trave	Max Carico* ammissibile F_z [kN]	Peso [kg/pz]	Conf. [set]	Articolo
Guide di scorrimento per carpenteria, sospese	HEA 80 - 120	6,0	2,40	1	1663080120
Guide di scorrimento per carpenteria, sospese	HEA 140 - 300	6,0	4,55	1	1663140300

NOTA: MEFA Italia si riserva il diritto di modificare senza preavviso le informazioni contenute nel presente catalogo e non è responsabile di eventuali errori di stampa e trascrizione.

Morsetto rapido CENTUM®

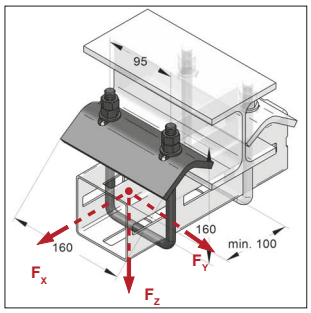

Morsetto rapido CENTUM XL80

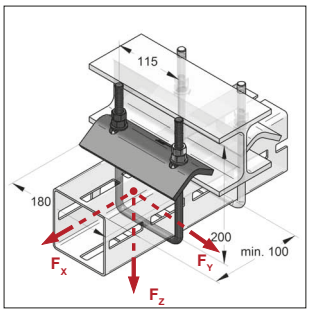

Morsetto rapido CENTUM XL100 / XL120

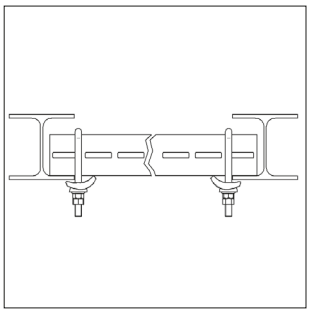

TSP®-3

Modello/Montaggio:

Tipo Profilo:	XL80, XL100 o XL120
Applicazioni:	Per il fissaggio dei Profili su elementi in Acciaio di carpenteria

Componenti del Set:

U-Bolt	1 Pz
Piastra piegata CENTUM®	1 Pz
Dado esagonale M12	4 Pz
Rondella	2 Pz

Dati Tecnici:

Materiale:	Acciaio
Tipo materiale:	S235JR
Finitura:	
U-Bolt	Zinco-Nichel (Zn-Ni)
Piastra piegata CENTUM®	Zincatura a Caldo
Dado esagonale M12	Zincatura a Caldo
Rondella	Zincatura a Caldo

Nota: I valori dei carichi sono riferiti ad una coppia di morsetti.
Tenere conto dei dati di carico dei profili CENTUM®.

Descrizione	U-Bolt	Max. carico ammissibile F_X [kN]	F_Y [kN]	F_Z [kN]	Coppia di serraggio [Nm]	Max. spessore fissabile [mm]	Peso [kg/pz]	Conf. [pz]	Articolo
Morsetto CENTUM® XL80	M12	3,0	3,0	10,0	25	6 - 25	1,30	1	1660801011
Morsetto CENTUM® XL100 / XL120	M12	3,0	3,0	10,0	25	6 - 25	1,49	1	1661001011

Piastra spessorante per morsetto CENTUM®

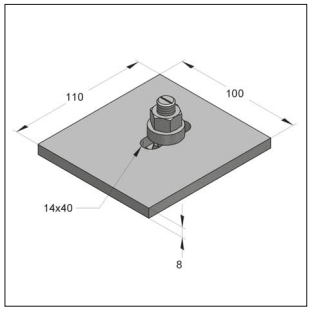

Piastra spessorante CENTUM®
e bullone di montaggio

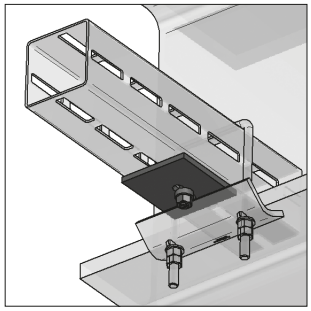
Piastra spessorante CENTUM®
e morsetto CENTUM®

TSP®-3

Modello/Montaggio:

Applicazioni:	Per aumentare lo spessore fissato con l'impiego del morsetto CENTUM®
Note di montaggio:	con la piastra spessorante si può aumentare di 8 mm lo spessore fissato
Accessori:	Bulloni di Montaggio M12/40

Dati Tecnici:

Materiale:	Acciaio
Finitura:	Pezzo zincato a caldo (fsv)

Descrizione	Dimensioni Larghezza [mm]	Lunghezza [mm]	Spessore [mm]	Asola [mm]	Peso [kg/pz]	Conf. [pz]	Articolo
Piastra spessorante CENTUM®	100	110	8	14x40	0,830	1	1660011030

NOTA: MEFA Italia si riserva il diritto di modificare senza preavviso le informazioni contenute nel presente catalogo e non è responsabile di eventuali errori di stampa e trascrizione.

Morsetto di serraggio CENTUM®

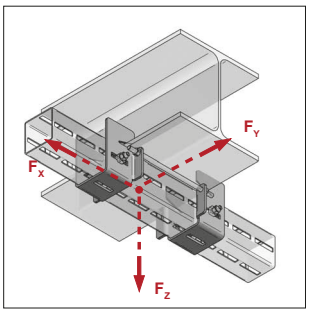

Morsetto di serraggio CENTUM® installato

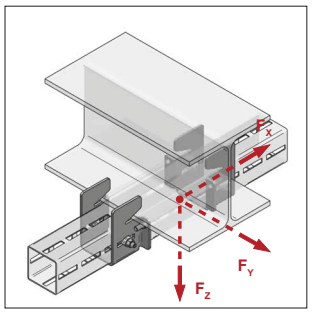

Morsetto di serraggio CENTUM® installato

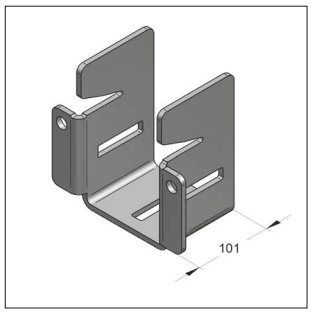

Morsetto di serraggio CENTUM® singolo

TSP®-3

Modello/Montaggio:

Applicazioni: Fissaggio dei profili CENTUM® a travi in acciaio di carpenteria

Nota di montaggio: Coppia di serraggio per barre filettate: 15 Nm
Coppia di serraggio per bulloni CENTUM®: 120 Nm
Utilizzabile solo per travi orizzontali

Forniti in coppia

Dati Tecnici:

Materiale: Acciaio
Tipo materiale: S235JR
Finitura: Pezzo zincato a caldo (fsv)
Fattore di sicurezza: 1,54

Descrizione	Profilo	Spessore Flangia [mm]	Min. Larghezza Flangia [mm]	Max. Spessore anima [mm]	Max. carico ammissibile F_x [kN]	F_y [kN]	F_z [kN]	Peso [kg/set]	Conf. [set]	Articolo
Morsetto di serraggio CENTUM® S	XL 100	5-10	82*	10	20,0	4,2	22,5	4,24	1	1661002010
Morsetto di serraggio CENTUM® M	XL 100	8-15	100	10	20,0	4,2	22,5	4,39	1	1661003010
Morsetto di serraggio CENTUM® L	XL 100	13-20	140	20	20,0	4,2	22,5	4,56	1	1661004010
Morsetto di serraggio CENTUM® XL	XL 100	19-30	180	40	20,0	4,2	22,5	5,20	1	1661005010
Morsetto di serraggio CENTUM® S	XL 120	5-10	82*	10	20,0	4,2	22,5	4,77	1	1661202010
Morsetto di serraggio CENTUM® M	XL 120	8-15	100	10	20,0	4,2	22,5	4,93	1	1661203010
Morsetto di serraggio CENTUM® L	XL 120	13-20	140	20	20,0	4,2	22,5	5,08	1	1661204010
Morsetto di serraggio CENTUM® XL	XL 120	19-30	180	40	20,0	4,2	22,5	5,80	1	1661205010
Morsetto di serraggio CENTUM® L	XL 200	13-20	140	20	20,0	4,2	22,5	7,22	1	1662004010
Morsetto di serraggio CENTUM® XL	XL 200	19-30	180	40	20,0	4,2	22,5	8,21	1	1662005010

* Tipo S: La Larghezza minima della Flangia di 82mm è relativa ai Profili IPE; la Larghezza minima di 91mm è relativa ai Profili IPEa. Per altri tipi di Profili la Larghezza minima della Flangia è pari a 100mm.

Set accessori di montaggio per Morsetto di serraggio CENTUM®

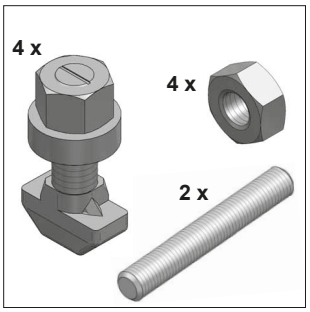

Accessori di montaggio per morsetto di serraggio CENTUM®

Modello/Montaggio:

Applicazione: Accessori di montaggio per Morsetto di serraggio CENTUM®

Accessori richiesti: 4 x CENTUM® T-Lock Plus M12x40
2 x Barra filettata M12
4 x Dado esagonale M12

Dati Tecnici:

Materiale: Acciaio
Finitura bulloni di montaggio: Zinco-Nichel (Zn-Ni)
Finitura barre filettate e dadi: Zincatura Galvanica (GALV)

Descrizione	Lunghezza Barra filettata [mm]	Larghezza Flangia [mm]	Peso [kg/set]	Conf. [set]	Articolo
Accessori per Morsetto di serraggio CENTUM® 160	160	82 - 160	0,780	1	1660019160
Accessori per Morsetto di serraggio CENTUM® 300	300	160 - 300	0,852	1	1660019300

NOTA: MEFA Italia si riserva il diritto di modificare senza preavviso le informazioni contenute nel presente catalogo e non è responsabile di eventuali errori di stampa e trascrizione.

Piastra autobloccante per travi XL80 e XL100 CENTUM®

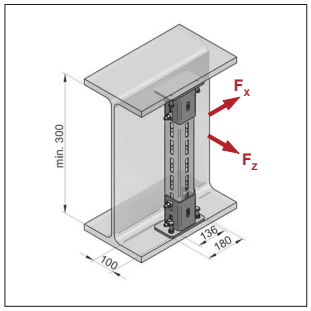

Piastra autobloccante per travi
XL80 CENTUM®

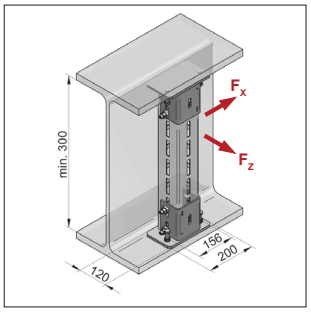

Piastra autobloccante per travi
XL100 CENTUM®

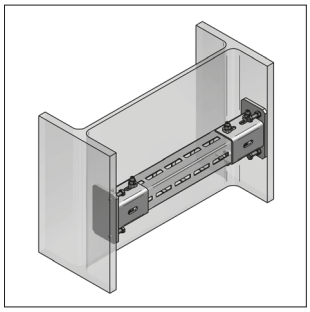

Piastra autobloccante per travi
XL 80 verticale

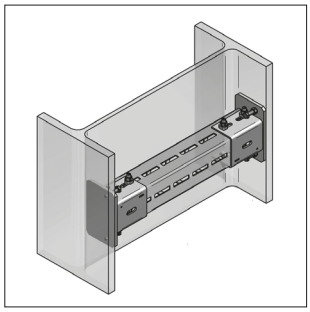

Piastra autobloccante per travi
XL 100 verticale

Modello/Montaggio:

Per profilo tipo: XL80 e XL100 vendute in coppia

Accessori richiesti: 4 x Bulloni di Montaggio dentati M12/40 (profilo installato sulla Piastra autobloccante)

Scopo della fornitura:
- 2 x Piastra autobloccante CENTUM®
- 2 x Dado M12
- 2 x Vite T.E. con punta piatta

Dati Tecnici:

Materiale: Acciaio
Tipo Materiale: S235JR
Finitura: Zinco-Nichel (Zn-Ni)

TSP®-3

Nota: In corrispondenza del fissaggio trasversale non devono essere presenti sollecitazioni flettenti derivanti, ad esempio, da mensole o da tubi liberi.
I carichi ribaltanti o i momenti devono essere assorbiti da rinforzi o da supporti aggiuntivi. Solo per carichi statici e/o tubi guidati tramite elementi scorrevoli.

Denominazione	Profilo tipo	Coppia di serraggio [Nm]	SW	Max. Carico ammissibile Trazione F_x [kN]	Taglio F_z [kN]	Peso [kg/pz]	Conf. [pz]	Articolo
Piastra autobloccante	XL 80	40	19	8	8	5,40	1	1620806000
Piastra autobloccante	XL 100	40	19	8	8	6,90	1	1621006000

Le forze F_x e F_z non devono essere presenti contemporaneamente. Quindi deve essere: Forza presente solo in una direzione, Momento nullo.

NOTA: MEFA Italia si riserva il diritto di modificare senza preavviso le informazioni contenute nel presente catalogo e non è responsabile di eventuali errori di stampa e trascrizione.

Rampone Tipo AF CENTUM®

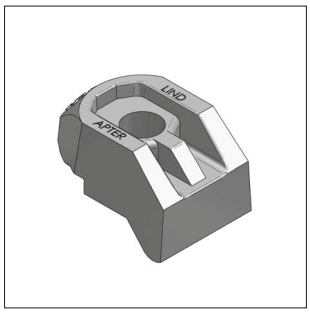

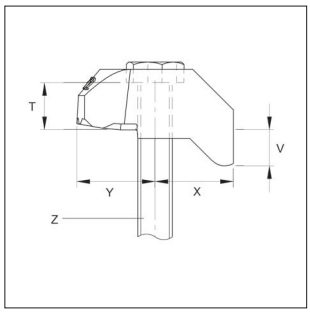

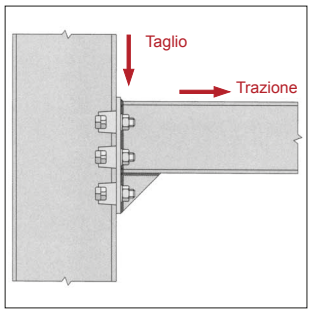

TSP®-3

Rampone Tipo AF

Modello/Montaggio:

Applicazioni: Per flange con inclinazione di 10°
Adatto ad assorbire elevate azioni di taglio
su elementi in carpenteria verticali

Nota di montaggio: V = Altezza nocca min./max spessore di fissaggio
Rondelle per spessorare l'inclinazione
sono disponibili a richiesta
(vedere lo spessore del rampone AF)

Dati Tecnici:

Materiale: Ghisa sferolitica
Finitura: Pezzo zincato a caldo (fsv)
Fattore di sicurezza: 5:1 (trazione)
2:1 (taglio)

Accessori richiesti:

1 vite T.E. / barra filettata classe 8.8
1 rondella DIN EN ISO 7089 zincata a caldo (fsv)
1 dado zincato caldo (fsv)
Vedere capitolo 5

* Collegamento con vite di classe 8.8

** Il valore indicato è ottenuto utilizzando una coppia di ramponi e viti

*** Su richiesta

Tipo	Dimensioni Y [mm]	X [mm]	T [mm]	V alt. nocca [mm]	Larghezza [mm]	Vite Necessaria Z	Vite Classe	Coppia di serraggio [Nm]	Max. Carico ammissibile* Trazione [kN]	Taglio** Trave verniciata [kN]	Taglio** Trave zincata [kN]	Peso [kg/pz]	Conf. [pz]	Articolo
AF M12	29,0	27,0	17,0	12,5 (media)	39,0	M12	8.8	90	8,5	3,4	3,9	0,244	1	1660004012
AF M16	35,0	37,0	22,0	15,0 (media)	48,5	M16	8.8	240	16,0	8,0	10,0	0,460	1	1660004016
AF M12 K***	29,0	27,0	17,0	5,0 (corta)	39,0	M12	8.8	90	8,5	3,4	3,9	0,191	1	1660004012/K
AF M16 K***	35,0	37,0	22,0	8,0 (corta)	48,5	M16	8.8	240	16,0	8,0	10,0	0,434	1	1660004016/K

Tabella per la selezione del rampone tipo AF a pagina 14/41

NOTA: MEFA Italia si riserva il diritto di modificare senza preavviso le informazioni contenute nel presente catalogo e non è responsabile di eventuali errori di stampa e trascrizione.

Piastra spessorante AF CENTUM®

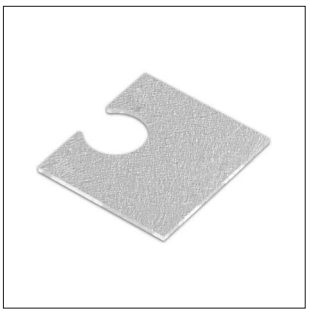

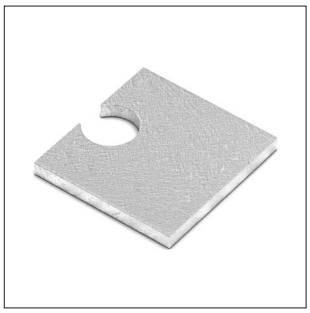

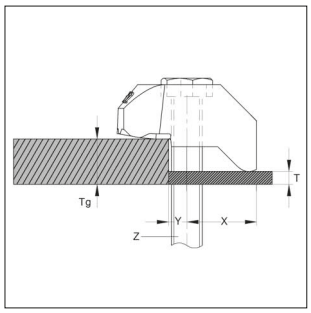

Spessore per rampone AF

Modello/Montaggio:

Applicazioni: Si utilizza in combinazione con il rampone Tipo AF.

Caratteristiche: Aumenta la capacità della morsa per permettere il montaggio su diversi spessori

Nota di montaggio: T = Spessore rondella
V = Altezza nocca del rampone AF (vedere rampone Tipo AF)
tg = Spessore flange strutture metalliche
Lo spessore della rondella si ottiene dalla formula: T = tg - V

Dati Tecnici:

Materiale: Ghisa sferolitica

Finitura: Pezzo zincato a caldo (fsv)

Descrizione	Per viti	Dimensioni			Larghezza	Peso	Conf.	Articolo
	Z	Y	X	T				
		[mm]	[mm]	[mm]	[mm]	[kg/pz]	[pz]	
AF 12 CW	M12	7	33	2	40	0,03	1	0576012
AF 12 P1	M12	7	33	5	40	0,07	1	0576082
AF 12 P2	M12	7	33	10	40	0,12	1	0576112
AF 16 CW	M16	8	40	2	50	0,04	1	0576016
AF 16 P1	M16	8	42	5	52	0,10	1	0576114
AF 16 P2	M16	8	42	10	52	0,20	1	0576116

Tabella per la selezione del rampone tipo AF a pagina 14/39

NOTA: MEFA Italia si riserva il diritto di modificare senza preavviso le informazioni contenute nel presente catalogo e non è responsabile di eventuali errori di stampa e trascrizione.

Tabella per la scelta del rampone Tipo AF in funzione dello spessore delle flange dei profili di carpenteria ad ali parallele

	M12				M16			
Spessore Flangia	Rampone Tipo AF	Piastra spessorante AF CW	Piastra spessorante AF P1	Piastra spessorante AF P2	Rampone Tipo AF	Piastra spessorante AF CW	Piastra spessorante AF P1	Piastra spessorante AF P2
[mm]	[altezza nocca V]	[pz]	[pz]	[pz]	[altezza nocca V]	[pz]	[pz]	[pz]
5	corta*	-	-	-	-	-	-	-
6	corta*	-	-	-	-	-	-	-
7	corta*	1	-	-	corta*	-	-	-
8	corta*	1	-	-	corta*	-	-	-
9	corta*	2	-	-	corta*	-	-	-
10	corta*	-	1	-	corta*	1	-	-
11	corta*	3	-	-	corta*	1	-	-
12	corta*	1	1	-	corta*	2	-	-
13	media	-	-	-	corta*	-	1	-
14	media	1	-	-	corta*	3	-	-
15	corta*	-	-	1	media	-	-	-
16	media	2	-	-	media	-	-	-
17	media	-	1	-	media	1	-	-
18	media	-	1	-	corta*	-	-	1
19	media	1	1	-	media	-	1	-
20	corta*	-	1	1	media	-	1	-
21	media	2	1	-	media	-	1	-
22	media	2	1	-	media	1	1	-
23	media	-	-	1	media	1	1	-
24	media	1	-	1	media	-	-	1
25	corta*	-	-	2	media	-	-	1
26	media	2	-	1	media	-	-	1
27	media	-	1	1	media	1	-	1
28	media	-	1	1	corta*	-	-	2
29	media	1	1	1	media	-	1	1
30	corta*	-	1	2	media	-	1	1
31	media	2	1	1	media	-	1	1
32	media	-	-	2	media	1	1	1
33	media	-	-	2	media	1	1	1
34	media	1	-	2	media	-	-	2
35	corta*	-	-	3	media	-	-	2

* Rampone Tipo AF con altezza corta della nocca disponibile su richiesta.

NOTA: MEFA Italia si riserva il diritto di modificare senza preavviso le informazioni contenute nel presente catalogo e non è responsabile di eventuali errori di stampa e trascrizione.

Rampone tipo LR CENTUM®

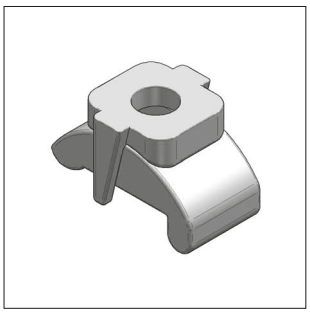

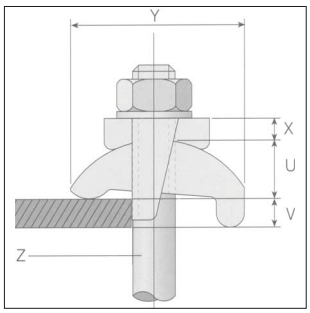

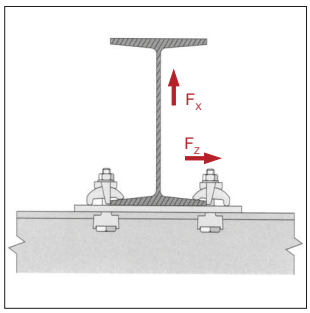

TSP®-3

Rampone Tipo LR

Modello/Montaggio:

Applicazioni: Per flangie con inclinazione massima di 15°
Connessione su trave orizzontale
con fissaggio diretto

Dati Tecnici:

Materiale: Ghisa sferolitica
Finitura: Zincature galvanica (GALV)
Fattore di sicurezza: 5:1

Accessori richiesti:

1 vite T.E. / barra filettata classe 8.8
1 rondella DIN EN ISO 7089
1 dado esagonale

[1] Testato per carichi dinamici
[2] Per il bloccaggio di flange più spesse utilizzare le rondelle (P1 e P2 su richiesta)
[3] Per la connessione utilizzare elementi di bloccaggio di classe 8.8
[4] L'azione di taglio deve essere assorbita da 2 elementi di connessione

Typ	Dimensioni Y	U	X	V[2]	Larghezza	Vite Necessaria	Coppia di serraggio	Max. Carico ammissibile[3] Trazione F_x	Taglio[4] F_z	Peso	Conf.	Articolo
	[mm]	[mm]	[mm]	[mm]	[mm]	Z	[Nm]	[kN]	[kN]	[kg/pz]	[pz]	
LR M12	56,0	18,5	7,0	3-12	39,0	M12	69	4,5	0,9	0,172	1	1660003012
LR M16[1]	67,0	22,5	8,0	3-16	46,0	M16	147	8,5	1,7	0,310	1	1660003016

Rampone tipo CF CENTUM®

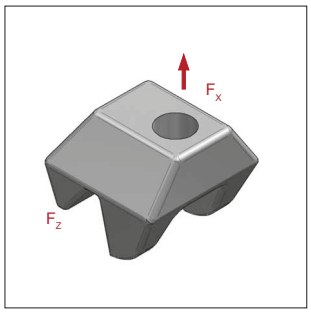

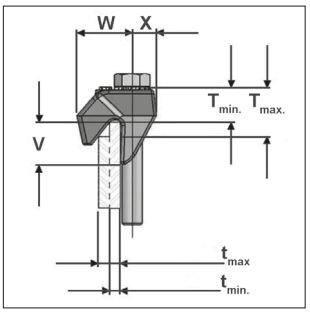

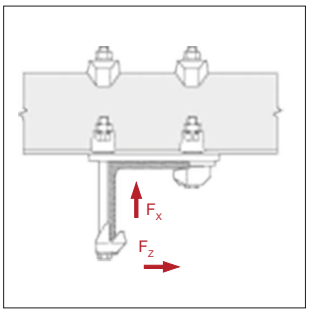

TSP®-3

Rampone Tipo CF

Modello/Montaggio:

Applicazioni: Aggancio a flange verticali
di travi a I, profili ad U oppure angolari
Grande assorbimento di carichi a taglio
agganciando a travi verticali

Dati Tecnici:

Materiale: Ghisa sferolitica
Finitura: Pezzo zincato a caldo (fsv)
Fattore di sicurezza: 5:1 (trazione)
Accessori richiesti: 2:1 (taglio)
1 vite T.E. / barra filettata classe 8.8
1 rondella zincata caldo DIN EN ISO 7089
1 dado zincato caldo

* Collegamento con vite di classe 8.8

** Il valore indicato è ottenuto utilizzando una coppia di ramponi e viti

Typ	Dimensioni X	V	W	Larghezza	Min.-Max. spessore di bloccaggio	min.-max. resistenza T	Coppia di serraggio	Max. Carico ammissibile* Trazione F_x	Taglio** F_z	Peso	Conf.	Articolo
	[mm]	[mm]	[mm]	[mm]	[mm]	[mm]	[Nm]	[kN]	[kN]	[kg/pz]	[pz]	
CF M12	14	25	32	46	6-13	21-29	90	8,5	3,9	0,222	1	1660002012
CF M16	18	32	44	56	8-16	25-33	240	16,0	10,0	0,428	1	1660002016

NOTA: MEFA Italia si riserva il diritto di modificare senza preavviso le informazioni contenute nel presente catalogo e non è responsabile di eventuali errori di stampa e trascrizione.

Elemento di sostegno CENTUM® per muri e coperture

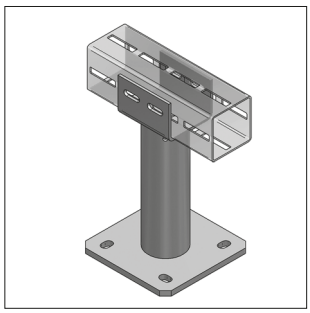

Elemento di sostegno
con altezza non regolabile

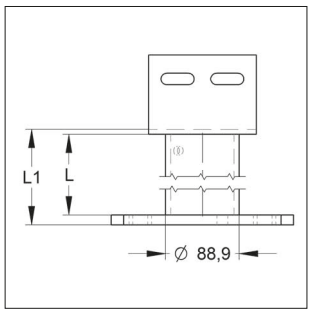

Vista laterale

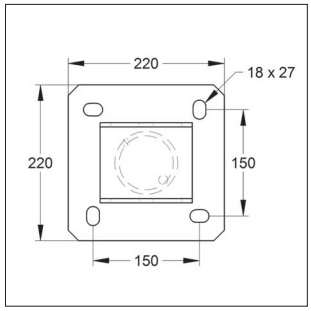

Con Piastra 220 x220

TSP®-3

Modello/Montaggio:

Applicazione: Elemento di sostegno a Muro e in Copertura da installare e sigillare sulla struttura portante. La realizzazione dell'isolamento del Muro o della Copertura è da eseguire successivamente all'installazione dell'Accessorio. Possibilità di avere, su richiesta, diversi adattatori per i Profili CENTUM® e diversi Profili di Carpenteria.

Tempo di consegna: Su richiesta

Dati Tecnici:

Materiale:	Acciaio
Tipo Materiale:	S235JR
Finitura:	Pezzo zincato a caldo (fsv)

Standard:

Piastra di base:	220 x 220 x 12 mm
Profilo di Carpenteria (Tubo):	88,9 x 3,2 mm

Elemento di sostegno con altezza non regolabile

Descrizione	L [mm]	L1 [mm]	Piastra di base [mm]	Tipo Profilo [mm]	Peso [kg/pz]	Conf. [pz]	Articolo
Elemento di sostegno XL 100	300	318	220 x 220 x 12	XL 100	8,79	1	166210001
Elemento di sostegno XL 100	350	368	220 x 220 x 12	XL 100	9,18	1	166210002
Elemento di sostegno XL 100	400	418	220 x 220 x 12	XL 100	9,57	1	166210003
Elemento di sostegno XL 100	450	468	220 x 220 x 12	XL 100	9,97	1	166210004
Elemento di sostegno XL 100	500	518	220 x 220 x 12	XL 100	10,36	1	166210005

NOTA: MEFA Italia si riserva il diritto di modificare senza preavviso le informazioni contenute nel presente catalogo e non è responsabile di eventuali errori di stampa e trascrizione.

Elemento di sostegno regolabile CENTUM® per coperture

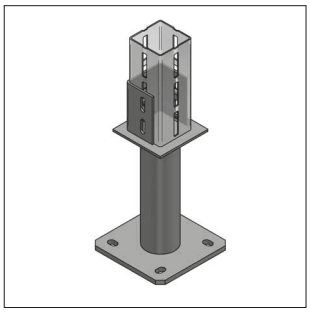

Elemento di sostegno
con altezza regolabile

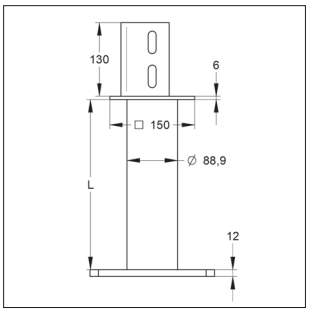

Vista laterale

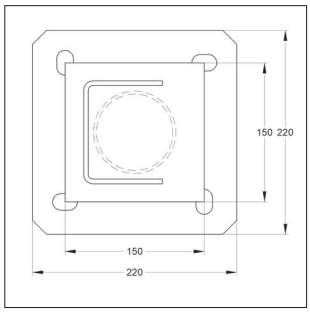

Con Piastra 220 x220



Esempio di applicazione

TSP®-3

Elemento di sostegno con altezza regolabile

Descrizione	L [mm]	L1 [mm]	Piastra di base [mm]	Tipo Profilo [mm]	Peso [kg/pz]	Conf. [pz]	Articolo
Elemento di sostegno XL 100	300	130	220 x 220 x 12	XL 100	9,68	1	166215000
Elemento di sostegno XL 100	350	130	220 x 220 x 12	XL 100	10,07	1	166215001
Elemento di sostegno XL 100	400	130	220 x 220 x 12	XL 100	10,47	1	166215002
Elemento di sostegno XL 100	450	130	220 x 220 x 12	XL 100	10,86	1	166215003
Elemento di sostegno XL 100	500	130	220 x 220 x 12	XL 100	11,26	1	166215004

NOTA: MEFA Italia si riserva il diritto di modificare senza preavviso le informazioni contenute nel presente catalogo e non è responsabile di eventuali errori di stampa e trascrizione.

Supporto scorrevole a T

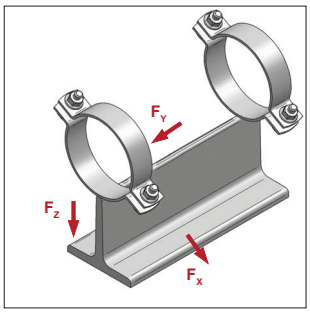

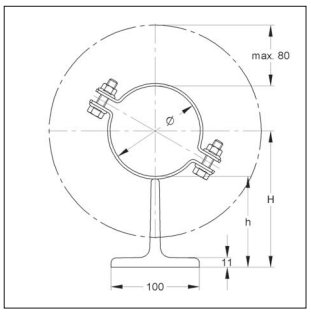

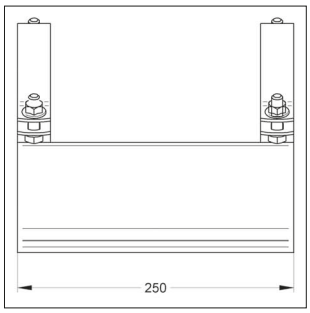

TSP®-3

Supporto scorrevole a T

Modello/Montaggio:

Chiusura:	Dado/Vite di chiusura
Tipo di costruzione:	Supporto a T
Diametro esterno del tubo:	20 a 219 mm
Dimensione fascetta collare	
Da 20 a 62 mm:	35 x 4
Da 64 a 219:	50 x 5 mm
Tempi di consegna:	A richiesta

Dati Tecnici:

Materiale:	Acciaio
Tipo di materiale:	S235JR
Rivestimento:	pezzo zincato a caldo (fsv)
Coefficiente di sicurezza:	1,54

* F_x = Momento nullo

Per le Tubazioni in Plastica sono necessarie misure aggiuntive per i Collari a saldare. I valori di carico sono stati determinati facendo riferimento a Tubazioni in Acciaio standard. Valori di carico disponibili su richiesta per temperature > 300 °C. I valori di carico indicati valgono per un fattore di attrito statico μ compreso tra 0,2 e 0,3.

DN	Tubo Ø	Asse tubo H	Bordo inferiore tubo	F_X*	Max Carico ammissibile°* F_Y	F_Z Sospensione	F_Z Appoggio	Peso	Conf.	Articolo
	[mm]	[mm]	[mm]	[kN]	[kN]	[kN]	[kN]	[kg/pz]	[pz]	
15	**20 - 22**	115	104	5,62	8,00	6,84	13,67	5,03	1	145fa0022
-	**25**	117	104	5,55	8,00	6,84	13,67	5,05	1	145fa0025
20	**27 - 28**	118	104	5,48	8,00	6,84	13,67	5,09	1	145fa0028
-	**32**	120	104	5,39	8,00	6,84	13,67	5,12	1	145fa0032
25	**33 - 35**	122	104	5,32	8,00	6,84	13,67	5,14	1	145fa0035
32	**40 - 42**	125	104	5,17	8,00	6,84	13,67	5,20	1	145fa0042
40	**48 - 50**	129	104	5,01	8,00	6,84	13,67	5,26	1	145fa0050
-	**54**	131	104	4,93	8,00	6,84	13,67	5,29	1	145fa0054
50	**60**	134	104	4,82	8,00	6,84	13,67	5,36	1	145fa0060
-	**64**	137	105	6,74	10,00	9,77	19,53	6,13	1	145fa0064
65	**76**	143	105	6,46	10,00	9,77	19,53	6,29	1	145fa0076
80	**89**	150	105	6,18	10,00	9,77	19,53	6,48	1	145fa0089
-	**108**	159	105	5,70	20,00	9,77	19,53	6,74	1	145fa0108
-	**110**	160	105	5,60	20,00	9,77	19,53	6,77	1	145fa0110
100	**114**	162	105	5,40	20,00	9,77	19,53	6,83	1	145fa0114
-	**133**	172	105	4,63	20,00	9,77	19,53	7,09	1	145fa0133
125	**140**	175	105	4,40	20,00	9,77	19,53	7,19	1	145fa0140
-	**160**	185	105	3,85	20,00	9,77	19,53	7,47	1	145fa0160
150	**168**	189	105	3,67	20,00	9,77	19,53	7,58	1	145fa0168
-	**180**	195	105	3,42	20,00	9,77	19,53	7,74	1	145fa0180
-	**210**	210	105	2,93	20,00	9,77	19,53	8,16	1	145fa0210
200	**219**	215	105	2,81	20,00	9,77	19,53	8,29	1	145fa0219

NOTA: MEFA Italia si riserva il diritto di modificare senza preavviso le informazioni contenute nel presente catalogo e non è responsabile di eventuali errori di stampa e trascrizione.

Supporto scorrevole a T, fonoassorbente

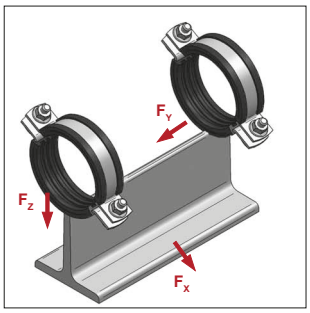

Supporto scorrevole a T, fonoassorbente

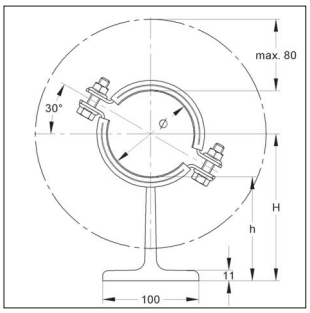

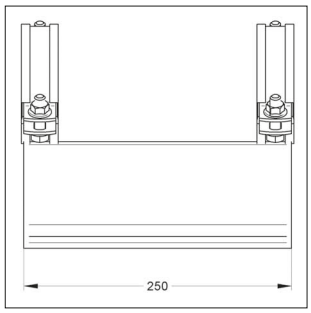

Anti-acustico DIN 4109

Classe Antifuoco ●B2● "Normal flamability" acc. to DIN 4102

TSP®-3

Modello/Montaggio:

Chiusura:	Dado/Vite di chiusura
Tipo di costruzione:	Supporto T
Diametro esterno del tubo:	20a 219 mm
Dimensioni fascetta collari:	
Da 20 a 62 mm:	35 x 4 mm
Da 64 a 219 mm:	50 x 5 mm
Isolamento acustico:	Secondo DIN 4109
Tempi di consegna:	A richiesta

Dati Tecnici:

Materiale:	Acciaio
Tipo di materiale:	S235JR
Rivestimento:	pezzo zincato a caldo (fsv)
Inserto fonoassorbente:	Gomma EPDM/TPE
	Fibra ceramica a richiesta
Resistenza termica:	da -35° C a + 100° C
Spessore isolamento:	6 mm
Coefficiente di sicurezza:	1,54

* F_x = Momento nullo

Per le Tubazioni in Plastica sono necessarie misure aggiuntive per i Collari a saldare. I valori di carico sono stati determinati facendo riferimento a Tubazioni in Acciaio standard. Valori di carico disponibili su richiesta per temperature > 300 °C. I valori di carico indicati valgono per un fattore di attrito statico μ compreso tra 0,2 e 0,3.

DN	Tubo Ø	Asse tubo H	Bordo inferiore tubo	Max Carico ammissibile* F_x* Guide	F_y Punti fissi	F_z Sospensione μ=0,2	F_z Sospensione μ=0,3	F_z Appoggio μ=0,2	F_z Appoggio μ=0,3	Peso	Conf.	Articolo
	[mm]	[mm]	[mm]	[kN]	[kN]	[kN]	[kN]	[kN]	[kN]	[kg/pz]	[/pz]	
15	**20 - 22**	119	110	5,43	1,20	5,50	4,00	6,00	4,00	5,12	1	145fb0022
-	**25**	121	110	5,34	1,20	5,50	4,00	6,00	4,00	5,15	1	145fb0025
20	**27 - 28**	122	110	5,30	1,20	5,50	4,00	6,00	4,00	5,18	1	145fb0028
-	**32**	124	110	5,21	1,20	5,50	4,00	6,00	4,00	5,22	1	145fb0032
25	**33 - 35**	126	110	5,13	1,20	5,50	4,00	6,00	4,00	5,25	1	145fb0035
32	**40 - 42**	129	110	5,01	1,20	5,50	4,00	6,00	4,00	5,32	1	145fb0042
40	**48 - 50**	133	110	4,86	1,20	5,50	4,00	6,00	4,00	5,39	1	145fb0050
-	**54**	135	110	4,79	1,20	5,50	4,00	6,00	4,00	5,43	1	145fb0054
50	**60**	138	110	4,68	1,20	5,50	4,00	6,00	4,00	5,49	1	145fb0060
-	**64**	143	111	6,46	2,00	6,40	6,40	10,00	6,67	6,44	1	145fb0064
65	**76**	149	111	6,20	2,00	6,40	6,40	10,00	6,67	6,64	1	145fb0076
80	**89**	156	111	5,94	2,00	6,40	6,40	10,00	6,67	6,87	1	145fb0089
-	**108**	165	111	5,13	3,00	6,40	6,40	12,80	10,00	7,17	1	145fb0108
-	**110**	166	111	5,05	3,00	6,40	6,40	12,80	10,00	7,19	1	145fb0110
100	**114**	168	111	4,89	3,00	6,40	6,40	12,80	10,00	7,26	1	145fb0114
-	**133**	178	111	4,25	3,00	6,40	6,40	12,80	10,00	7,58	1	145fb0133
125	**140**	181	111	4,05	3,00	6,40	6,40	12,80	10,00	7,69	1	145fb0140
-	**160**	191	111	3,58	3,00	6,40	6,40	12,80	10,00	8,02	1	145fb0160
150	**168**	195	111	3,42	3,00	6,40	6,40	12,80	10,00	8,14	1	145fb0168
-	**180**	201	111	3,21	5,00	9,77	9,77	19,53	16,67	8,33	1	145fb0180
-	**210**	216	111	2,77	5,00	9,77	9,77	19,53	16,67	8,81	1	145fb0210
200	**219**	221	111	2,67	5,00	9,77	9,77	19,53	16,67	8,97	1	145fb0219

NOTA: MEFA Italia si riserva il diritto di modificare senza preavviso le informazioni contenute nel presente catalogo e non è responsabile di eventuali errori di stampa e trascrizione.

Supporto scorrevole T, HV1 con 2 collari

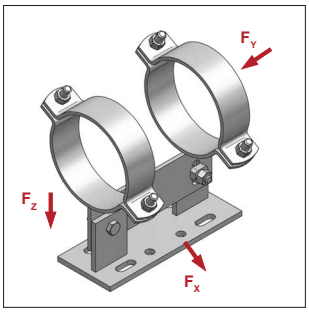

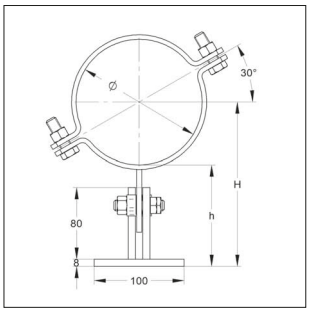

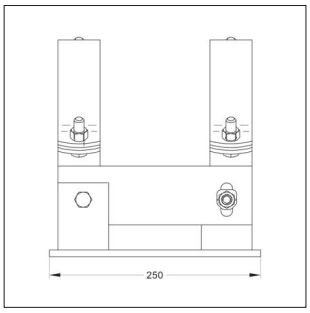

TSP®-3

Supporto scorrevole T,
HV1 con 2 collari

Modello/Montaggio:

Chiusura:	Dado / Vite di chiusura
Tipo di costruzione:	Supporto T
Larghezza supporto:	100 mm
Lunghezza supporto:	250 mm
Diametro esterno del tubo:	da 20 a 219 mm
Altezza, regolabile:	da 100 a 125 mm
Coppia di serraggio raccomandata:	80 Nm
Dimensioni fascetta collari:	
da 20 a 61 mm:	35 x 4 mm
da 63 a 219 mm:	50 x 5 mm
Tempi di consegna:	A richiesta

Dati Tecnici:

Materiale:	Acciaio
Tipo materiale:	S235JR
Finitura:	Pezzo zincato a caldo (fsv)
Coefficiente di sicurezza:	1,54

con Fx = Momento nullo

Per le Tubazioni in Plastica sono necessarie misure aggiuntive per i Collari a saldare. I valori di carico sono stati determinati facendo riferimento a Tubazioni in Acciaio standard. Valori di carico disponibili su richiesta per temperature > 300 °C. I valori di carico indicati valgono per un fattore di attrito statico μ compreso tra 0,2 e 0,3.

HV1, altezza livello 1, altezza regolabile H 100 fino 125mm

DN	Diametro	Asse tubo H	Max Carico ammissibile*				Peso	Conf.	Articolo
			F_X* Guide	F_Y Punti fissi	F_Z Sospens.	F_Z Sospens.			
	[mm]	[mm]	[kN]	[kN]	[kN]	[kN]	[kg/pz]	[pz]	
15	**20 - 22**	109-136	5,67	8,00	6,84	13,67	3,80	1	141afba0022
-	**25**	112-138	5,67	8,00	6,84	13,67	3,85	1	141afba0025
20	**27 - 28**	113-139	5,67	8,00	6,84	13,67	3,86	1	141afba0028
-	**32**	115-141	5,67	8,00	6,84	13,67	3,91	1	141afba0032
25	**33 - 35**	116-143	5,67	8,00	6,84	13,67	3,91	1	141afba0035
32	**40 - 42**	119-146	5,67	8,00	6,84	13,67	3,96	1	141afba0042
40	**48 - 50**	123-150	5,67	8,00	6,84	13,67	4,04	1	141afba0050
-	**54**	126-152	5,37	8,00	6,84	13,67	4,08	1	141afba0054
50	**60**	129-155	4,83	8,00	6,84	13,67	4,13	1	141afba0060
-	**64**	132-158	5,67	10,00	9,77	19,53	4,88	1	141afba0064
65	**76**	138-164	5,67	10,00	9,77	19,53	5,08	1	141afba0076
80	**89**	145-171	4,94	10,00	9,77	19,53	5,23	1	141afba0089
-	**108**	154-180	4,07	20,00	9,77	19,53	5,49	1	141afba0108
-	**110**	155-181	4,00	20,00	9,77	19,53	5,52	1	141afba0110
100	**114**	157-183	3,86	20,00	9,77	19,53	5,57	1	141afba0114
-	**133**	167-193	3,31	20,00	9,77	19,53	5,84	1	141afba0133
125	**140**	170-196	3,14	20,00	9,77	19,53	5,93	1	141afba0140
-	**160**	180-206	2,75	20,00	9,77	19,53	6,22	1	141afba0160
150	**168**	184-210	2,62	20,00	9,77	19,53	6,33	1	141afba0168
-	**180**	190-216	2,44	20,00	9,77	19,53	6,50	1	141afba0180
-	**210**	205-231	2,09	20,00	9,77	19,53	6,91	1	141afba0210
200	**219**	210-236	2,01	20,00	9,77	19,53	7,04	1	141afba0219

NOTA: MEFA Italia si riserva il diritto di modificare senza preavviso le informazioni contenute nel presente catalogo e non è responsabile di eventuali errori di stampa e trascrizione.

Supporto scorrevole T, HV2 con 2 collari

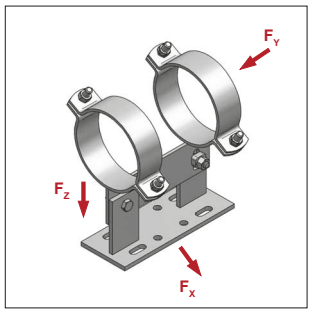

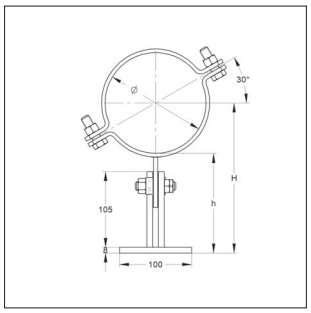

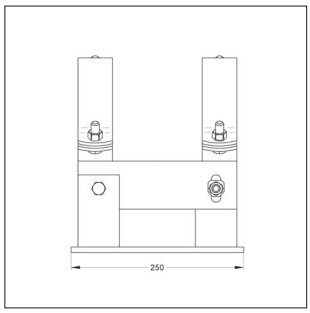

TSP®-3

Supporto scorrevole T,
HV2 con 2 collari

Modello/Montaggio:

Chiusura:	Dado / Vite di chiusura
Tipo di costruzione:	Supporto T
Larghezza:	100 mm
Lunghezza:	200 mm
Diametro esterno del tubo:	da 20 a 219 mm
Altezza, regolabile:	da 125 a 150 mm
Coppia di serraggio raccomandata:	80 Nm
Dimensioni fascetta collari:	
da 20 a 61mm:	35 x 4 mm
da 63 a 219mm:	50 x 5 mm
Tempi di consegna:	A richiesta

Dati Tecnici:

Materiale:	Acciaio
Tipo materiale:	S235JR
Finitura:	Pezzo zincato a caldo (fsv)
Coefficiente di sicurezza:	1,54

con Fx = Momento nullo

Per le Tubazioni in Plastica sono necessarie misure aggiuntive per i Collari a saldare. I valori di carico sono stati determinati facendo riferimento a Tubazioni in Acciaio standard. Valori di carico disponibili su richiesta per temperature > 300 °C. I valori di carico indicati valgono per un fattore di attrito statico μ compreso tra 0,2 e 0,3.

HV2, altezza livello 2, altezza regolabile H 125 fino 150mm

DN	Diametro Ø	Asse tubo H	Max Carico ammissibile* F_X*	F_Y	F_Z Sospens	F_Z Appoggio	Peso	Conf.	Articolo
	[mm]	[mm]	[kN]	[kN]	[kN]	[kN]	[kg/pz]	[pz]	
15	**20 - 22**	134-161	5,67	8,00	6,84	13,67	4,01	1	141bfba0022
-	**25**	136-163	5,67	8,00	6,84	13,67	4,06	1	141bfba0025
20	**27 - 28**	137-164	5,67	8,00	6,84	13,67	4,07	1	141bfba0028
-	**32**	140-166	5,67	8,00	6,84	13,67	4,12	1	141bfba0032
25	**33 - 35**	141-168	5,67	8,00	6,84	13,67	4,12	1	141bfba0035
32	**40 - 42**	145-171	5,67	8,00	6,84	13,67	4,17	1	141bfba0042
40	**48 - 50**	149-175	5,67	8,00	6,84	13,67	4,24	1	141bfba0050
-	**54**	151-177	5,37	8,00	6,84	13,67	4,29	1	141bfba0054
50	**60**	154-180	4,83	8,00	6,84	13,67	4,33	1	141bfba0060
-	**64**	157-183	5,67	10,00	9,77	19,53	5,08	1	141bfba0064
65	**76**	163-189	5,67	10,00	9,77	19,53	5,25	1	141bfba0076
80	**89**	170-196	4,94	10,00	9,77	19,53	5,43	1	141bfba0089
-	**108**	179-205	4,07	20,00	9,77	19,53	5,70	1	141bfba0108
-	**110**	180-206	4,00	20,00	9,77	19,53	5,73	1	141bfba0110
100	**114**	182-208	3,86	20,00	9,77	19,53	5,78	1	141bfba0114
-	**133**	192-218	3,31	20,00	9,77	19,53	6,06	1	141bfba0133
125	**140**	195-221	3,14	20,00	9,77	19,53	6,15	1	141bfba0140
-	**160**	205-231	2,75	20,00	9,77	19,53	6,43	1	141bfba0160
150	**168**	209-235	2,62	20,00	9,77	19,53	6,54	1	141bfba0168
-	**180**	215-241	2,44	20,00	9,77	19,53	6,71	1	141bfba0180
-	**210**	230-256	2,09	20,00	9,77	19,53	7,12	1	141bfba0210
200	**219**	235-261	2,01	20,00	9,77	19,53	7,25	1	141bfba0219

NOTA: MEFA Italia si riserva il diritto di modificare senza preavviso le informazioni contenute nel presente catalogo e non è responsabile di eventuali errori di stampa e trascrizione.

Supporto scorrevole T, HV3 con 2 collari

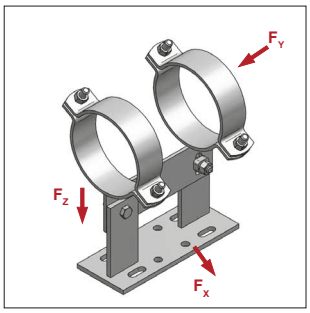

Supporto scorrevole T, HV3 con 2 collari

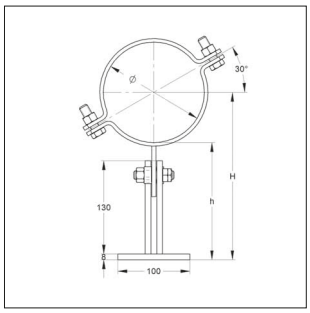

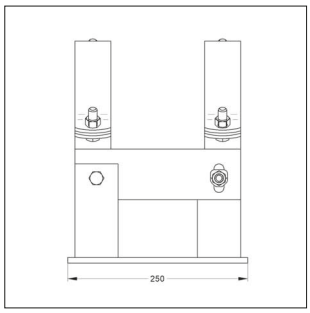

TSP®-3

Modello/Montaggio:

Chiusura:	Dado / Vite di chiusura
Tipo di costruzione:	Supporto T
Larghezza:	100 mm
Lunghezza:	250 mm
Diametro esterno del tubo:	da 20 a 219 mm
Altezza, regolabile:	da 150 a 175 mm
Coppia di serraggio raccomandata:	80 Nm
Dimensioni fascetta collari:	
da 20 a 61 mm:	35 x 4 mm
da 63 a 219 mm:	50 x 5 mm
Tempi di consegna:	A richiesta

Dati Tecnici:

Materiale:	Acciaio
Tipo materiale:	S235JR
Finitura:	Pezzo zincato a caldo (fsv)
Coefficiente di sicurezza:	1,54

con Fx = Momento nullo

Per le Tubazioni in Plastica sono necessarie misure aggiuntive per i Collari a saldare. I valori di carico sono stati determinati facendo riferimento a Tubazioni in Acciaio standard. Valori di carico disponibili su richiesta per temperature > 300 °C. I valori di carico indicati valgono per un fattore di attrito statico μ compreso tra 0,2 e 0,3.

HV2, altezza livello 3, altezza regolabile H 150 fino 175mm

DN	Diametro	Asse tubo H	Max Carico ammissibile* F_X* Guide	F_Y Punti fissi	F_Z Sospens.	F_Z Appoggio	Peso	Conf.	Articolo
	[mm]	[mm]	[kN]	[kN]	[kN]	[kN]	[kg/pz]	[pz]	
15	**20 - 22**	159-185	5,67	8,00	6,84	13,67	4,22	1	141cfba0022
-	**25**	161-187	5,67	8,00	6,84	13,67	4,27	1	141cfba0025
20	**27 - 28**	162-188	5,67	8,00	6,84	13,67	4,28	1	141cfba0028
-	**32**	165-191	5,67	8,00	6,84	13,67	4,32	1	141cfba0032
25	**33 - 35**	166-192	5,67	8,00	6,84	13,67	4,33	1	141cfba0035
32	**40 - 42**	170-196	5,67	8,00	6,84	13,67	4,38	1	141cfba0042
40	**48 - 50**	174-200	5,67	8,00	6,84	13,67	4,45	1	141cfba0050
-	**54**	176-202	5,37	8,00	6,84	13,67	4,50	1	141cfba0054
50	**60**	179-205	4,83	8,00	6,84	13,67	4,54	1	141cfba0060
-	**64**	182-208	5,47	10,00	9,77	19,53	5,29	1	141cfba0064
65	**76**	188-214	5,31	10,00	9,77	19,53	5,46	1	141cfba0076
80	**89**	195-221	4,94	10,00	9,77	19,53	5,64	1	141cfba0089
-	**108**	204-230	4,07	20,00	9,77	19,53	5,90	1	141cfba0108
-	**110**	205-231	4,00	20,00	9,77	19,53	5,94	1	141cfba0110
100	**114**	207-233	3,86	20,00	9,77	19,53	5,99	1	141cfba0114
-	**133**	217-243	3,31	20,00	9,77	19,53	6,27	1	141cfba0133
125	**140**	220-246	3,14	20,00	9,77	19,53	6,36	1	141cfba0140
-	**160**	230-256	2,75	20,00	9,77	19,53	6,64	1	141cfba0160
150	**168**	234-260	2,62	20,00	9,77	19,53	6,75	1	141cfba0168
-	**180**	240-266	2,44	20,00	9,77	19,53	6,92	1	141cfba0180
-	**210**	255-281	2,09	20,00	9,77	19,53	7,33	1	141cfba0210
200	**219**	260-286	2,01	20,00	9,77	19,53	7,46	1	141cfba0219

NOTA: MEFA Italia si riserva il diritto di modificare senza preavviso le informazioni contenute nel presente catalogo e non è responsabile di eventuali errori di stampa e trascrizione.

Supporto scorrevole T, HV1 con 2 collari, fonoassorbente

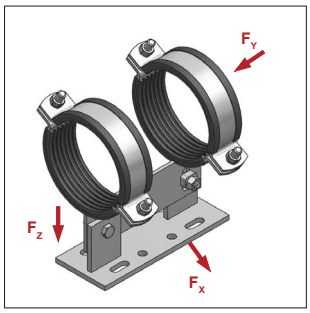

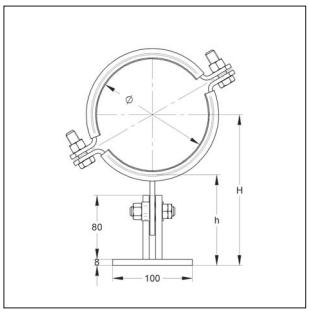

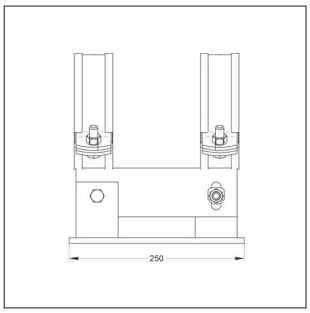

Anti-acustico DIN 4109

Classe Antifuoco ●B2● "Normal flamability" acc. to DIN 4102

TSP®-3

Supporto scorrevole T,
HV1 con 2 collari, Gommato

Modello/Montaggio:

Chiusura:	Dado / Vite di chiusura
Tipo di costruzione:	Supporto T
Larghezza supporto:	100 mm
Lunghezza supporto:	250 mm
Diametro esterno del tubo:	da 20 a 219 mm
Inserto fonoassorbente:	per DIN 4109
Altezza, regolabile:	da 100 a 125 mm
Coppia di serraggio raccomandata:	80 Nm
Dimensioni fascetta collari:	
da 20 a 61 mm:	35 x 4 mm
da 63 a 219 mm:	50 x 5 mm
Tempi di consegna:	A richiesta

Dati Tecnici:

Materiale:	Acciaio
Tipo materiale:	S235JR
Finitura:	Pezzo zincato a caldo (fsv)
Inserto fonoassorbente:	Gomma TPE/EPDM (Fibra ceramica su richiesta)
Resistenza alla Temperatura:	da - 35 °C a + 100 °C
Coefficiente di sicurezza:	1,54
con Fx = Momento nullo	

Per le Tubazioni in Plastica sono necessarie misure aggiuntive per i Collari a saldare. I valori di carico sono stati determinati facendo riferimento a Tubazioni in Acciaio standard. Valori di carico disponibili su richiesta per temperature > 300 °C. I valori di carico indicati valgono per un fattore di attrito statico μ compreso tra 0,2 e 0,3.

HV1, Altezza livello 1, Altezza regolabile h 100 fino 125mm

DN	Diametro	Asse tubo H	Max Carico ammissibile* F_X*	F_Y	F_Z Sospens. μ=0,2	F_Z Sospens. μ=0,3	F_Z Appoggio μ=0,2	F_Z Appoggio μ=0,3	Peso	Conf.	Articolo
	[mm]	[mm]	[kN]	[kN]	[kN]	[kN]	[kN]	[kN]	[kg/pz]	[pz]	
15	**20 - 22**	110-137	5,67	1,20	5,50	4,00	6,00	4,00	3,87	1	141afbb0022
-	**25**	113-139	5,67	1,20	5,50	4,00	6,00	4,00	3,90	1	141afbb0025
20	**27 - 28**	114-140	5,67	1,20	5,50	4,00	6,00	4,00	3,92	1	141afbb0028
-	**32**	116-142	5,67	1,20	5,50	4,00	6,00	4,00	3,97	1	141afbb0032
25	**33 - 35**	117-144	5,67	1,20	5,50	4,00	6,00	4,00	3,99	1	141afbb0035
32	**40 - 42**	120-147	5,67	1,20	5,50	4,00	6,00	4,00	4,06	1	141afbb0042
40	**48 - 50**	124-151	5,00	1,20	5,50	4,00	6,00	4,00	4,12	1	141afbb0050
-	**54**	127-153	4,68	1,20	5,50	4,00	6,00	4,00	4,18	1	141afbb0054
50	**60**	130-156	4,26	1,20	5,50	4,00	6,00	4,00	4,24	1	141afbb0060
-	**64**	133-159	5,67	2,00	6,40	6,40	10,00	6,67	5,14	1	141afbb0064
65	**76**	139-165	4,94	2,00	6,40	6,40	10,00	6,67	5,35	1	141afbb0076
80	**89**	146-172	4,36	2,00	6,40	6,40	10,00	6,67	5,55	1	141afbb0089
-	**108**	155-181	3,67	3,00	6,40	6,40	12,80	10,00	5,85	1	141afbb0108
-	**110**	156-182	3,61	3,00	6,40	6,40	12,80	10,00	5,89	1	141afbb0110
100	**114**	158-184	3,49	3,00	6,40	6,40	12,80	10,00	5,95	1	141afbb0114
-	**133**	168-194	3,03	3,00	6,40	6,40	12,80	10,00	6,25	1	141afbb0133
125	**140**	171-197	2,89	3,00	6,40	6,40	12,80	10,00	6,37	1	141afbb0140
-	**160**	181-207	2,56	3,00	6,40	6,40	12,80	10,00	6,69	1	141afbb0160
150	**168**	185-211	2,44	3,00	6,40	6,40	12,80	10,00	6,82	1	141afbb0168
-	**180**	191-217	2,29	5,00	9,77	9,77	19,53	16,67	7,01	1	141afbb0180
-	**210**	206-232	1,98	5,00	9,77	9,77	19,53	16,67	7,49	1	141afbb0210
200	**219**	211-237	1,90	5,00	9,77	9,77	19,53	16,67	7,63	1	141afbb0219

NOTA: MEFA Italia si riserva il diritto di modificare senza preavviso le informazioni contenute nel presente catalogo e non è responsabile di eventuali errori di stampa e trascrizione.

Supporto scorrevole T, HV2 con 2 collari, fonoassorbente

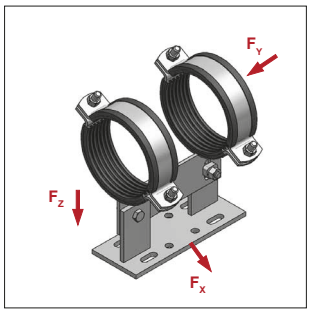

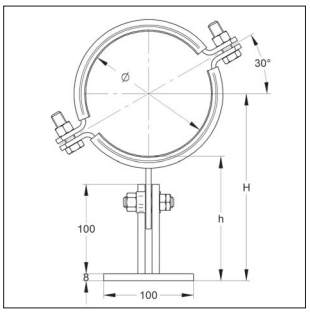

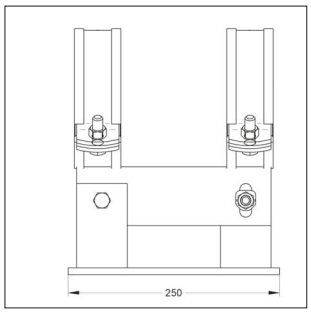

Anti-acustico DIN 4109

Classe Antifuoco B2 "Normal flamability" acc. to DIN 4102

TSP®-3

Supporto scorrevole T,
HV2 con 2 collari, Gommato

Modello/Montaggio:

Chiusura:	Dado / Vite di chiusura
Tipo di costruzione:	Supporto T
Larghezza:	100 mm
Lunghezza:	250 mm
Diametro esterno del tubo:	da 20 a 219 mm
Isolamento acustico:	per DIN 4109
Altezza, regolabile:	da 125 a 150 mm
Coppia di serraggio raccomandata:	80 Nm
Dimensioni fascetta collari	
da 20 a 61 mm:	35 x 4 mm
da 63 a 219 mm:	50 x 5 mm

Dati Tecnici:

Materiale:	Acciaio
Tipo materiale:	S235JR
Finitura:	Pezzo zincato a caldo (fsv)
Inserto fonoassorbente:	Gomma TPE/EPDM (Fibra ceramica su richiesta)
Resistenza alla Temperatura:	da -35°C a +100°C
Coefficiente di sicurezza:	1,54

con Fx = Momento nullo

Valori di carico per temperature > 300 °C a richiesta
Tempi di consegna: a richiesta
I valori di carico indicati valgono per un fattore di attrito statico μ compreso tra 0,2 e 0,3.

HV2, Altezza livello 2, Altezza regolabile h 125 fino 150mm

DN	Diametro	Asse tubo H	Max Carico ammissibile* F_X*	F_Y	F_Z Sospens. μ=0,2	F_Z Sospens. μ=0,3	F_Z Appoggio μ=0,2	F_Z Appoggio μ=0,3	Peso	Conf.	Articolo
	[mm]	[mm]	[kN]	[kN]	[kN]	[kN]	[kN]	[kN]	[kg/pz]	[pz]	
15	**20 - 22**	135-162	5,67	1,20	5,50	4,00	6,00	4,00	4,08	1	141bfbb0022
-	**25**	138-164	5,67	1,20	5,50	4,00	6,00	4,00	4,11	1	141bfbb0025
20	**27 - 28**	139-165	5,67	1,20	5,50	4,00	6,00	4,00	4,13	1	141bfbb0028
-	**32**	141-167	5,67	1,20	5,50	4,00	6,00	4,00	4,18	1	141bfbb0032
25	**33 - 35**	142-169	5,67	1,20	5,50	4,00	6,00	4,00	4,20	1	141bfbb0035
32	**40 - 42**	145-172	5,67	1,20	5,50	4,00	6,00	4,00	4,27	1	141bfbb0042
40	**48 - 50**	149-176	5,00	1,20	5,50	4,00	6,00	4,00	4,32	1	141bfbb0050
-	**54**	152-178	4,68	1,20	5,50	4,00	6,00	4,00	4,38	1	141bfbb0054
50	**60**	155-181	4,26	1,20	5,50	4,00	6,00	4,00	4,45	1	141bfbb0060
-	**64**	158-184	5,67	2,00	6,40	6,40	10,00	6,67	5,35	1	141bfbb0064
65	**76**	164-190	4,94	2,00	6,40	6,40	10,00	6,67	5,56	1	141bfbb0076
80	**89**	171-197	4,36	2,00	6,40	6,40	10,00	6,67	5,76	1	141bfbb0089
-	**108**	180-206	3,67	3,00	6,40	6,40	12,80	10,00	6,06	1	141bfbb0108
-	**110**	181-207	3,61	3,00	6,40	6,40	12,80	10,00	6,10	1	141bfbb0110
100	**114**	183-209	3,49	3,00	6,40	6,40	12,80	10,00	6,16	1	141bfbb0114
-	**133**	193-219	3,03	3,00	6,40	6,40	12,80	10,00	6,46	1	141bfbb0133
125	**140**	196-222	2,89	3,00	6,40	6,40	12,80	10,00	6,58	1	141bfbb0140
-	**160**	206-232	2,56	3,00	6,40	6,40	12,80	10,00	6,90	1	141bfbb0160
150	**168**	210-236	2,44	3,00	6,40	6,40	12,80	10,00	7,03	1	141bfbb0168
-	**180**	216-242	2,29	5,00	9,77	9,77	19,53	16,67	7,22	1	141bfbb0180
-	**210**	231-257	1,98	5,00	9,77	9,77	19,53	16,67	7,70	1	141bfbb0210
200	**219**	236-262	1,90	5,00	9,77	9,77	19,53	16,67	7,84	1	141bfbb0219

NOTA: MEFA Italia si riserva il diritto di modificare senza preavviso le informazioni contenute nel presente catalogo e non è responsabile di eventuali errori di stampa e trascrizione.

Supporto scorrevole T, HV3 con 2 collari, fonoassorbente

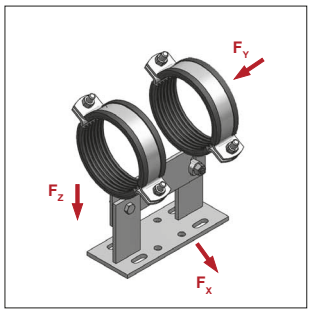

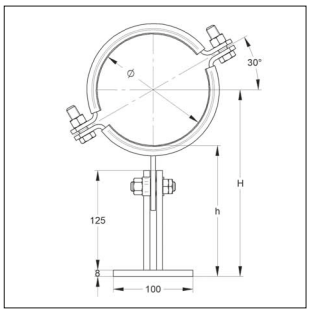

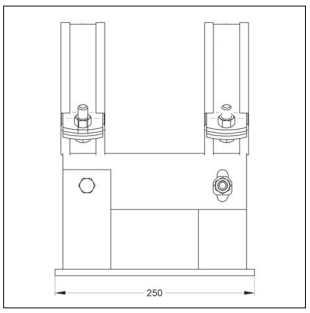

Anti-acustico DIN 4109

Classe Antifuoco B2 "Normal flamability" acc. to DIN 4102

TSP®-3

Supporto scorrevole T,
HV3 con 2 collari, Gommato

Modello/Montaggio:

Chiusura:	Dado / Vite di chiusura
Tipo di costruzione:	Supporto T
Larghezza:	100 mm
Lunghezza:	250 mm
Diametro esterno del tubo:	da 20 a 219 mm
Isolamento acustico:	per DIN 4109
Altezza, regolabile:	da 150 a 175 mm
Coppia di serraggio raccomandata:	80 Nm
Dimensioni fascetta collari:	
da 20 a 61 mm:	35 x 4 mm
da 63 a 219 mm:	50 x 5 mm

Dati Tecnici:

Materiale:	Acciaio
Tipo materiale:	S235JR
Finitura:	Pezzo zincato a caldo (fsv)
Inserto fonoassorbente:	Gomma TPE/EPDM
	(Fibra ceramica su richiesta)
Resistenza alla Temperatura:	da - 35 °C a + 100 °C
Coefficiente di sicurezza:	1,54

con Fx = Momento nullo

Valori di carico per temperature > 300 °C a richiesta
Tempi di consegna: a richiesta
I valori di carico indicati valgono per un fattore di attrito statico μ compreso tra 0,2 e 0,3.

HV3, Altezza livello 3, Altezza regolabile h 150 fino 175mm

DN	Diametro	Asse tubo H	Max Carico ammissibile*						Peso	Conf.	Articolo
			F_X*	F_Y	F_Z Sospens. μ=0,2	F_Z Sospens. μ=0,3	F_Z Appoggio μ=0,2	F_Z Appoggio μ=0,3			
	[mm]	[mm]	[kN]	[kN]	[kN]	[kN]	[kN]	[kN]	[kg/pz]	[pz	
15	**20 - 22**	160-187	5,67	1,20	5,50	4,00	6,00	4,00	4,29	1	141cfbb0022
-	**25**	163-189	5,67	1,20	5,50	4,00	6,00	4,00	4,32	1	141cfbb0025
20	**27 - 28**	164-190	5,67	1,20	5,50	4,00	6,00	4,00	4,34	1	141cfbb0028
-	**32**	166-192	5,67	1,20	5,50	4,00	6,00	4,00	4,38	1	141cfbb0032
25	**33 - 35**	167-194	5,67	1,20	5,50	4,00	6,00	4,00	4,41	1	141cfbb0035
32	**40 - 42**	170-197	5,67	1,20	5,50	4,00	6,00	4,00	4,48	1	141cfbb0042
40	**48 - 50**	174-201	5,00	1,20	5,50	4,00	6,00	4,00	4,54	1	141cfbb0050
-	**54**	177-203	4,68	1,20	5,50	4,00	6,00	4,00	4,59	1	141cfbb0054
50	**60**	180-206	4,26	1,20	5,50	4,00	6,00	4,00	4,66	1	141cfbb0060
-	**64**	183-209	5,44	2,00	6,40	6,40	10,00	6,67	5,56	1	141cfbb0064
65	**76**	189-215	4,94	2,00	6,40	6,40	10,00	6,67	5,77	1	141cfbb0076
80	**89**	196-222	4,36	2,00	6,40	6,40	10,00	6,67	5,97	1	141cfbb0089
-	**108**	205-231	3,67	3,00	6,40	6,40	12,80	10,00	6,27	1	141cfbb0108
-	**110**	206-232	3,61	3,00	6,40	6,40	12,80	10,00	6,30	1	141cfbb0110
100	**114**	208-234	3,49	3,00	6,40	6,40	12,80	10,00	6,37	1	141cfbb0114
-	**133**	218-244	3,03	3,00	6,40	6,40	12,80	10,00	6,67	1	141cfbb0133
125	**140**	221-247	2,89	3,00	6,40	6,40	12,80	10,00	6,79	1	141cfbb0140
-	**160**	231-257	2,56	3,00	6,40	6,40	12,80	10,00	7,11	1	141cfbb0160
150	**168**	235-261	2,44	3,00	6,40	6,40	12,80	10,00	7,24	1	141cfbb0168
-	**180**	241-267	2,29	5,00	9,77	9,77	19,53	16,67	7,43	1	141cfbb0180
-	**210**	256-282	1,98	5,00	9,77	9,77	19,53	16,67	7,91	1	141cfbb0210
200	**219**	261-287	1,90	5,00	9,77	9,77	19,53	16,67	8,05	1	141cfbb0219

NOTA: MEFA Italia si riserva il diritto di modificare senza preavviso le informazioni contenute nel presente catalogo e non è responsabile di eventuali errori di stampa e trascrizione.

Slitta di scorrimento

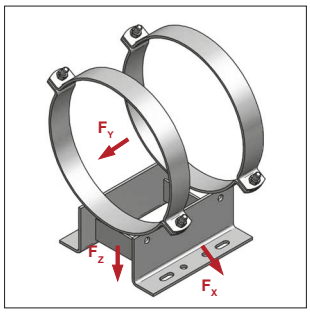

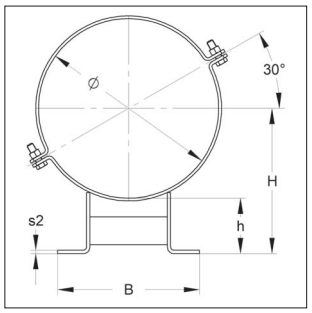

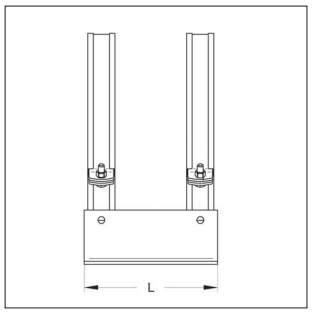

TSP®-3

Slitta di scorrimento

Modello/Montaggio:

Chiusura:	Dado / Vite di chiusura
Tipo di costruzione:	Supporto doppio L
Diametro esterno del tubo:	da 219 a 813 mm
Dimensioni fascetta collari:	
da 219 a 508 mm:	50 x 5 mm
da 610 a 813 mm:	70 x 10 mm

Dati Tecnici:

Materiale:	Acciaio
Tipo materiale:	S235JR
Finitura:	Pezzo zincato a caldo (fsv)

Le forze di serraggio e punti fissi si applicano solo ai tubi in acciaio

Coefficiente di sicurezza: 1,54

con Fx = Momento nullo

Valori di carico per temperature > 300 °C a richiesta
Tempi di consegna: a richiesta
I valori di carico indicati valgono per un fattore di attrito statico μ compreso tra 0,2 e 0,3.

Tipo A, Altezza h = 100mm

DN	Tubo Ø	s2	L	B	H	Max Carico ammissibile* F_X *	F_Y	F_Z Sospens.	F_Z Appoggio	Peso	Conf.	Articolo
	[mm]	[mm]	[mm]	[mm]	[mm]	[kN]	[kN]	[kN]	[kN]	[kg/pz]	[pz]	
200	**219**	6	270	230	210	4,68	20,00	8,52	17,05	8,58	1	110afa0219
-	**225**	6	270	230	213	4,61	20,00	8,52	17,05	8,66	1	110afa0225
250	**273**	6	270	244	237	4,40	20,00	8,52	17,05	9,39	1	110afa0273
-	**280**	6	270	244	240	4,33	20,00	8,52	17,05	9,49	1	110afa0280
-	**315**	6	270	254	258	4,20	20,00	8,52	17,05	10,02	1	110afa0315
300	**324**	6	270	254	262	4,13	20,00	8,52	17,05	10,15	1	110afa0324
350	**356**	6	270	262	278	4,02	20,00	8,52	17,05	10,63	1	110afa0356
-	**400**	8	270	293	300	7,40	20,00	15,15	30,31	13,67	1	110afa0400
400	**406**	8	270	293	303	7,32	20,00	15,15	30,31	13,75	1	110afa0406
-	**450**	8	270	305	325	7,11	20,00	15,15	30,31	14,48	1	110afa0450
450	**457**	8	270	305	329	7,04	20,00	15,15	30,31	14,58	1	110afa0457
-	**500**	8	390	337	350	10,54	20,00	21,89	40,00	18,68	1	110afa0500
500	**508**	8	390	337	354	10,42	20,00	21,89	40,00	18,80	1	110afa0508
600	**610**	10	390	405	405	17,10	40,00	34,20	40,00	40,34	1	110afa0610
700	**711**	10	390	429	456	16,11	40,00	34,20	40,00	44,39	1	110afa0711
800	**813**	12	470	473	507	27,71	40,00	40,00	40,00	54,46	1	110afa0813

NOTA: MEFA Italia si riserva il diritto di modificare senza preavviso le informazioni contenute nel presente catalogo e non è responsabile di eventuali errori di stampa e trascrizione.

Slitta di scorrimento

DN	Tubo Ø	s2	L	B	H	Max Carico ammissibile* F_X	F_Y	F_Z Sospens.	F_Z Appoggio	Peso	Conf.	Articolo
	[mm]	[mm]	[mm]	[mm]	[mm]	[kN]	[kN]	[kN]	[kN]	[kg/pz]	[pz]	
Tipo B, Altezza h = 150mm												
200	**219**	6	270	230	260	3,78	20,00	8,52	17,05	10,10	1	110bfa0219
-	**225**	6	270	230	263	3,73	20,00	8,52	17,05	10,18	1	110bfa0225
250	**273**	6	270	244	287	3,63	20,00	8,52	17,05	10,91	1	110bfa0273
-	**280**	6	270	244	290	3,59	20,00	8,52	17,05	11,02	1	110bfa0280
-	**315**	6	270	254	308	3,52	20,00	8,52	17,05	11,54	1	110bfa0315
300	**324**	6	270	254	312	3,47	20,00	8,52	17,05	11,68	1	110bfa0324
350	**356**	6	270	262	328	3,40	20,00	8,52	17,05	12,15	1	110bfa0356
-	**400**	8	270	293	350	6,34	20,00	15,15	30,31	15,71	1	110bfa0400
400	**406**	8	270	293	353	6,28	20,00	15,15	30,31	15,77	1	110bfa0406
-	**450**	8	270	305	375	6,16	20,00	15,15	30,31	16,52	1	110bfa0450
450	**457**	8	270	305	379	6,11	20,00	15,15	30,31	16,62	1	110bfa0457
-	**500**	8	390	337	400	9,22	20,00	21,89	40,00	21,26	1	110bfa0500
500	**508**	8	390	337	404	9,13	20,00	21,89	40,00	21,38	1	110bfa0508
600	**610**	10	390	405	455	15,22	40,00	34,20	40,00	43,67	1	110bfa0610
700	**711**	10	390	429	506	14,51	40,00	34,20	40,00	47,72	1	110bfa0711
800	**813**	12	470	473	557	25,22	40,00	40,00	40,00	59,25	1	110bfa0813
Tipo C, Altezza h = 200mm												
200	**219**	6	270	230	310	3,17	20,00	8,52	17,05	11,51	1	110cfa0219
-	**225**	6	270	230	313	3,14	20,00	8,52	17,05	11,60	1	110cfa0225
250	**273**	6	270	244	337	3,09	20,00	8,52	17,05	12,33	1	110cfa0273
-	**280**	6	270	244	340	3,06	20,00	8,52	17,05	12,41	1	110cfa0280
-	**315**	6	270	254	358	3,03	20,00	8,52	17,05	12,96	1	110cfa0315
300	**324**	6	270	254	362	2,99	20,00	8,52	17,05	13,09	1	110cfa0324
350	**356**	6	270	262	378	2,95	20,00	8,52	17,05	13,55	1	110cfa0356
-	**400**	8	270	293	400	5,55	20,00	15,15	30,31	17,57	1	110cfa0400
400	**406**	8	270	293	403	5,50	20,00	15,15	30,31	17,65	1	110cfa0406
-	**450**	8	270	305	425	5,44	20,00	15,15	30,31	18,38	1	110cfa0450
450	**457**	8	270	305	429	5,39	20,00	15,15	30,31	18,48	1	110cfa0457
-	**500**	8	390	337	450	8,20	20,00	21,89	40,00	24,10	1	110cfa0500
500	**508**	8	390	337	454	8,12	20,00	21,89	40,00	24,22	1	110cfa0508
600	**610**	10	390	405	505	13,72	40,00	34,20	40,00	47,00	1	110cfa0610
700	**711**	10	390	429	556	13,21	40,00	34,20	40,00	51,05	1	110cfa0711
800	**813**	12	470	473	607	23,15	40,00	40,00	40,00	64,04	1	110cfa0813

NOTA: MEFA Italia si riserva il diritto di modificare senza preavviso le informazioni contenute nel presente catalogo e non è responsabile di eventuali errori di stampa e trascrizione.

Slitta di scorrimento, fonoassorbente

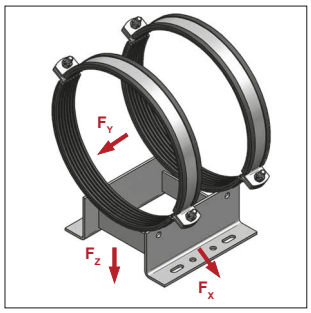

Slitta di scorrimento, gommata

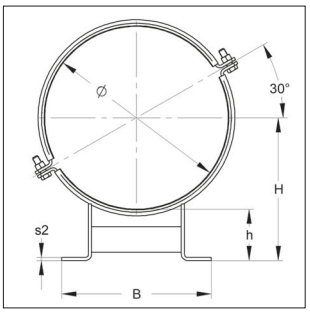

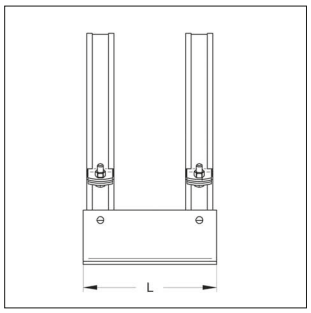

Anti-acustico DIN 4109

Classe Antifuoco B2 "Normal flamability" acc. to DIN 4102

TSP®-3

Modello/Montaggio:

Chiusura:	Dado / Vite di chiusura
Tipo di costruzione:	Supporto doppio L
Diametro esterno del tubo:	da 219 a 813 mm
Isolamento acustico:	per DIN 4109
Dimensioni fascetta collari:	
da 219 a 508 mm:	50 x 5 mm
da 610 a 813 mm:	70 x 10 mm

Dati Tecnici:

Materiale:	Acciaio
Tipo materiale:	S235JR
Finitura:	Pezzo zincato a caldo (fsv)
Inserto fonoassorbente:	Gomma TPE/EPDM (Fibra ceramica su richiesta)
Resistenza alla Temperatura:	da - 35 °C a + 100 °C
Spessore isolamento:	6 mm
Coefficiente di sicurezza:	1,54

*: con Fx = Momento nullo
Valori di carico per temperature > 300 °C a richiesta
Tempi di consegna: a richiesta
I valori di carico indicati valgono per un fattore di attrito statico μ compreso tra 0,2 e 0,3.

Tipo A, Altezza h = 100mm

DN	Diametro	s2	L	B	H	Max Carico ammissibile*						Peso	Conf.	Articolo
						F_X*	F_Y	F_Z Sospens. μ=0,2	F_Z Sospens. μ=0,3	F_Z Appoggio μ=0,2	F_Z Appoggio μ=0,3			
	[mm]	[mm]	[mm]	[mm]	[mm]	[kN]	[kN]	[kN]	[kN]	[kN]	[kN]	[kg/pz]	[pz]	
200	**219**	6	270	253	210	5,00	5,00	8,52	8,52	17,05	16,67	9,32	1	110afb0219
-	**225**	6	270	253	213	4,94	5,00	8,52	8,52	17,05	16,67	9,42	1	110afb0225
250	**273**	6	270	269	237	4,73	5,00	8,52	8,52	17,05	16,67	10,26	1	110afb0273
-	**280**	6	270	269	240	4,66	5,00	8,52	8,52	17,05	16,67	10,38	1	110afb0280
-	**315**	6	270	280	258	4,53	5,00	8,52	8,52	17,05	16,67	10,99	1	110afb0315
300	**324**	6	270	280	262	4,45	5,00	8,52	8,52	17,05	16,67	11,14	1	110afb0324
350	**356**	6	270	290	278	4,35	5,00	8,52	8,52	17,05	16,67	11,68	1	110afb0356
-	**400**	8	270	320	300	7,92	5,00	15,15	15,15	25,00	16,67	14,96	1	110afb0400
400	**406**	8	270	320	303	7,85	5,00	15,15	15,15	25,00	16,67	15,06	1	110afb0406
-	**450**	8	270	332	325	7,60	5,00	15,15	15,15	25,00	16,67	15,88	1	110afb0450
450	**457**	8	270	332	329	7,52	5,00	15,15	15,15	25,00	16,67	16,00	1	110afb0457
-	**500**	8	390	364	350	11,19	5,00	21,89	16,67	25,00	16,67	20,09	1	110afb0500
500	**508**	8	390	364	354	11,07	5,00	21,89	16,67	25,00	16,67	20,22	1	110afb0508
600	**610**	10	390	438	405	18,14	5,00	25,00	16,67	25,00	16,67	43,85	1	110afb0610
700	**711**	10	390	464	456	17,12	5,00	25,00	16,67	25,00	16,67	48,31	1	110afb0711
800	**813**	12	470	509	507	29,36	5,00	25,00	16,67	25,00	16,67	58,92	1	110afb0813

NOTA: MEFA Italia si riserva il diritto di modificare senza preavviso le informazioni contenute nel presente catalogo e non è responsabile di eventuali errori di stampa e trascrizione.

Slitta di scorrimento, fonoassorbente

DN	Diametro	s2	L	B	H	Max Carico ammissibile*						Peso	Conf.	Art.
						F_X*	F_Y	F_Z Sospens. μ=0,2	F_Z Sospens. μ=0,3	F_Z Appoggio μ=0,2	F_Z Appoggio μ=0,3			
	[mm]	[mm]	[mm]	[mm]	[mm]	[kN]	[kN]	[kN]	[kN]	[kN]	[kN]	[kg/pz]	[pz]	
Tipo B, Altezza h = 150mm														
200	**219**	6	270	253	260	4,06	5,00	8,52	8,52	17,05	16,67	10,84	1	110bfb0219
-	**225**	6	270	253	263	4,02	5,00	8,52	8,52	17,05	16,67	10,94	1	110bfb0225
250	**273**	6	270	269	287	3,92	5,00	8,52	8,52	17,05	16,67	11,79	1	110bfb0273
-	**280**	6	270	269	290	3,87	5,00	8,52	8,52	17,05	16,67	11,90	1	110bfb0280
-	**315**	6	270	280	308	3,81	5,00	8,52	8,52	17,05	16,67	12,51	1	110bfb0315
300	**324**	6	270	280	312	3,75	5,00	8,52	8,52	17,05	16,67	12,66	1	110bfb0324
350	**356**	6	270	290	328	3,70	5,00	8,52	8,52	17,05	16,67	13,20	1	110bfb0356
-	**400**	8	270	320	350	6,81	5,00	15,15	15,15	25,00	16,67	16,98	1	110bfb0400
400	**406**	8	270	320	353	6,75	5,00	15,15	15,15	25,00	16,67	17,10	1	110bfb0406
-	**450**	8	270	332	375	6,60	5,00	15,15	15,15	25,00	16,67	17,91	1	110bfb0450
450	**457**	8	270	332	379	6,54	5,00	15,15	15,15	25,00	16,67	18,02	1	110bfb0457
-	**500**	8	390	364	400	9,81	5,00	21,89	16,67	25,00	16,67	22,78	1	110bfb0500
500	**508**	8	390	364	404	9,72	5,00	21,89	16,67	25,00	16,67	22,91	1	110bfb0508
600	**610**	10	390	438	455	16,18	5,00	25,00	16,67	25,00	16,67	47,18	1	110bfb0610
700	**711**	10	390	464	506	15,45	5,00	25,00	16,67	25,00	16,67	51,64	1	110bfb0711
800	**813**	12	470	509	557	26,76	5,00	25,00	16,67	25,00	16,67	63,71	1	110bfb0813
Tipo B, Altezza h = 150mm														
200	**219**	6	270	253	310	3,39	5,00	8,52	8,52	17,05	16,67	12,26	1	110cfb0219
-	**225**	6	270	253	313	3,39	5,00	8,52	8,52	17,05	16,67	12,35	1	110cfb0225
250	**273**	6	270	269	337	3,35	5,00	8,52	8,52	17,05	16,67	13,20	1	110cfb0273
-	**280**	6	270	269	340	3,31	5,00	8,52	8,52	17,05	16,67	13,31	1	110cfb0280
-	**315**	6	270	280	358	3,28	5,00	8,52	8,52	17,05	16,67	13,93	1	110cfb0315
300	**324**	6	270	280	362	3,24	5,00	8,52	8,52	17,05	16,67	14,07	1	110cfb0324
350	**356**	6	270	290	378	3,22	5,00	8,52	8,52	17,05	16,67	14,61	1	110cfb0356
-	**400**	8	270	320	400	5,97	5,00	15,15	15,15	25,00	16,67	18,86	1	110cfb0400
400	**406**	8	270	320	403	5,97	5,00	15,15	15,15	25,00	16,67	18,96	1	110cfb0406
-	**450**	8	270	332	425	5,84	5,00	15,15	15,15	25,00	16,67	19,78	1	110cfb0450
450	**457**	8	270	332	429	5,79	5,00	15,15	15,15	25,00	16,67	19,90	1	110cfb0457
-	**500**	8	390	364	450	8,74	5,00	21,89	16,67	25,00	16,67	25,46	1	110cfb0500
500	**508**	8	390	364	454	8,66	5,00	21,89	16,67	25,00	16,67	25,75	1	110cfb0508
600	**610**	10	390	438	505	14,60	5,00	25,00	16,67	25,00	16,67	50,51	1	110cfb0610
700	**711**	10	390	464	556	14,08	5,00	25,00	16,67	25,00	16,67	54,97	1	110cfb0711
800	**813**	12	470	509	607	24,58	5,00	25,00	16,67	25,00	16,67	68,50	1	110cfb0813

NOTA: MEFA Italia si riserva il diritto di modificare senza preavviso le informazioni contenute nel presente catalogo e non è responsabile di eventuali errori di stampa e trascrizione.

Slitta di scorrimento, altezza regolabile

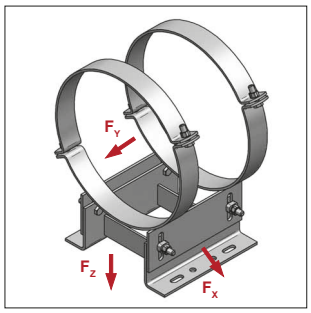

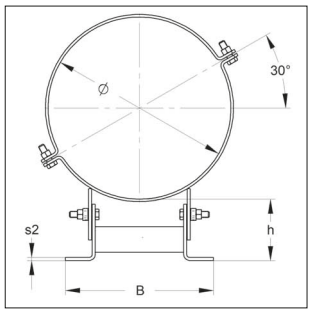

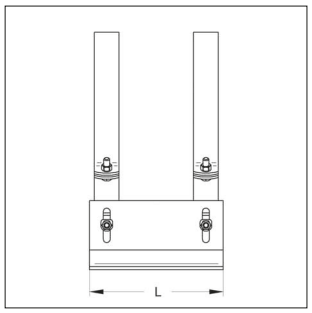

TSP®-3

Slitta di scorrimento, altezza regolabile

Modello/Montaggio:

Diametro esterno del tubo: da 219 a 813 mm
Dimensioni fascetta collari:
da 219 a 508mm: 50 x 5 mm
da 610 a 813mm: 70 x 10 mm

Altezza, regolabile: da 100 a 150 mm
da 150 a 200 mm

Coppia di serraggio raccomandata: 120 Nm

Dati Tecnici:

Materiale: Acciaio
Tipo materiale: S235JR
Finitura: Pezzo zincato a caldo (fsv)

Coefficiente di sicurezza: 1,54
Valori di carico per temperature > 300 °C: a richiesta
Tempi di consegna: a richiesta
I valori di carico indicati valgono per un fattore di attrito statico μ compreso tra 0,2 e 0,3.

HV1, Altezza livello 1, altezza regolabile da 100 a 150mm

DN	Diametro Ø	s2	L	B	Max Carico ammissibile* F_X*	F_Y	F_Z Sospens.	F_Z Appoggio	Peso	Conf.	Articolo
	[mm]	[mm]	[mm]	[mm]	[kN]	[kN]	[kN]	[kN]	[kg/pz]	[pz]	
200	**219**	6	270	256	4,71	20,00	8,52	17,05	12,04	1	142afa0219
-	**225**	6	270	256	4,65	20,00	8,52	17,05	12,12	1	142afa0225
250	**273**	6	270	288	4,75	20,00	8,52	17,05	13,07	1	142afa0273
-	**280**	6	270	288	4,69	20,00	8,52	17,05	13,15	1	142afa0280
-	**315**	6	270	288	4,39	20,00	8,52	17,05	13,52	1	142afa0315
300	**324**	6	270	288	4,32	20,00	8,52	17,05	13,64	1	142afa0324
350	**356**	6	270	288	4,09	20,00	8,52	17,05	13,95	1	142afa0356
-	**400**	8	270	341	8,02	20,00	15,15	30,31	17,69	1	142afa0400
400	**406**	8	270	341	7,94	20,00	15,15	30,31	17,82	1	142afa0406
-	**450**	8	270	341	7,45	20,00	15,15	30,31	18,24	1	142afa0450
450	**457**	8	270	341	7,37	20,00	15,15	30,31	18,29	1	142afa0457
-	**500**	8	390	370	10,89	20,00	21,89	40,00	24,84	1	142afa0500
500	**508**	8	390	370	10,77	20,00	21,89	40,00	24,95	1	142afa0508
600	**610**	10	390	468	18,79	40,00	34,20	40,00	49,08	1	142afa0610
700	**711**	10	390	468	16,80	40,00	34,20	40,00	52,24	1	142afa0711
800	**813**	12	470	526	29,59	40,00	40,00	40,00	66,19	1	142afa0813

NOTA: MEFA Italia si riserva il diritto di modificare senza preavviso le informazioni contenute nel presente catalogo e non è responsabile di eventuali errori di stampa e trascrizione.

Slitta di scorrimento, altezza regolabile

HV1, Altezza livello 2, altezza regolabile da 150 a 200mm

DN	Diametro Ø	s2	L	B	Max Carico ammissibile*				Peso	Conf.	Articolo
					F_X*	F_Y	F_Z Sospens.	F_Z Appoggio			
	[mm]	[mm]	[mm]	[mm]	[kN]	[kN]	[kN]	[kN]	[kg/pz]	[pz]	
200	**219**	6	270	256	3,88	20,00	8,52	17,05	13,45	1	142bfa0219
-	**225**	6	270	256	3,84	20,00	8,52	17,05	13,53	1	142bfa0225
250	**273**	6	270	288	3,98	20,00	8,52	17,05	14,49	1	142bfa0273
-	**280**	6	270	288	3,93	20,00	8,52	17,05	14,57	1	142bfa0280
-	**315**	6	270	288	3,73	20,00	8,52	17,05	14,93	1	142bfa0315
300	**324**	6	270	288	3,68	20,00	8,52	17,05	15,06	1	142bfa0324
350	**356**	6	270	288	3,51	20,00	8,52	17,05	15,36	1	142bfa0356
-	**400**	8	270	341	6,95	20,00	15,15	30,31	19,56	1	142bfa0400
400	**406**	8	270	341	6,88	20,00	15,15	30,31	19,68	1	142bfa0406
-	**450**	8	270	341	6,51	20,00	15,15	30,31	20,10	1	142bfa0450
450	**457**	8	270	341	6,45	20,00	15,15	30,31	20,15	1	142bfa0457
-	**500**	8	390	370	9,60	20,00	21,89	40,00	27,43	1	142bfa0500
500	**508**	8	390	370	9,51	20,00	21,89	40,00	27,55	1	142bfa0508
600	**610**	10	390	468	16,81	40,00	34,20	40,00	52,40	1	142bfa0610
700	**711**	10	390	468	15,20	40,00	34,20	40,00	55,56	1	142bfa0711
800	**813**	12	470	526	27,03	40,00	40,00	40,00	70,98	1	142bfa0813

NOTA: MEFA Italia si riserva il diritto di modificare senza preavviso le informazioni contenute nel presente catalogo e non è responsabile di eventuali errori di stampa e trascrizione.

Slitta di scorrimento, altezza regolabile, fonoassorbente

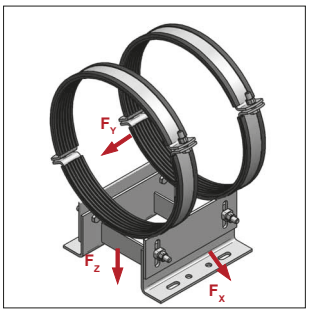

Slitta di scorrimento, gommata

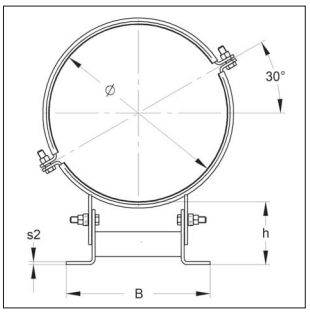

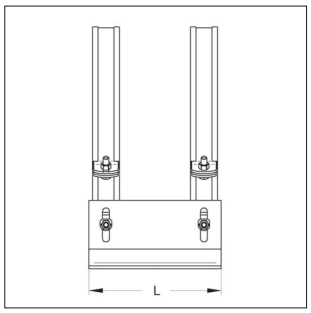

Anti-acustico DIN 4109

Classe Antifuoco ●B2● "Normal flamability" acc. to DIN 4102

TSP®-3

Modello/Montaggio:

Diametro esterno del tubo: da 219 a 813 mm
Dimensioni fascetta collari:
da 219 a 508 mm: 50 x 5 mm
da 610 a 813 mm: 70 x 10 mm

Altezza, regolabile: da 100 a 150 mm
da 150 a 200 mm

Isolamento acustico: per DIN 4109

Coppia di serraggio raccomandata: 120 Nm

Dati Tecnici:

Materiale: Acciaio
Tipo materiale: S235JR
Finitura: Pezzo zincato a caldo (fsv)

Inserto fonoassorbente: Gomma TPE/EPDM (Fibra ceramica su richiesta)
Resistenza alla Temperatura: da - 35 °C a + 100 °C
Spessore isolamento: 6 mm
Coefficiente di sicurezza: 1,54

Valori di carico per temperature > 300 °C a richiesta
Tempi di consegna: a richiesta
I valori di carico indicati valgono per un fattore di attrito statico μ compreso tra 0,2 e 0,3.

HV1, Altezza livello 1, altezza regolabile da 100 a 150mm

DN	Diametro	s2	L	B	Max Carico ammissibile*						Peso	Conf.	Articolo
					F_X* Guide [kN]	F_Y Punti fissi [kN]	F_Z Sospens. μ=0,2 [kN]	F_Z Sospens. μ=0,3 [kN]	F_Z Appoggio μ=0,2 [kN]	F_Z Appoggio μ=0,3 [kN]	[kg/pz]	[pz]	
	[mm]	[mm]	[mm]	[mm]									
200	**219**	6	270	256	4,49	5,00	8,52	8,52	17,05	16,67	12,70	1	142afb0219
-	**225**	6	270	256	4,44	5,00	8,52	8,52	17,05	16,67	12,80	1	142afb0225
250	**273**	6	270	288	4,55	5,00	8,52	8,52	17,05	16,67	13,87	1	142afb0273
-	**280**	6	270	288	4,49	5,00	8,52	8,52	17,05	16,67	13,97	1	142afb0280
-	**315**	6	270	288	4,22	5,00	8,52	8,52	17,05	16,67	14,41	1	142afb0315
300	**324**	6	270	288	4,15	5,00	8,52	8,52	17,05	16,67	14,55	1	142afb0324
350	**356**	6	270	288	3,94	5,00	8,52	8,52	17,05	16,67	14,91	1	142afb0356
-	**400**	8	270	341	7,75	5,00	15,15	15,15	25,00	16,67	18,76	1	142afb0400
400	**406**	8	270	341	7,68	5,00	15,15	15,15	25,00	16,67	18,92	1	142afb0406
-	**450**	8	270	341	7,21	5,00	15,15	15,15	25,00	16,67	19,43	1	142afb0450
450	**457**	8	270	341	7,14	5,00	15,15	15,15	25,00	16,67	19,75	1	142afb0457
-	**500**	8	390	370	10,56	5,00	21,89	16,67	25,00	16,67	26,17	1	142afb0500
500	**508**	8	390	370	10,45	5,00	21,89	16,67	25,00	16,67	26,29	1	142afb0508
600	**610**	10	390	468	18,05	5,00	25,00	16,67	25,00	16,67	52,40	1	142afb0610
700	**711**	10	390	468	16,20	5,00	25,00	16,67	25,00	16,67	55,92	1	142afb0711
800	**813**	12	470	526	28,64	5,00	25,00	16,67	25,00	16,67	70,54	1	142afb0813

NOTA: MEFA Italia si riserva il diritto di modificare senza preavviso le informazioni contenute nel presente catalogo e non è responsabile di eventuali errori di stampa e trascrizione.

Slitta di scorrimento, altezza regolabile, fonoassorbente

HV2, Altezza livello 2, altezza regolabile da 150 a 200mm

DN	Diametro	s2	L	B	Max Carico ammissibile*						Peso	Conf.	Articolo
					F_X*	F_Y	F_Z Sospens.	F_Z Sospens.	F_Z Appoggio	F_Z Appoggio			
					Guide	Punti fissi	μ=0,2	μ=0,3	μ=0,2	μ=0,3			
	[mm]	[mm]	[mm]	[mm]	[kN]	[kN]	[kN]	[kN]	[kN]	[kN]	[kg/pz]	[pz]	
200	**219**	6	270	256	3,72	5,00	8,52	8,52	17,05	16,67	14,11	1	142bfb0219
-	**225**	6	270	256	3,69	5,00	8,52	8,52	17,05	16,67	14,21	1	142bfb0225
250	**273**	6	270	288	3,84	5,00	8,52	8,52	17,05	16,67	15,28	1	142bfb0273
-	**280**	6	270	288	3,79	5,00	8,52	8,52	17,05	16,67	15,39	1	142bfb0280
-	**315**	6	270	288	3,60	5,00	8,52	8,52	17,05	16,67	15,82	1	142bfb0315
300	**324**	6	270	288	3,55	5,00	8,52	8,52	17,05	16,67	15,97	1	142bfb0324
350	**356**	6	270	288	3,40	5,00	8,52	8,52	17,05	16,67	16,32	1	142bfb0356
-	**400**	8	270	341	6,74	5,00	15,15	15,15	25,00	16,67	20,63	1	142bfb0400
400	**406**	8	270	341	6,69	5,00	15,15	15,15	25,00	16,67	20,78	1	142bfb0406
-	**450**	8	270	341	6,33	5,00	15,15	15,15	25,00	16,67	21,30	1	142bfb0450
450	**457**	8	270	341	6,27	5,00	15,15	15,15	25,00	16,67	21,61	1	142bfb0457
-	**500**	8	390	370	9,34	5,00	21,89	16,67	25,00	16,67	28,74	1	142bfb0500
500	**508**	8	390	370	9,26	5,00	21,89	16,67	25,00	16,67	28,88	1	142bfb0508
600	**610**	10	390	468	16,22	5,00	25,00	16,67	25,00	16,67	55,73	1	142bfb0610
700	**711**	10	390	468	14,71	5,00	25,00	16,67	25,00	16,67	59,25	1	142bfb0711
800	**813**	12	470	526	26,24	5,00	25,00	16,67	25,00	16,67	75,33	1	142bfb0813

NOTA: MEFA Italia si riserva il diritto di modificare senza preavviso le informazioni contenute nel presente catalogo e non è responsabile di eventuali errori di stampa e trascrizione.

Elemento di scorrimento come punto fisso

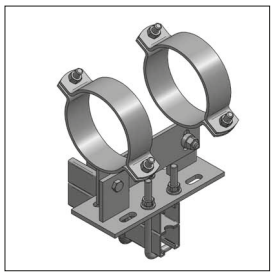

Montaggio con Binario 45,
U-Bolt Pos.1

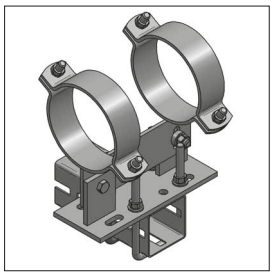

Montaggio con CENTUM®
XL80, U-Bolt Pos.2

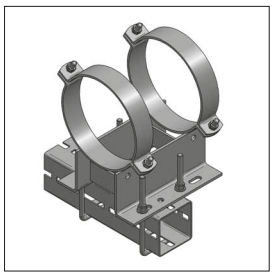

Montaggio con CENTUM®
XL100, U-Bolt Pos.3

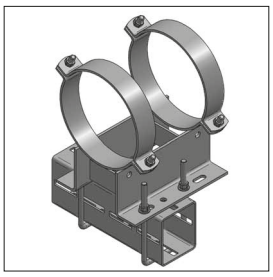

Montaggio con CENTUM®
XL120, U-Bolt Pos.3

Modello/Montaggio:

Accessori richiesti: 2 x U-Bolt M12
4 x Rondella 13mm, 4 x Dado M12

Dati Tecnici:

Tipo materiale: S235JR
Finitura: Zinco-Nichel (Zn-Ni)

*: zincatura galvanica

TSP®-3

Identificazione accessorio U-Bolt:

Descrizione	Tipo Profilo	Conf. [pz]	Articolo
U-Bolt 59/150 M12 * (utilizzare a coppie)	45/90	1	05160090
U-Bolt 95/160 M12 (utilizzare a coppie)	XL80	1	0516095160/zn
U-Bolt 115/160 M12 (utilizzare a coppie)	XL100	1	0516115160/zn
U-Bolt 115/160 M12 (utilizzare a coppie)	XL120 (verticale)	1	0516115160/zn

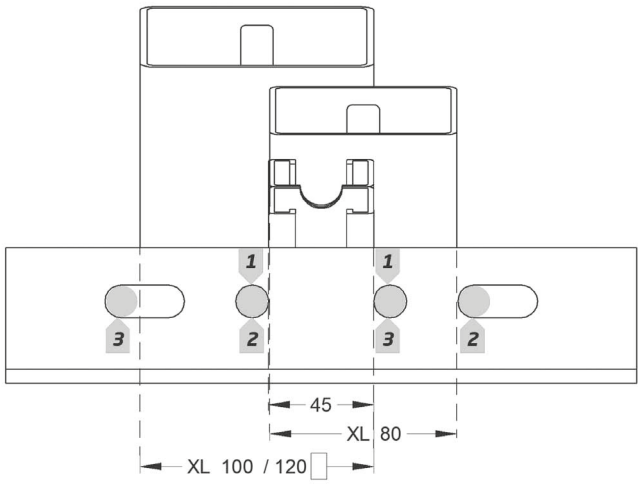

Schema fori per applicazione punto fisso:
Pos.1 per Binari di montaggio 45
Pos.2 per CENTUM®, XL 80
Pos.3 per CENTUM®, XL100 e XL120

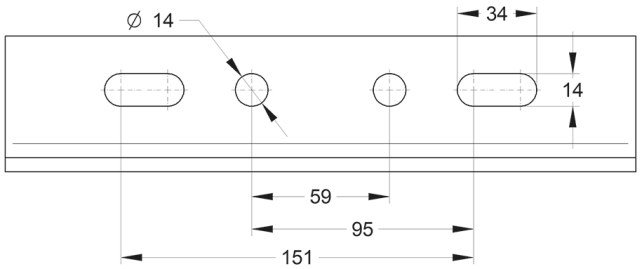

NOTA: MEFA Italia si riserva il diritto di modificare senza preavviso le informazioni contenute nel presente catalogo e non è responsabile di eventuali errori di stampa e trascrizione.

Set morsetto di scorrimento

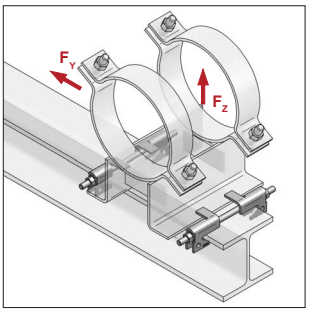

Set Morsetto di Scorrimento Tipo A (installato)

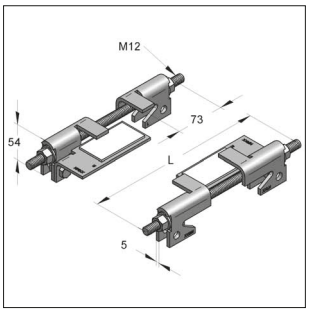

Set Morsetto di Scorrimento Tipo 2A

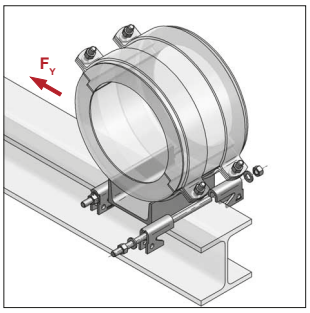

Set Morsetto di Scorrimento Tipo B (installato)

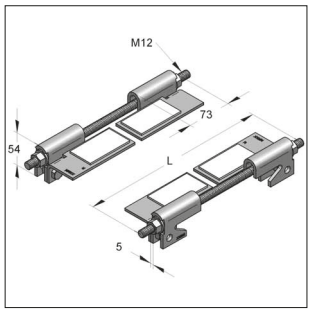

Set Morsetto di Scorrimento Tipo 4B

Modello/Montaggio:

Applicazioni: Per la realizzazione di una guida di scorrimento su Profilati in carpenteria metallica

Fornitura compresa di: Morsetti Guida, Tronchetti Filettati, Dadi esagonali, Rondelle

Coppia di serraggio: 64 Nm

Nota: Non adatto per tubazioni installate in sospensione

Dati Tecnici:

Materiale: Acciaio
Tipo materiale: S235JR

Finitura:
Morsetto di scorrimento: Pezzo Zincato a Caldo (fsv)
Vite: Zinco-Nichel (Zn-Ni)

Materiale scorrevole: PE - UHMW
Fattore di attrito statico: 0,20
Resistenza alla Temperatura: da -200°C a +80°C
Coefficiente di sicurezza: 1,54

Descrizione	Per Profilo HEA	HEB	IPE	Max. Spessore piastra di scorrimento [mm]	Elemento scorrevole in PE	Tronchetto Filettato M x L [mm]	Max. Carico Ammissibile F_Z [kN]	F_Y [kN]	Peso [kg/set]	Conf. [set]	Articolo
Morsetto con elemento anti-sollevamento											
Tipo A I	100 - 140	100 - 120	200 - 240	18	-	M12 x 220	3,5	4,0	1,50	1	14710001
Tipo A II	160 - 180	140 - 160	270 - 330	18	-	M12 x 270	3,5	4,0	1,57	1	14710002
Tipo A III	200	180 - 200	360 - 400	18	-	M12 x 310	3,5	4,0	1,63	1	14710003
Morsetto con elemento anti-sollevamento con elemento scorrevole											
Tipo 2A I	100 - 140	100 - 120	200 - 240	12	2x	M12 x 220	3,5	4,0	2,06	1	14710004
Tipo 2A II	160 - 180	140 - 160	270 - 330	12	2x	M12 x 270	3,5	4,0	2,13	1	14710005
Tipo 2A III	200	180 - 200	-	12	2x	M12 x 310	3,5	4,0	2,19	1	14710006
Tipo 4A III	200	180 - 200	360 - 400	12	4x	M12 x 310	3,5	4,0	2,75	1	14710007
Tipo 2AC I	-	-	140 - 220	12	2x	M12 x 220	1,75	4,0	1,75	1	14712002
Morsetto senza elemento anti-sollevamento											
Tipo B I	100 - 140	100 - 120	200 - 240	-	-	M12 x 220	-	4,0	1,50	1	14711001
Tipo B II	160 - 180	140 - 160	270 - 330	-	-	M12 x 270	-	4,0	1,57	1	14711002
Tipo B III	200	180 - 200	360 - 400	-	-	M12 x 310	-	4,0	1,63	1	14711003
Tipo B IV	300 - 400	200 - 300	450 - 600	-	-	M16 x 500	-	4,0	3,51	1	147110034
Morsetto senza elemento anti-sollevamento con elemento scorrevole											
Tipo 2B I	100 - 140	100 - 120	200 - 240	-	2x	M12 x 220	-	4,0	2,06	1	14711004
Tipo 2B II	160 - 180	140 - 160	270 - 330	-	2x	M12 x 270	-	4,0	2,13	1	14711005
Tipo 4B	200	180 - 200	360 - 400	-	4x	M12 x 310	-	4,0	2,75	1	14711007
Tipo 4B IV	300 - 400	200 - 300	450 - 600	-	4x	M16 x 500	-	4,0	4,63	1	14711008

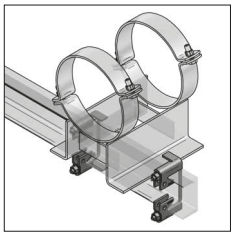

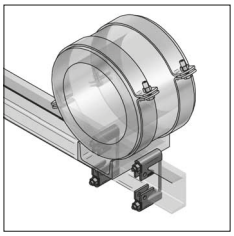

Disponibile, su richiesta, anche per profili in acciaio di carpenteria a U.

NOTA: MEFA Italia si riserva il diritto di modificare senza preavviso le informazioni contenute nel presente catalogo e non è responsabile di eventuali errori di stampa e trascrizione.

Supporto scorrevole Polar Plus U120 / U140

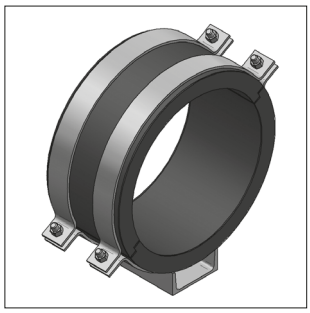

Supporto Scorrevole Polar Plus U140

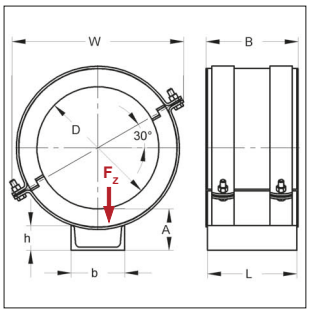

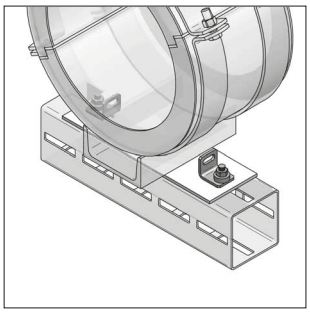

Esempio di Elemento scorrevole senza blocco anti sollevamento

I Supporti Scorrevoli Isolati MEFA sono prodotti su richiesta del Cliente e quindi non possono essere resi, annullati o sostituiti.

Elementi con dimensioni fuori-standard disponibili su richiesta.

Per la striscia di scorrimento vedere pag. 14/30

Modello/Montaggio:

Applicazioni: Profilo a U saldato con scorrimento diretto sul Profilo metallico di supporto

Nota: Carichi ammissibili secondo AGI

Dati Tecnici:

Materiale isolante: Schiuma rigida poliuretanica PU con rivestimento in Caucciù

Materiale Supporto: Acciaio / S235JR

Finitura: Zincatura Galvanica (GALV)

Coefficiente di sicurezza: 1,54

Spessore isolamento 40 mm

Ø est. Tubo in Acciaio [mm]	Lunghezza conchiglia B [mm]	Fascetta Collare	Elemento a C in Acciaio b x h x L [mm]	Dimensioni A [mm]	Dimensioni W [mm]	Max. Carico ammissibile F_z [kN]	Peso [kg/pz]	Conf. [pz]	Articolo
219,1	181	50 x 5,0	120 x 55 x 175	90	336	8,9	7,80	1	74742219
273,0	206	50 x 5,0	120 x 55 x 200	93	384	10,5	9,19	1	74742273
323,9	226	50 x 5,0	140 x 60 x 220	96	427	12,0	11,05	1	74742324
355,6	226	60 x 6,0	140 x 60 x 220	98	498	15,6	15,39	1	74742356
406,4	226	60 x 6,0	140 x 60 x 220	99	538	17,4	16,55	1	74742406
457,0	226	60 x 6,0	140 x 60 x 220	99	585	19,2	17,72	1	74742457

NOTA: MEFA Italia si riserva il diritto di modificare senza preavviso le informazioni contenute nel presente catalogo e non è responsabile di eventuali errori di stampa e trascrizione.

A richiesta:

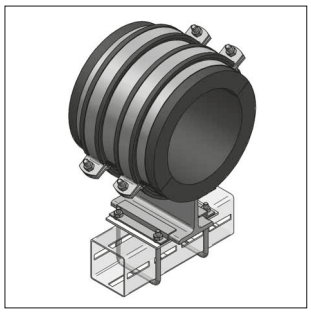

Slitta scorrevole FOAMGLAS®

Slitta scorrevole FOAMGLAS®

Impermeabile
FOAMGLAS® è impermeabile alla diffusione di vapore perché realizzato in schiuma di vetro a cellule chiuse.
Vantaggi: non assorbe l'umidità e non rigonfia; nessuna penetrazione di umidità (prodotta dalla condensa) nell'isolamento; nessun rischio di corrosione.

A tenuta di vapore
FOAMGLAS® è a tenuta di vapore perché le cellule di vetro sono sigillate ermeticamente.
Vantaggi: è idrorepellente; funge anche da barriera al vapore; la sua capacità di isolamento termico rimane costante per decenni.

Non infiammabile
FOAMGLAS® è completamente ignifugo perché è realizzato in vetro puro (DIN 4102, Classe di reazione al fuoco: A1 – Euroclass: A).
Vantaggi: evita la propagazione del fuoco in caso di incendio; non assorbe né liquidi né gas infiammabili.

A prova di muffa
FOAMGLAS® è durevole e inattaccabile dalla muffa perché è realizzato con materiale inorganico.
Vantaggi: isolamento della Tubazione dell'Impianto; evita la proliferazione della muffa.

NOTA: MEFA Italia si riserva il diritto di modificare senza preavviso le informazioni contenute nel presente catalogo e non è responsabile di eventuali errori di stampa e trascrizione.

Sella di scorrimento per supporto a rullo

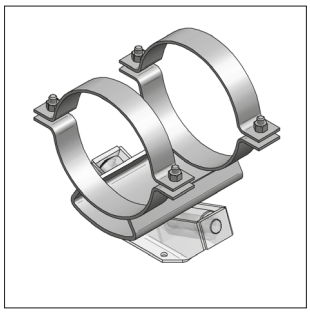

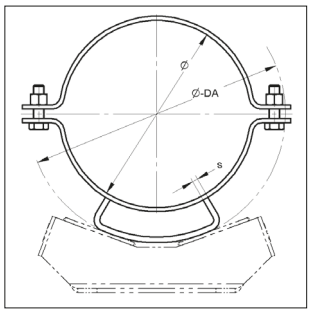

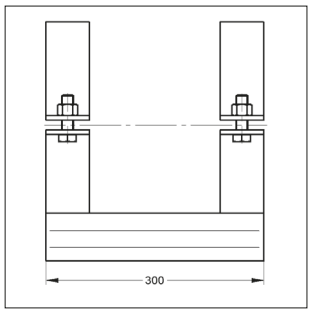

TSP®-3

Sella isolante per supporto a rullo

Modello/Montaggio:

Chiusura: Dado / Vite di chiusura

Diametro esterno del tubo: da 219 a 813 mm

Tempi di consegna: Su richiesta

Dati Tecnici:

Materiale: Acciaio

Tipo materiale: S235JR

Finitura: Pezzo zincato a caldo (fsv)

Diametro Ø [mm]	Per spessore isolamento [mm]	s [mm]	Fascetta Collare [mm]	Ø-DA [mm]	Peso [kg/pz]	Conf. [pz]	Articolo
219	50	6	60 x 6	320	9,87	1	149afae0219
	80	6	60 x 6	380	11,30	1	149afah0219
	100	6	60 x 6	420	12,26	1	149afak0219
	120	6	60 x 6	460	13,22	1	149afam0219
	150	6	60 x 6	520	14,66	1	149afap0219
273	50	8	60 x 6	375	12,61	1	149afae0273
	80	8	60 x 6	435	14,51	1	149afah0273
	100	8	60 x 6	475	15,78	1	149afak0273
	120	8	60 x 6	515	17,04	1	149afam0273
	150	8	60 x 6	575	18,92	1	149afap0273
324	50	10	60 x 6	425	15,42	1	149afae0324
	80	10	60 x 6	485	17,77	1	149afah0324
	100	10	60 x 6	525	19,33	1	149afak0324
	120	10	60 x 6	565	20,90	1	149afam0324
	150	10	60 x 6	625	23,24	1	149afap0324
356	50	12	60 x 8	460	20,41	1	149afae0356
	80	12	60 x 8	520	23,21	1	149afah0356
	100	12	60 x 8	560	25,08	1	149afak0356
	120	12	60 x 8	600	26,94	1	149afam0356
	150	12	60 x 8	660	29,74	1	149afap0356
406	50	12	60 x 8	510	22,54	1	149afae0406
	80	12	60 x 8	570	25,27	1	149afah0406
	100	12	60 x 8	610	27,21	1	149afak0406
	120	12	60 x 8	650	29,08	1	149afam0406
	150	12	60 x 8	710	31,88	1	149afap0406

NOTA: MEFA Italia si riserva il diritto di modificare senza preavviso le informazioni contenute nel presente catalogo e non è responsabile di eventuali errori di stampa e trascrizione.

Sella di scorrimento per supporto a rullo

Diametro Ø [mm]	Per spessore isolamento [mm]	s [mm]	Fascetta Collare [mm]	Ø-DA [mm]	Peso [kg/pz]	Conf. [pz]	Articolo
457	50	15	60 x 8	560	26,83	1	149afae0457
	80	15	60 x 8	620	30,33	1	149afah0457
	100	15	60 x 8	660	32,64	1	149afak0457
	120	15	60 x 8	700	34,96	1	149afam0457
	150	15	60 x 8	760	38,44	1	149afap0457
508	50	15	70 x 10	610	36,48	1	149afae0508
	80	15	70 x 10	670	39,97	1	149afah0508
	100	15	70 x 10	710	42,28	1	149afak0508
	120	15	70 x 10	750	44,60	1	149afam0508
	150	15	70 x 10	810	48,12	1	149afap0508
610	50	15	70 x 10	710	42,20	1	149afae0610
	80	15	70 x 10	770	45,68	1	149afah0610
	100	15	70 x 10	810	48,00	1	149afak0610
	120	15	70 x 10	850	50,33	1	149afam0610
	150	15	70 x 10	910	53,82	1	149afap0610
711	50	15	70 x 10	815	48,26	1	149afae0711
	80	15	70 x 10	875	51,75	1	149afah0711
	100	15	70 x 10	915	54,07	1	149afak0711
	120	15	70 x 10	955	56,40	1	149afam0711
	150	15	70 x 10	1015	59,88	1	149afap0711
813	50	15	70 x 10	915	54,02	1	149afae0813
	80	15	70 x 10	975	57,50	1	149afah0813
	100	15	70 x 10	1015	59,83	1	149afak0813
	120	15	70 x 10	1055	62,14	1	149afam0813
	150	15	70 x 10	1115	65,64	1	149afap0813

NOTA: MEFA Italia si riserva il diritto di modificare senza preavviso le informazioni contenute nel presente catalogo e non è responsabile di eventuali errori di stampa e trascrizione.

Supporto a rullo - Singolo

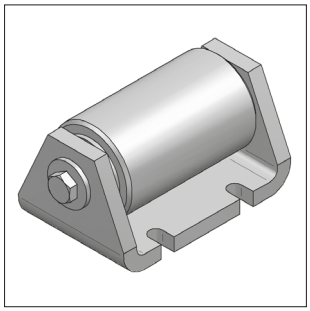

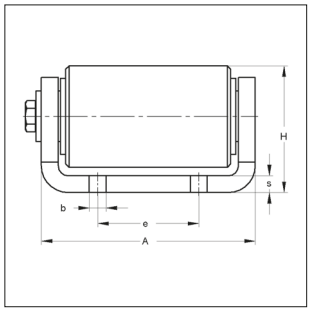

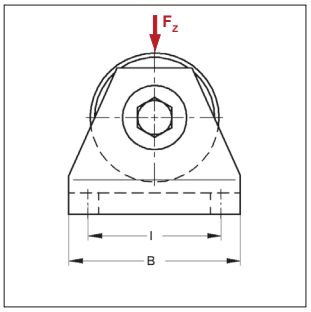

TSP®-3

Supporto a Rullo - Singolo

Modello/Montaggio:

Tempi di consegna: Su richiesta

Dati Tecnici:

Materiale:	Acciaio
Tipo materiale:	S235JR
Finitura:	Pezzo zincato a caldo (fsv)
Materiale Asse:	Acciaio Inox levigato
Materiale Boccola:	Bronzo
Coefficiente di sicurezza:	1,54

Larghezza rullo [mm]	Dimensioni A [mm]	B [mm]	H [mm]	Dimensioni collegamenti s [mm]	b mm	e [mm]	l [mm]	F_z [kN]	Peso [kg/pz]	Conf. [pz]	Articolo
70	94	60	50	6	8	50	45	5	1,00	1	150sf060070
100	126	80	75	10	10	60	60	15	3,40	1	150sf080100
140	172	100	90	10	12	80	80	25	5,00	1	150sf100140
170	218	130	125	12	14	100	100	50	14,00	1	150sf130170

Su richiesta:

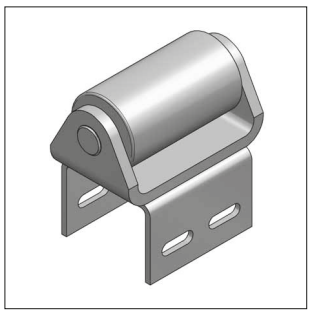

Supporto a Rullo - Singolo con collegamento massiccio CENTUM®

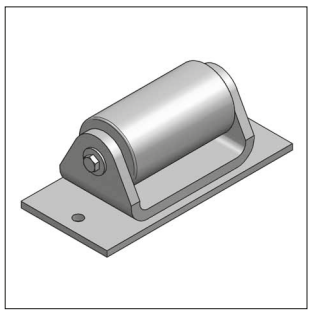

Supporto a Rullo - Singolo con piastra saldata

NOTA: MEFA Italia si riserva il diritto di modificare senza preavviso le informazioni contenute nel presente catalogo e non è responsabile di eventuali errori di stampa e trascrizione.

Supporto a rullo doppio, assiale

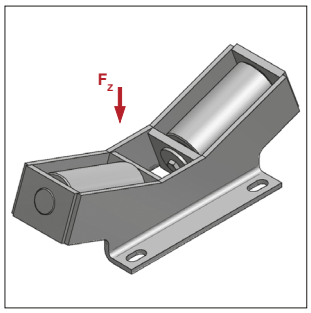

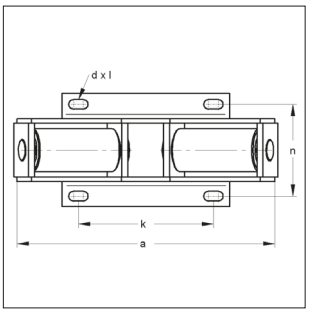

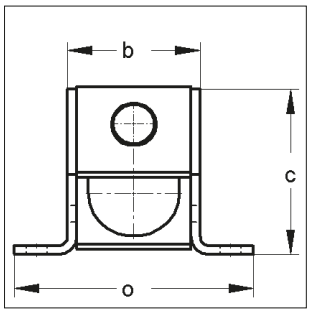

TSP®-3

Supporto a Rullo Doppio, Assiale

Modello/Montaggio:
Se il supporto a rullo viene saldato alla struttura di supporto è importante tenere in considerazione che non scorra nessuna corrente di saldatura attraverso il corpo dei rulli.
Azione trasversale pari al 35% del carico verticale

Tempi di consegna: Su richiesta

Dati Tecnici:

Materiale:	Acciaio
Tipo materiale:	S235JR
Finitura:	Pezzo zincato a caldo (fsv)
Materiale Asse:	Acciaio Inox levigato
Materiale Boccola:	Bronze
Coefficiente di sicurezza:	1,54

Diametro Ø* [mm]	Max. Carico ammissibile F_z [kN]	Dimensioni a [mm]	b [mm]	c [mm]	o [mm]	Dimensioni collegamenti d x l [mm]	k [mm]	n [mm]	Peso [kg/pz]	Conf. [pz]	Articolo
219 - 406	5	220	68	86	130	12 x 24	110	100	4,14	1	150df040406
323 - 660	15	335	82	109	150	14 x 28	170	120	9,44	1	150df050660
	25	335	82	109	150	14 x 28	170	120	9,50	1	150df060660
508 - 965	25	478	112	145	200	18 x 36	250	160	21,44	1	150df060965
	50	478	116	145	210	18 x 36	250	170	23,38	1	150df080965
	100	478	120	145	220	18 x 36	250	180	25,24	1	150df100965
813 - 1350	50	652	154	195	258	23 x 46	360	208	56,49	1	150df081350
	100	652	158	195	268	23 x 46	360	218	60,16	1	150df101350
	200	652	162	195	278	23 x 46	360	228	63,40	1	150df121350
1120 - 1920	100	870	190	274	330	27 x 54	500	270	112,88	1	150df101920
	200	870	194	274	340	27 x 54	500	280	118,96	1	150df121920
	300	870	200	274	350	27 x 54	500	290	128,51	1	150df151920

Supporto a Rullo / Doppio, Assiale - con collegamento CENTUM®

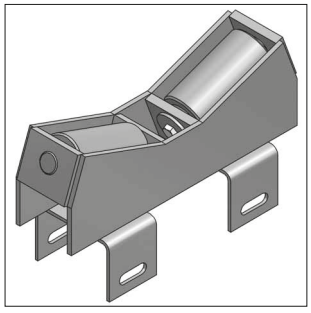

Su richiesta

NOTA: MEFA Italia si riserva il diritto di modificare senza preavviso le informazioni contenute nel presente catalogo e non è responsabile di eventuali errori di stampa e trascrizione.

Supporto a rullo doppio, assiale-radiale

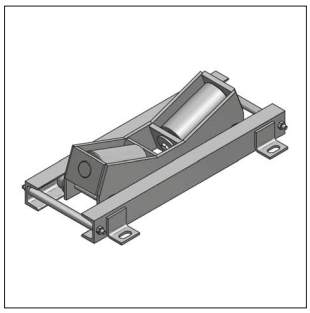

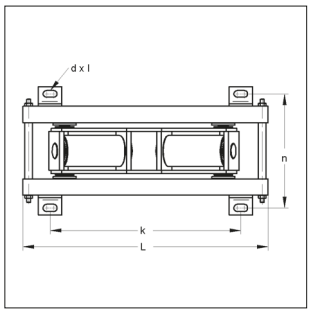

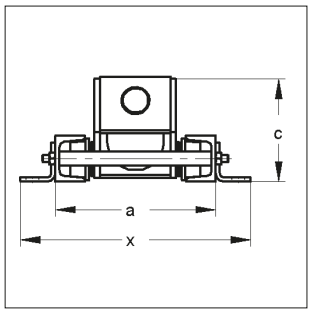

TSP®-3

Supporto a Rullo Doppio,
Assiale-Radiale

Modello/Montaggio:
Il carico supportato è riferito a diametri medi e considerato come uniformemente distribuito.

Tempi di consegna: Su richiesta

Dati Tecnici:

Materiale:	Acciaio
Tipo materiale:	S235JR
Finitura:	Pezzo zincato a caldo (fsv)
Materiale Asse:	Acciaio Inox levigato
Materiale Boccola:	Bronzo

Diametro	Max. Carico ammissibile	Movimento	Dimensioni				Dimensioni collegamenti			Peso	Conf.	Articolo
Ø [mm]	F_z [kN]	radiale [mm]	a [mm]	x [mm]	c [mm]	L [mm]	k [mm]	n [mm]	d x L [mm]	[kg/pz]	[pz]	
114 - 273	3	100	156	232	76	320	180	204	14 x 27	8,62	1	150xfa030273
	3	200	156	232	76	420	280	204	14 x 27	9,85	1	150xfb030273
	3	300	156	232	76	520	380	204	14 x 27	11,09	1	150xfc030273
219 - 406	5	100	168	244	86	370	230	216	14 x 27	11,26	1	150xfa040406
	5	200	168	244	86	470	330	216	14 x 27	12,50	1	150xfb040406
	5	300	168	244	86	570	430	216	14 x 27	13,74	1	150xfc040406
323 - 660	15	100	182	250	109	485	345	230	14 x 27	18,00	1	150xfa050660
	15	200	182	250	109	585	445	230	14 x 27	19,24	1	150xfb050660
	15	300	182	250	109	685	545	230	14 x 27	20,48	1	150xfc050660
	25	100	182	250	109	485	345	230	14 x 27	18,07	1	150xfa060660
	25	200	182	250	109	585	445	230	14 x 27	19,30	1	150xfb060660
	25	300	182	250	109	685	545	230	14 x 27	20,54	1	150xfc060660
508 - 965	25	100	222	322	145	630	490	286	18 x 36	35,16	1	150xfa060965
	25	200	222	322	145	730	590	286	18 x 36	36,73	1	150xfb060965
	25	300	222	322	145	830	690	286	18 x 36	38,30	1	150xfc060965
	50	100	228	328	145	630	490	292	18 x 36	37,10	1	150xfa080965
	50	200	228	328	145	730	590	292	18 x 36	38,67	1	150xfb080965
	50	300	228	328	145	830	690	292	18 x 36	40,23	1	150xfc080965
	100	100	232	332	145	630	490	296	18 x 36	39,14	1	150xfa100965
	100	200	232	332	145	730	590	296	18 x 36	40,71	1	150xfb100965
	100	300	232	332	145	830	690	296	18 x 36	42,28	1	150xfc100965
813 - 1350	50	100	266	386	195	805	645	340	23 x 46	73,64	1	150xfa081350
	50	200	266	386	195	905	745	340	23 x 46	75,20	1	150xfb081350
	50	300	266	386	195	1005	845	340	23 x 46	76,77	1	150xfc081350
	100	100	270	390	195	805	645	344	23 x 46	77,52	1	150xfa101350
	100	200	270	390	195	905	745	344	23 x 46	79,08	1	150xfb101350
	100	300	270	390	195	1005	845	344	23 x 46	80,65	1	150xfc101350
	200	100	274	394	195	805	645	348	23 x 46	81,50	1	150xfa121350
	200	200	274	394	195	905	745	348	23 x46	83,07	1	150xfb121350
	200	300	274	394	195	1005	845	348	23 x 46	84,64	1	150xfc121350

NOTA: MEFA Italia si riserva il diritto di modificare senza preavviso le informazioni contenute nel presente catalogo e non è responsabile di eventuali errori di stampa e trascrizione.

Supporto a rullo doppio, assiale-radiale

Diametro	Max. Carico ammissibile	Movimento	Dimensioni				Dimensioni collegamenti			Peso	Conf.	Articolo
Ø [mm]	F_z [kN]	radiale [mm]	a [mm]	x [mm]	c [mm]	L [mm]	k [mm]	n [mm]	d x L [mm]	[kg/pz]	[pz]	
1120 - 1920	100	100	308	438	274	1030	870	384	27 x 54	140,12	1	150xfa101920
	100	200	308	438	274	1130	970	384	27 x 54	142,02	1	150xfb101920
	100	300	308	438	274	1230	1070	384	27 x 54	143,93	1	150xfc101920
	200	100	312	442	274	1030	870	388	27 x 54	147,18	1	150xfa121920
	200	200	312	442	274	1130	970	388	27 x 54	149,08	1	150xfb121920
	200	300	312	442	274	1230	1070	388	27 x 54	150,99	1	150xfc121920
	300	100	318	448	274	1030	870	394	27 x 54	157,89	1	150xfa151920
	300	200	318	448	274	1130	970	394	27 x 54	159,80	1	150xfb151920
	DRX300	300	318	448	274	1230	1070	394	27 x 54	161,70	1	150xfc151920

Base con collegamento CENTUM® per supporto a rullo - doppio

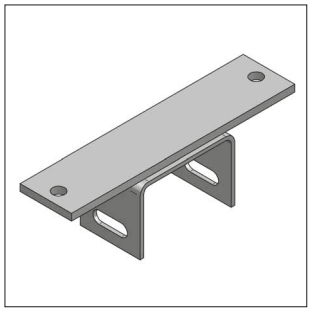

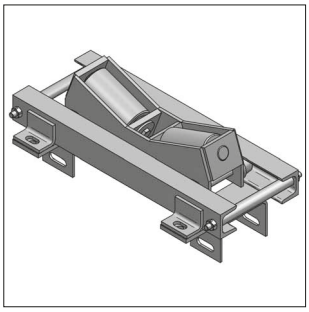

Base con collegamento CENTUM®
per Supporto a Rullo - Doppio

Modello/Montaggio:

Applicazioni: Base per Supporto a Rullo con collegamento per Profili CENTUM®

Accessori: Sistema di connessione CENTUM® dentato M12x40 (per la connessione al CENTUM®)

La fornitura comprende: 2 x Base per Supporto a Rullo
4 x Bullone di montaggio dentato CENTUM® M12x40
4 x Dado esagonale M12

Dati Tecnici:

Materiale: Acciaio
Tipo Materiale: S235JR
Finitura: Zincatura Galvanica (GALV)

Tempi di consegna: Su richiesta

Nota: Per 1 Supporto a Rullo - Doppio è necessario l'impiego di 2 Basi per Supporto a Rullo

NOTA: MEFA Italia si riserva il diritto di modificare senza preavviso le informazioni contenute nel presente catalogo e non è responsabile di eventuali errori di stampa e trascrizione.

Collare Form A, Titan HD

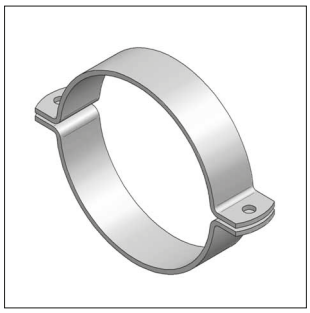

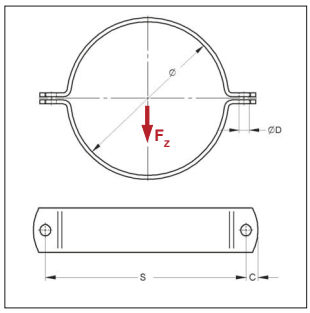

Collare Form A, Titan HD

Modello/Montaggio:

Chiusura:	Dado/vite di chiusura
Tipo di costruzione:	2 pezzi
Diametro esterno del tubo:	da 64 a 368 mm
Connessione:	Senza connessione
Tempi di consegna:	Su richiesta
	Senza finitura o con zincatura a caldo del pezzo a richiesta

Dati Tecnici:

Materiale:	Acciaio
Tipo materiale:	S235JR
Finitura:	Zincatura galvanica (GALV)

Diametro	Materiale	Accessori Viti	ØD	S	C	Peso	Conf.	Articolo
[mm]	[mm]		[mm]	[mm]	[mm]	[kg/pz]	[pz]	
64	50x5,0	M12	13,0	112	14,5	0,61	1	0070500
76	50x5,0	M12	13,0	124	14,5	0,69	1	0070504
89	50x5,0	M12	13,0	138	14,5	0,77	1	0070506
108	50x5,0	M12	13,0	157	14,5	0,89	1	0070512
110	50x5,0	M12	13,0	159	14,5	0,91	1	0070515
114	50x5,0	M12	13,0	163	14,5	0,93	1	0070514
133	50x5,0	M12	13,0	183	14,5	1,05	1	0070581
135	50x5,0	M12	13,0	185	14,5	1,06	1	0070600
140	50x5,0	M12	13,0	190	14,5	1,10	1	0070603
159	50x5,0	M12	13,0	209	14,5	1,22	1	0070647
165	50x5,0	M12	13,0	215	14,5	1,26	1	0070686
168	50x5,0	M12	13,0	218	14,5	1,27	1	0070689
194	50x5,0	M12	13,0	244	14,5	1,44	1	0070751
200	50x5,0	M12	13,0	250	14,5	1,48	1	0070778
210	50x5,0	M12	13,0	261	14,5	1,54	1	0070786
219	50x5,0	M12	13,0	270	14,5	1,60	1	0070808
267	50x5,0	M12	13,0	318	14,5	1,90	1	0070881
273	50x5,0	M12	13,0	324	14,5	1,94	1	0070891
324	50x5,0	M12	13,0	375	14,5	2,27	1	0070945
356	50x5,0	M12	13,0	407	14,5	2,47	1	0070962
368	50x5,0	M12	13,0	419	14,5	2,55	1	0070964

Nota: Il massimo carico ammissibile è stato calcolato utilizzando l'applicazione del metodo statico dei carichi di rottura, mantenendo una massima deformazione ammissibile di 1,5 mm o 2% della massima tensione del diametro del collare.

NOTA: MEFA Italia si riserva il diritto di modificare senza preavviso le informazioni contenute nel presente catalogo e non è responsabile di eventuali errori di stampa e trascrizione.

Collare Form A, Titan HD, fonoassorbente



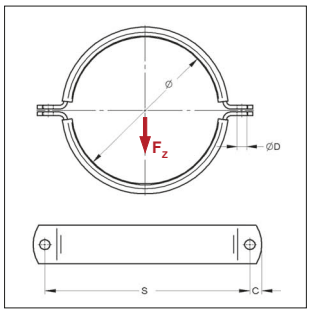

Anti-acustico DIN 4109

Classe Antifuoco B2 "Normal flamability" acc. to DIN 4102

Collare Form A, Titan HD, fonoassorbente

Modello/Montaggio:

Chiusura:	Dado/vite di chiusura
Tipo di costruzione:	2 pezzi
Diametro esterno del tubo:	da 64 a 368 mm
Connessione:	Senza connessione
Isolamento acustico:	per DIN 4109
Tempi di consegna:	Su richiesta
	Senza finitura o con zincatura a caldo del pezzo a richiesta

Dati Tecnici:

Materiale:	Acciaio
Tipo materiale:	S235JR
Finitura:	Zincatura galvanica (GALV)
Materiale	
Inserto fonoassorbente:	Gomma EDPM
Resistenza alla temperatura:	da - 35 °C a + 100 °C
Spessore inserto fonoassorbente:	6 mm

Diametro [mm]	Materiale [mm]	Accessori Viti	ØD [mm]	S [mm]	C [mm]	Peso [kg/pz]	Conf. [pz]	Articolo
64	50x5,0	M12	13,0	125	14,5	0,76	1	0070501
76	50x5,0	M12	13,0	137	14,5	0,85	1	0070505
89	50x5,0	M12	13,0	150	14,5	0,95	1	0070507
108	50x5,0	M12	13,0	170	14,5	1,10	1	0070513
110	50x5,0	M12	13,0	172	14,5	1,11	1	0070548
114	50x5,0	M12	13,0	176	14,5	1,14	1	0070556
133	50x5,0	M12	13,0	195	14,5	1,28	1	0070602
135	50x5,0	M12	13,0	197	14,5	1,30	1	0070610
140	50x5,0	M12	13,0	202	14,5	1,34	1	0070629
159	50x5,0	M12	13,0	221	14,5	1,48	1	0070649
165	50x5,0	M12	13,0	227	14,5	1,52	1	0070696
168	50x5,0	M12	13,0	230	14,5	1,55	1	0070718
194	50x5,0	M12	13,0	257	14,5	1,74	1	0070777
200	50x5,0	M12	13,0	263	14,5	1,79	1	0070785
210	50x5,0	M12	13,0	273	14,5	1,86	1	0070807
219	50x5,0	M12	13,0	282	14,5	1,93	1	0070823
267	50x5,0	M12	13,0	330	14,5	2,29	1	0070890
273	50x5,0	M12	13,0	336	14,5	2,33	1	0070904
324	50x5,0	M12	13,0	387	14,5	2,71	1	0070947
356	50x5,0	M12	13,0	419	14,5	2,95	1	0070963
368	50x5,0	M12	13,0	431	14,5	3,04	1	0070971

NOTA: MEFA Italia si riserva il diritto di modificare senza preavviso le informazioni contenute nel presente catalogo e non è responsabile di eventuali errori di stampa e trascrizione.

Collare Form A, Tipo TGA

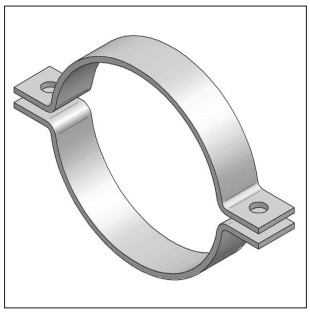

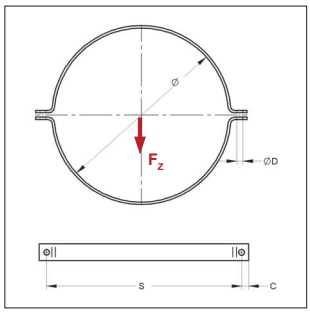

TSP®-3

Collare Form A, Tipo TGA

Modello/Montaggio:

Chiusura:	Dado / Vite di chiusura
Tipo di costruzione:	2 pezzi
Diametro esterno del tubo:	da 219 a 1220 mm
Connessione:	Senza connessione
Tempi di consegna:	Su richiesta

Dati Tecnici:

Materiale:	Acciaio
Tipo materiale:	S235JR
Finitura:	Pezzo zincato a caldo (fsv)

Diametro [mm]	Materiale [mm]	Accessori: Viti	Max. carico ammissibile F_z [kN]	ØD [mm]	S [mm]	C [mm]	Peso [kg/pz]	Conf. [pz]	Articolo
219	60 x 6	M16	16,0	17	288	24	2,55	1	109ffaa0219
267	60 x 6	M16	16,0	17	337	24	3,00	1	109ffaa0267
273	60 x 6	M16	16,0	17	343	24	3,05	1	109ffaa0273
324	60 x 6	M16	16,0	17	395	24	3,54	1	109ffaa0324
356	60 x 8	M16	16,0	17	430	24	5,06	1	109fgaa0356
368	60 x 8	M16	16,0	17	442	24	5,22	1	109fgaa0368
406	60 x 8	M16	16,0	17	481	24	5,68	1	109fgaa0406
419	60 x 8	M16	16,0	17	494	24	5,85	1	109fgaa0419
457	60 x 8	M16	16,0	17	532	24	6,32	1	109fgaa0457
508	70 x 10	M20	16,0*	23	598	30	10,23	1	109fhaa0508
521	70 x 10	M20	16,0*	23	611	30	10,47	1	109fhaa0521
610	70 x 10	M20	16,0*	23	700	30	12,07	1	109fhaa0610
711	70 x 10	M20	16,0*	23	802	30	13,88	1	109fhaa0711
813	70 x 10	M20	16,0*	23	904	30	15,73	1	109fhaa0813
914	90 x 15	M24	16,0*	27	1034	36	33,42	1	109fkaa0914
1016	90 x 15	M24	16,0*	27	1137	36	37,82	1	109fkaa1016
1220	90 x 15	M24	16,0*	27	1341	36	45,06	1	109fkaa1220

* Interasse max. di staffaggio <6m

Nota: Il massimo carico ammissibile è stato calcolato utilizzando l'applicazione del metodo statico dei carichi di rottura, mantenendo una massima deformazione ammissibile di 1,5 mm o 2% della massima tensione del diametro del collare.

NOTA: MEFA Italia si riserva il diritto di modificare senza preavviso le informazioni contenute nel presente catalogo e non è responsabile di eventuali errori di stampa e trascrizione.

Collare Form A, Tipo TGA, fonoassorbente

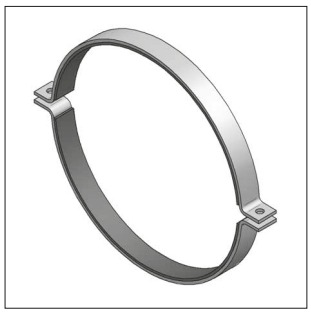

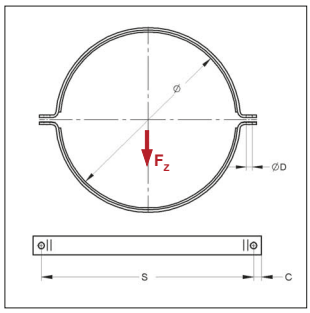

Anti-acustico DIN 4109

Classe Antifuoco ●B2● "Normal flamability" acc. to DIN 4102

Collare Form A, Tipo TGA

Modello/Montaggio:

Chiusura:	Dado / Vite di chiusura
Tipo di costruzione:	2 pezzi
Diametro esterno del tubo:	da 219 a 1220 mm
Connessione:	senza connessione
Isolamento acustico:	per DIN 4109
Tempi di consegna:	Su richiesta

Dati Tecnici:

Materiale:	Acciaio
Tipo materiale:	S235JR
Finitura:	Zincatura galvanica (GALV)
Inserto fonoassorbente:	Gomma EPDM
Resistenza alla Temperatura:	da - 35 °C a + 100 °C
Spessore isolamento:	8 mm

Diametro [mm]	Materiale [mm]	Accessori: Viti	Max. carico ammissibile F_z [kN]	ØD [mm]	S [mm]	C [mm]	Peso [kg/pz]	Conf. [pz]	Articolo
219	60 x 6	M16	11,50	17	304	24	3,27	**1**	109gfba0219
267	60 x 6	M16	11,50	17	353	24	3,85	**1**	109gfba0267
273	60 x 6	M16	11,50	17	359	24	3,92	**1**	109gfba0273
324	60 x 6	M16	11,50	17	411	24	4,54	**1**	109gfba0324
356	60 x 8	M16	11,50	17	446	24	6,18	**1**	109ggba0356
368	60 x 8	M16	11,50	17	458	24	6,37	**1**	109ggba0368
406	60 x 8	M16	11,50*	17	497	24	6,93	**1**	109ggba0406
419	60 x 8	M16	11,50*	17	510	24	7,13	**1**	109ggba0419
457	60 x 8	M16	11,50*	17	548	24	7,70	**1**	109ggba0457
508	70 x 10	M20	11,50*	23	614	30	12,04	**1**	109ghba0508
521	70 x 10	M20	11,50*	23	627	30	12,31	**1**	109ghba0521
610	70 x 10	M20	11,50*	23	716	30	14,18	**1**	109ghba0610
711	70 x 10	M20	11,50*	23	818	30	16,29	**1**	109ghba0711
813	70 x 10	M20	11,50*	23	920	30	18,44	**1**	109ghba0813
914	90 x 15	M24	11,50*	27	1050	36	38,24	**1**	109gkba0914
1016	90 x 15	M24	11,50*	27	1153	36	42,24	**1**	109gkba1016
1220	90 x 15	M24	11,50*	27	1357	36	50,26	**1**	109gkba1220

* Interasse max. di staffaggio <6m

Nota: Il massimo carico ammissibile è stato calcolato utilizzando l'applicazione del metodo statico dei carichi di rottura, mantenendo una massima deformazione ammissibile di 1,5 mm o 2% della massima tensione del diametro del collare.

NOTA: MEFA Italia si riserva il diritto di modificare senza preavviso le informazioni contenute nel presente catalogo e non è responsabile di eventuali errori di stampa e trascrizione.

Collare Form A, DIN 3567

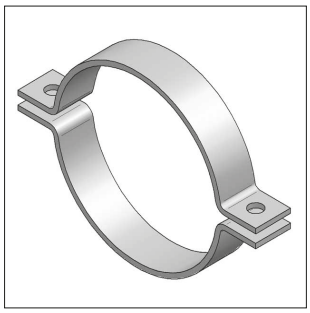

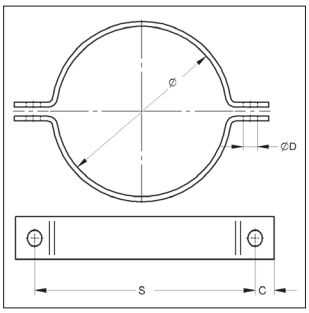

TSP®-3

Collare Form A, DIN 3567

Modello/Montaggio:

Chiusura:	Dado / Vite di chiusura
Tipo di costruzione:	2 pezzi
Diametro esterno del tubo:	da 25 a 521 mm
Connessione:	Senza connessione
Tempi di consegna:	Su richiesta

Dati Tecnici:

Materiale:	Acciaio
Tipo materiale:	S235JR
Finitura:	Pezzo zincato a caldo (fsv)

Diametro Ø [mm]	Materiale [mm]	Accessori: Viti	ØD [mm]	S [mm]	C [mm]	Peso [kg/pz]	Conf. [pz]	Articolo
25	30 x 5	M10	11,5	62	15	0,25	1	107afd0025
27	30 x 5	M10	11,5	66	15	0,26	1	107afd0027
30	30 x 5	M10	11,5	68	15	0,27	1	107afd0030
34	30 x 5	M10	11,5	72	15	0,29	1	107afd0034
43	30 x 5	M10	11,5	82	15	0,33	1	107afd0043
49	30 x 5	M10	11,5	88	15	0,35	1	107afd0049
57	40 x 6	M12	14,0	104	18	0,64	1	107aff0057
61	40 x 6	M12	14,0	108	18	0,67	1	107aff0061
77	40 x 6	M12	14,0	122	18	0,77	1	107aff0077
89	40 x 6	M12	14,0	136	18	0,85	1	107aff0089
108	50 x 8	M16	18,0	172	24	1,75	1	107afh0108
115	50 x 8	M16	18,0	178	24	1,83	1	107afh0115
133	50 x 8	M16	18,0	196	24	2,02	1	107afh0133
140	50 x 8	M16	18,0	204	24	2,11	1	107afh0140
159	50 x 8	M16	18,0	222	24	2,30	1	107afh0159
169	50 x 8	M16	18,0	232	24	2,41	1	107afh0169
194	50 x 8	M16	18,0	258	24	2,69	1	107afh0194
220	50 x 8	M16	18,0	284	24	3,03	1	107afh0220
267	60 x 8	M20	23,0	342	30	4,29	1	107afi0267
273	60 x 8	M20	23,0	348	30	4,37	1	107afi0273
324	60 x 8	M20	23,0	398	30	5,04	1	107afi0324
356	60 x 8	M20	23,0	432	30	5,45	1	107afi0356
368	60 x 8	M20	23,0	444	30	5,61	1	107afi0368
407	70 x 10	M24	27,0	498	36	9,06	1	107afk0407
457	70 x 10	M24	27,0	550	36	10,03	1	107afk0457
508	70 x 10	M24	27,0	600	36	10,99	1	107afk0508
521	70 x 10	M24	27,0	614	36	11,24	1	107afk0521

NOTA: MEFA Italia si riserva il diritto di modificare senza preavviso le informazioni contenute nel presente catalogo e non è responsabile di eventuali errori di stampa e trascrizione.

Nastro in fibra di vetro

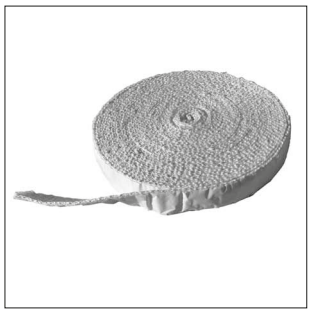

Nastro in fibra di vetro

Modello/Montaggio:

Applicazioni:	Nastro in fibra di vetro isolante termico e acustico; previene la formazione della corrosione da contatto
Tipologia:	Nastro autoadesivo

Dati Tecnici:

Materiale:	Fili di Fibra di vetro-E
Spessore:	5 mm
Resistenza alla temperatura:	fino a + 450 °C (la colla adesiva, quale ausilio per l'installazione, fino a + 100°C)
Corsa di scorrimento:	circa 75 mm
Materiale scorrevole:	Poliammide 6
Fattore di attrito statico:	0,2 - 0,3
Resistenza alla temperatura:	da -30 °C a +110 °C

Nota: Nelle applicazioni dove sono presenti temperature elevate occorre considerare la riduzione della capacità portante degli elementi in acciaio, secondo le Norme DIN EN 1993 e DIN EN 13480-3.
Il nastro in fibra di vetro può essere fornito nella lunghezza adatta per i collari e sfuso.

Descrizione	Dimensione [mm]	Peso [kg/m]	Conf. [m]	Articolo
Nastro in fibra di vetro, autoadesivo	**25x5**	0,068	25	723022505
Nastro in fibra di vetro, autoadesivo	**30x5**	0,081	25	723023005
Nastro in fibra di vetro, autoadesivo	**35x5**	0,098	25	723023505
Nastro in fibra di vetro, autoadesivo	**50x5**	0,135	25	723025005

NOTA: MEFA Italia si riserva il diritto di modificare senza preavviso le informazioni contenute nel presente catalogo e non è responsabile di eventuali errori di stampa e trascrizione.

Piatto di collegamento 2-Fori per Catena pendente

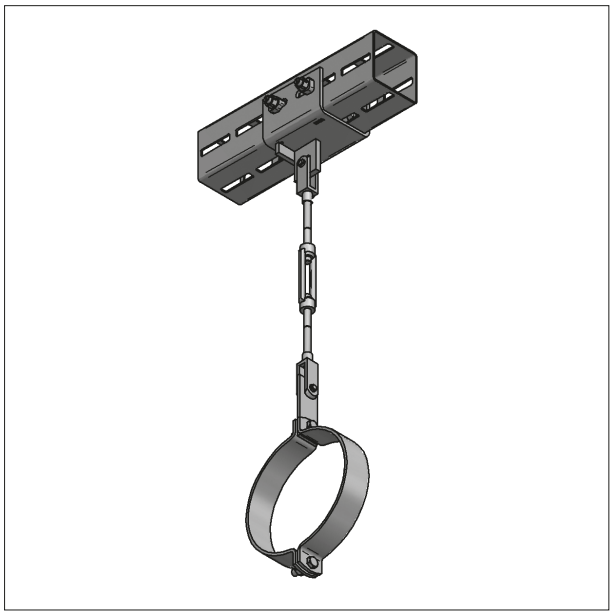

Catena pendente su Profilo CENTUM®

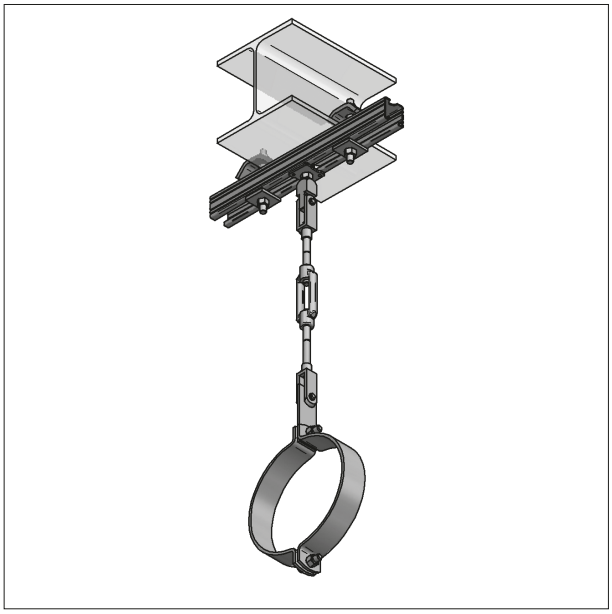

Catena pendente su Binario 45

NOTA: MEFA Italia si riserva il diritto di modificare senza preavviso le informazioni contenute nel presente catalogo e non è responsabile di eventuali errori di stampa e trascrizione.

Piatto di collegamento 2-Fori per Catena pendente

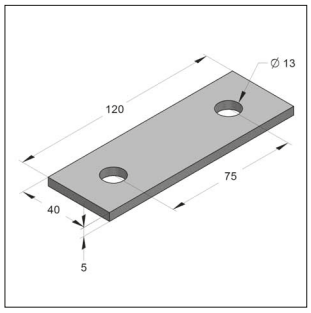

Piatto di collegamento
per Catena pendente

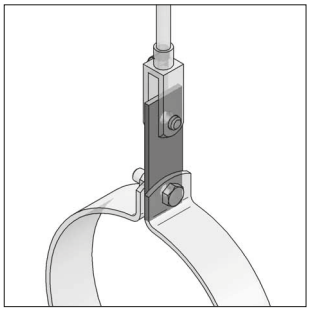

Piatto di collegamento
con Collare Titan HD e
Forcella Pagina 1/18

Modello/Montaggio:

Applicazioni:	Per la connessione dei Collari Titan HD tramite Forcella nella Catena pendente
Nota:	Piatto di collegamento per il supporto di carichi elevati o con connessione M16 su richiesta

Dati Tecnici:

Materiale:	Acciaio
Tipo materiale:	S235JR
Finitura:	Zincatura Galvanica (GALV)
Coefficiente di sicurezza:	1,54

Descrizione	Dimensioni Piatto Lungh. X Largh. X Spess. [mm]	Foro [mm]	Max. Carico ammissibile F_z [kN]	Peso [kg/pz]	Conf. [pz]	Articolo
Piatto di collegamento	120 x 40 x 5,0	13,0	12,5	0,187	1	1660001413

NOTA: MEFA Italia si riserva il diritto di modificare senza preavviso le informazioni contenute nel presente catalogo e non è responsabile di eventuali errori di stampa e trascrizione.

Collare a Omega, DIN 1593

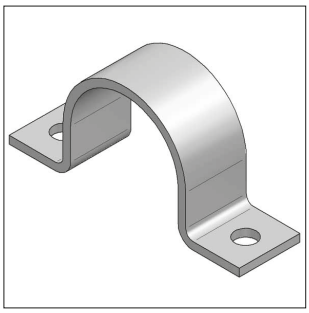

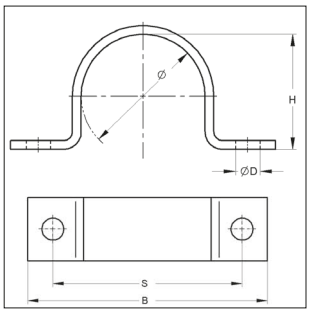

TSP®-3

Collare ad omega DIN 1593

Modello/Montaggio:

Tipo di costruzione:	un pezzo
Diametro esterno del tubo:	da 20 a 219 mm
Connessione:	Senza connessione
Tempi di consegna:	Su richiesta

Dati Tecnici:

Materiale:	Acciaio
Tipo materiale:	S235JR
Finitura:	Pezzo zincato a caldo (fsv)

* secondo DIN 1593

Diametro [mm]	Materiale [mm]	Ø [mm]	B [mm]	S [mm]	ØD [mm]	H [mm]	Peso [kg/pz]	Conf. [pz]	Articolo
20 - 23	25 x 3	23,0	82	56	11	19	0,070	1	106ffb0023
23 - 26	25 x 3	26,0	84	58	11	22	0,080	1	106ffb0026
26 - 29	25 x 3	28,5	90	64	11	24	0,080	1	106ffb0029
29 - 31	25 x 3	31,0	90	64	11	27	0,090	1	106ffb0031
33 - 36	30 x 5	36,0	106	80	11	32	0,190	1	106ffd0036
36 - 39	30 x 5	39,0	110	84	11	34	0,200	1	106ffd0039
39 - 43	30 x 5	43,0	120	88	14	38	0,220	1	106ffd0043
43 - 46	30 x 5	46,0	122	90	14	41	0,230	1	106ffd0046
46 - 49	30 x 5	49,0	122	90	14	44	0,230	1	106ffd0049
53 - 58	40 x 5	58,0	142	110	14	52	0,370	1	106ffn0058
58 - 61	40 x 5	61,0	142	110	14	57	0,380	1	106ffn0061
67 - 71	40 x 5	71,0	152	120	14	66	0,430	1	106ffn0071
73 - 77	40 x 5	77,0	176	136	18	72	0,480	1	106ffn0077
77 - 81	40 x 5	81,0	184	144	18	76	0,500	1	106ffn0081
86 - 91	40 x 8	91,0	198	158	18	85	0,850	1	106ffo0091
99 - 103	40 x 8	103,0	214	174	18	98	0,950	1	106ffo0103
105 - 109	40 x 8	109,0	220	180	18	104	1,000	1	106ffo0109
110 - 115	40 x 8	115,0	226	186	18	109	1,030	1	106ffo0115
133 *	50 x 8	133,0	262	214	18	128	1,270	1	106ffh0133
140 *	50 x 8	140,0	270	222	18	135	1,320	1	106ffh0140
159 *	50 x 8	159,0	288	240	18	154	1,500	1	106ffh0159
168 *	50 x 8	169,0	298	250	18	161	1,800	1	106ffh0168
194 *	50 x 8	194,0	326	278	18	189	1,800	1	106ffh0194
219 *	50 x 8	220,0	356	308	18	215	2,270	1	106ffh0219

NOTA: MEFA Italia si riserva il diritto di modificare senza preavviso le informazioni contenute nel presente catalogo e non è responsabile di eventuali errori di stampa e trascrizione.

U-Bolt filettato



U-Bolt

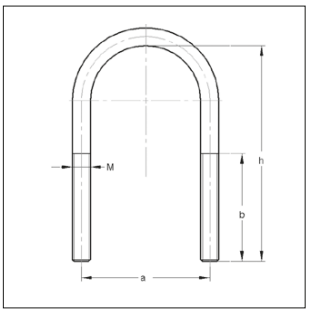

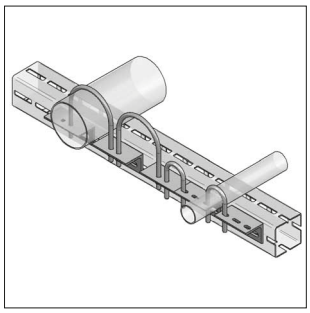

Supporti per tubi

Pagina 14/23

Modello/Montaggio:

Diametro esterno del tubo:	da 60 a 324 mm
Attacco:	M8, M10, M12, M20
Tempi di consegna:	Su richiesta

Dati Tecnici:

Materiale:	Acciaio
Tipo materiale:	S235JR
Finitura:	Zinco-Nichel (Zn-Ni)

Nota: U-Bolt filettato con zincatura galvanica al Capitolo 1

U-bolt filettato diverso da DIN 3570 — **senza dadi**

Diametro-Ø [mm]	[pollici]	max. altezza Profilo [mm]	Attacco M	Altezza complessiva h [mm]	Distanza asse a [mm]	Lunghezza filetto b [mm]	Peso [kg/pz]	Conf. [pz]	Articolo
60,3	2	40	M10	120	71	70	0,141	1	0507060/zn
76,1	$2^{1/2}$	40	M10	140	87	75	0,169	1	050707601/zn
88,9	3	40	M10	150	100	70	0,179	1	0507089/zn
114,3	4	60	M12	200	126	95	0,348	1	0507114/zn
139,7	5	60	M12	225	152	95	0,394	1	050714001/zn
168,3	6	60	M12	255	180	95	0,449	1	050716801/zn
219,1	8	60	M12	300	233	95	0,525	1	0507219/zn
U-bolt filettato senza dadi secondo DIN 3570									
323,9	12	20	M20	364	352	70	1,929	1	0507324/zn

NOTA: MEFA Italia si riserva il diritto di modificare senza preavviso le informazioni contenute nel presente catalogo e non è responsabile di eventuali errori di stampa e trascrizione.

Punto fisso tipo A con collegamento a profilo XL100 CENTUM®

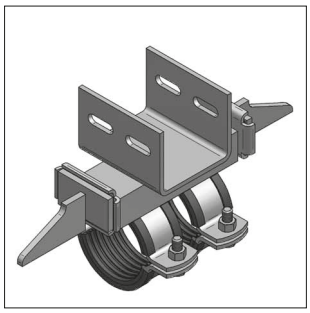

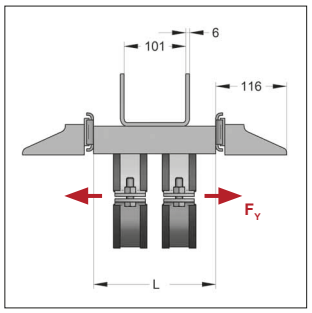

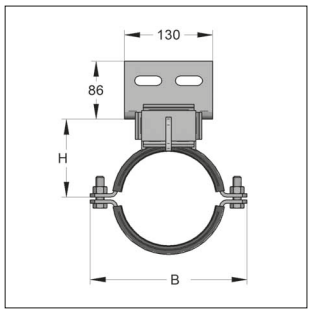

Anti-acustico DIN 4109

Classe Antifuoco B2 "Normal flamability" acc. to DIN 4102

TSP®-3

Punto Fisso Tipo A con collegamento a Profilo CENTUM

Modello/Montaggio:

Applicazione:	Il Punto Fisso MEFA permette il trasferimento di azioni di elevata intensità garantendo contemporaneamente l'isolamento acustico. Attraverso l'apposito elemento metallico saldato è possibile realizzare una connessione al Profilo CENTUM®.
Isolamento acustico:	Secondo DIN 4109
Accessori:	Bulloni di montaggio dentati M12x40

Dati Tecnici:

Materiale:	Acciaio
Tipo materiale:	S235JR
Finitura:	Zincatura galvanica (GALV)
Elemento di pressione:	Grezzo (da saldare alla tubazione direttamente in sito)
Inserto fonoassorbente	Silicone (a richiesta) Gomma TPE/EPDM
Resistenza alla temperatura:	da -50°C a +250°C da -35°C a +100°C
Su richiesta:	Connessione a XL120, XL80

[1] L'azione max. trasmissibile dipende sia dalla dimensione del cordone di saldatura eseguito (saldatura ad angolo con spessore minimo di 3mm) sia dal Profilo CENTUM® utilizzato. La dimensione della saldatura deve comunque essere verificata da chi ha la responsabilità dei controlli.

Punto Fisso Tipo A									Gomma
Diametro esterno	Fascetta collare	Profilo			H	B	Max. Azione[1] Assiale F_Y	Peso	Conf.	Articolo
[mm]	[mm]	[mm]	[mm]	[mm]	[mm]	[mm]	[kN]	[kg/pz]	[pz]	
60,3	50 x 5	65 x	42 x	200	72	148	20	6,12	1	9993633
76,1	50 x 5	65 x	42 x	200	82	166	20	6,36	1	9993732
88,9	50 x 5	65 x	42 x	200	90	179	20	6,55	1	9994027
114,3	50 x 5	65 x	42 x	200	104	205	20	6,93	1	9993256
139,7	50 x 5	80 x	45 x	200	118	231	20	7,69	1	9993733
168,3	50 x 5	120 x	55 x	330	132	258	20	11,75	1	9993734
219,1	50 x 5	120 x	55 x	330	161	309	20	12,51	1	9992830
273 - 274	50 x 5	120 x	55 x	330	192	363	20	13,32	1	9992178

NOTA: MEFA Italia si riserva il diritto di modificare senza preavviso le informazioni contenute nel presente catalogo e non è responsabile di eventuali errori di stampa e trascrizione.

Punto fisso tipo B con collegamento a profilo XL100 CENTUM®

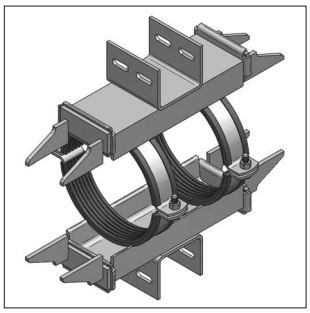

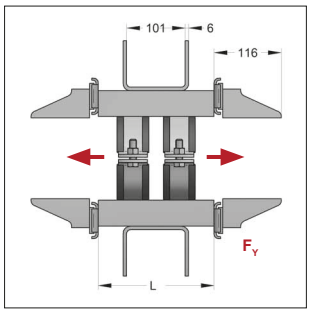

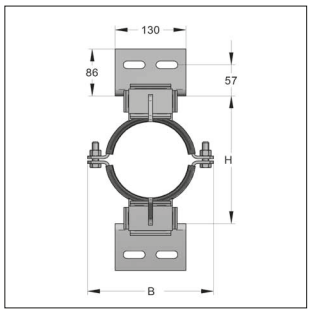

Anti-acustico DIN 4109

Classe Antifuoco B2 "Normal flamability" acc. to DIN 4102

TSP®-3

Punto fisso tipo B con collegamento a profilo CENTUM®

Modello/Montaggio

Applicazione:	Il Punto Fisso MEFA permette il trasferimento di azioni di elevata intensità garantendo contemporaneamente l'isolamento acustico. Attraverso l'apposito elemento metallico saldato è possibile realizzare una connessione al Profilo CENTUM®.
Isolamento acustico:	Secondo DIN 4109
Accessori:	Bulloni di montaggio dentati M12x40

Dati Tecnici:

Materiale:	Acciaio	
Tipo materiale:	S235JR	
Finitura:	Zincatura galvanica	
Elemento di pressione	Grezzo (da saldare alla tubazione direttamente in cantiere)	
Inserto fonoassorbente:	Silicone (a richiesta)	Gomma TPE/EPDM
Resistenza alla temperatura:	- 50°C a +250°C	- 35 °C a + 100 °C
Su richiesta:	Connessione orizz./vert. XL120, XL80	

[1)] L'azione max. trasmissibile dipende sia dalla dimensione del cordone di saldatura eseguito (saldatura ad angolo con spessore minimo di 3mm) sia dal Profilo CENTUM® utilizzato. La dimensione della saldatura deve comunque essere verificata da chi ha la responsabilità dei controlli.

Punto fisso tipo B — **TPE/EPDM**

Diametro esterno	Fascietta collare	Profilo	L	H	B	Max azione assiale[1)] F_Y	Peso	Conf.	Articolo
[mm]	[mm]	[mm]	[mm]	[mm]	[mm]	[kN]	[kg/pz]	[pz]	
60,3	50 x 5	65 x 42	x 200	155	148	40	10,50	1	9993378
76,1	50 x 5	65 x 42	x 200	176	166	40	10,74	1	9991592
88,9	50 x 5	65 x 42	x 200	192	179	40	10,94	1	9991611
114,3	50 x 5	65 x 42	x 200	219	205	40	11,31	1	9992192
139,7	50 x 5	80 x 45	x 200	235	231	40	12,44	1	9991612
168,3	50 x 5	120 x 55	x 330	276	258	60	20,15	1	9993874
219,1	50 x 5	120 x 55	x 330	335	309	60	20,91	1	9994028
273 - 274	50 x 5	120 x 55	x 330	396	363	60	21,72	1	9994029
323,9	50 x 5	120 x 55	x 330	449	414	60	22,49	1	9993005
355 - 356	50 x 5	120 x 55	x 330	483	446	60	22,95	1	9993146
406,4	50 x 5	120 x 55	x 330	523	498	60	23,72	1	9993006
457,0	50 x 5	120 x 55	x 330	576	549	60	24,48	1	9993145

NOTA: MEFA Italia si riserva il diritto di modificare senza preavviso le informazioni contenute nel presente catalogo e non è responsabile di eventuali errori di stampa e trascrizione.

CENTUM®- esempi di montaggio

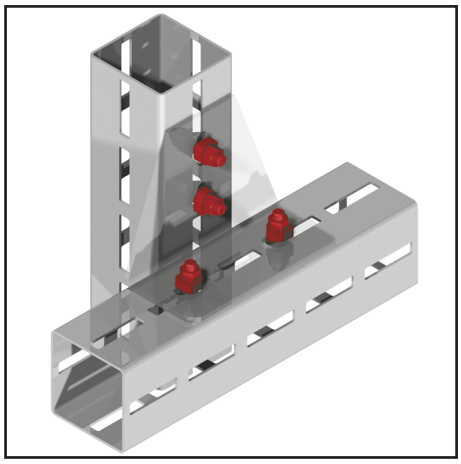



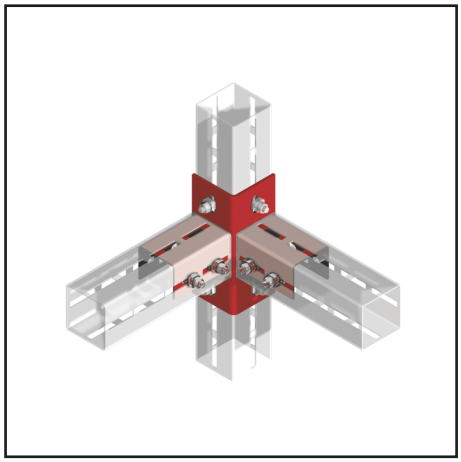



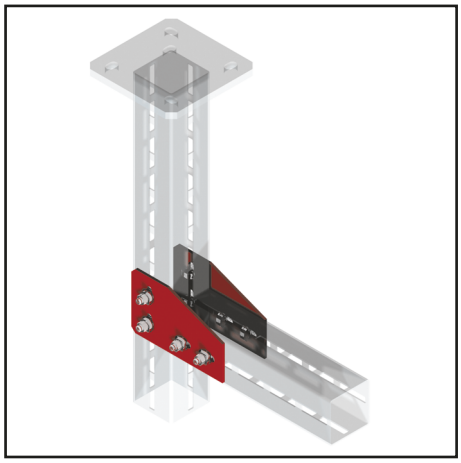

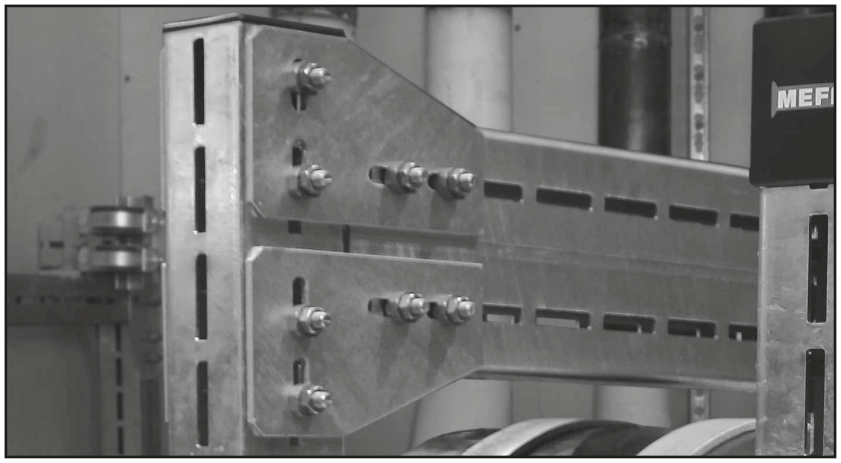

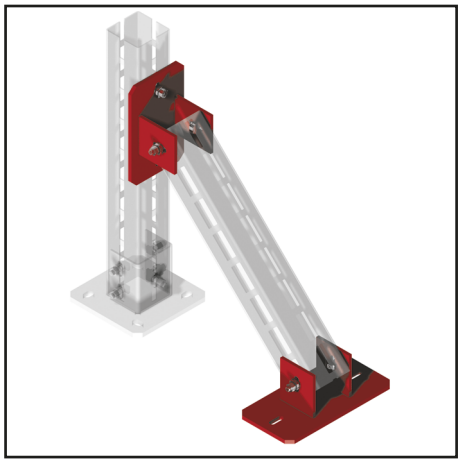

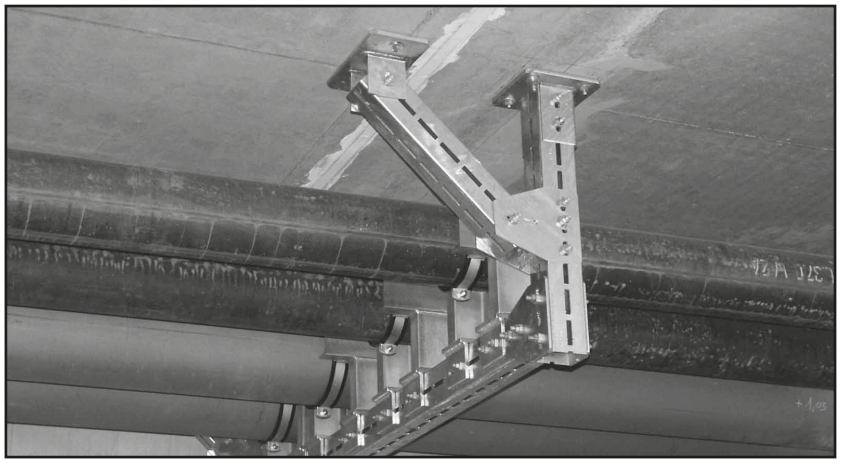

NOTA: MEFA Italia si riserva il diritto di modificare senza preavviso le informazioni contenute nel presente catalogo e non è responsabile di eventuali errori di stampa e trascrizione.

CENTUM®- esempi di montaggio

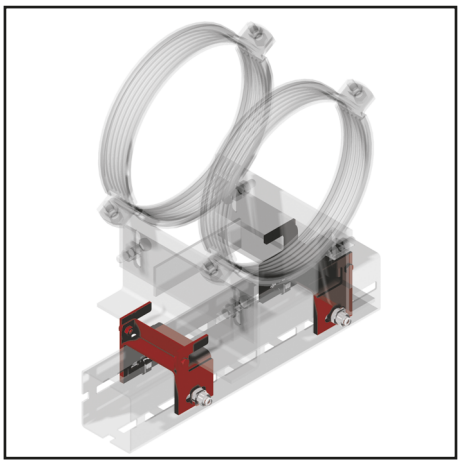

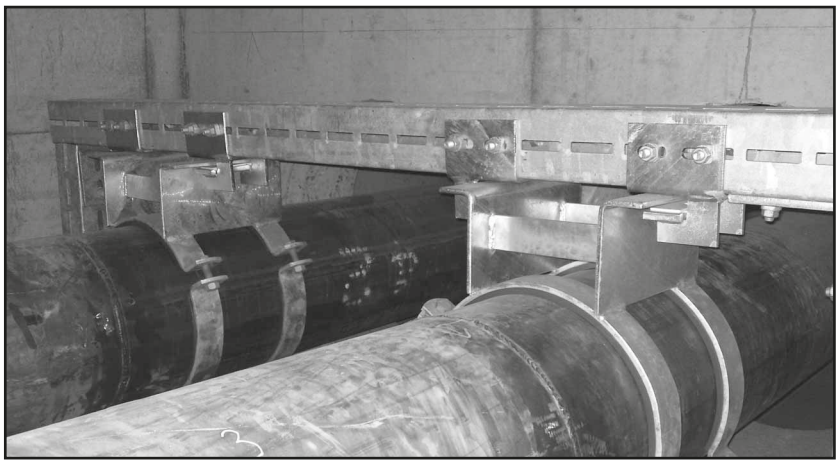

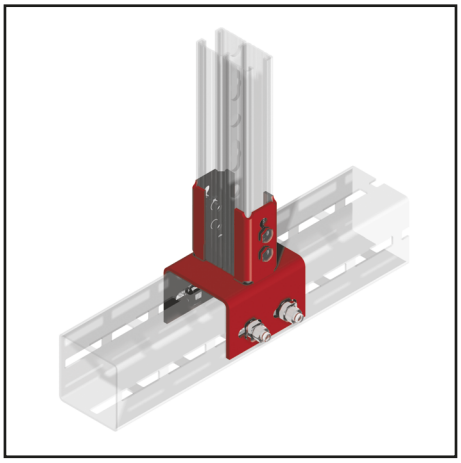



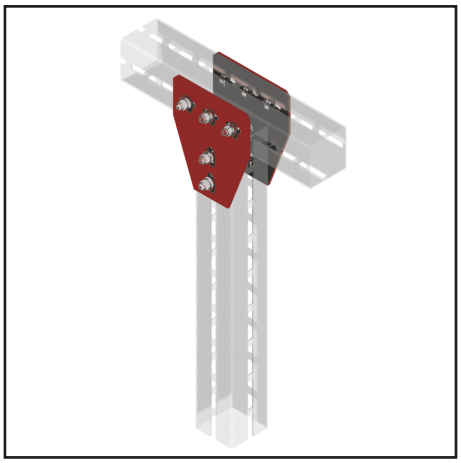

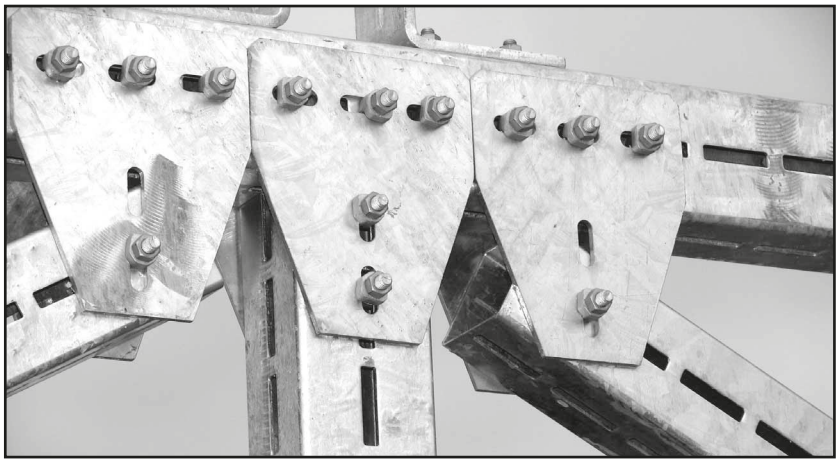

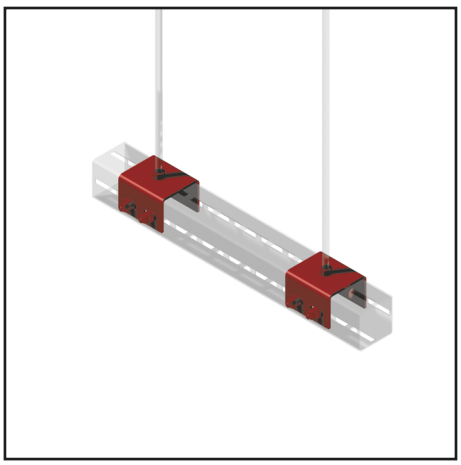

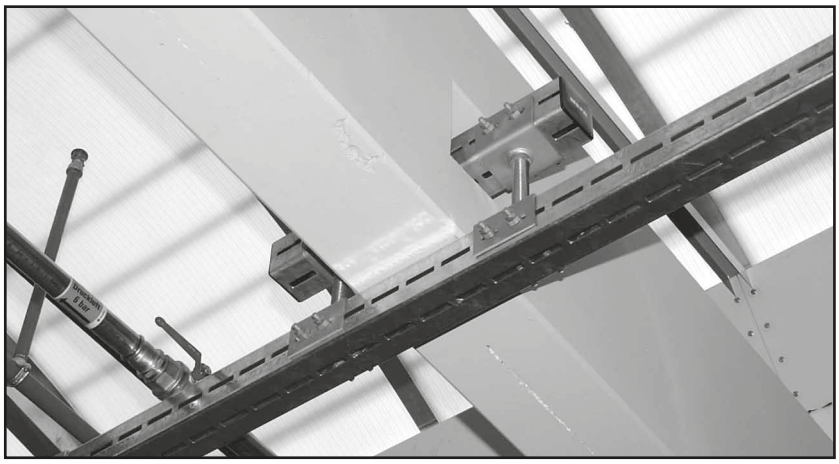

NOTA: MEFA Italia si riserva il diritto di modificare senza preavviso le informazioni contenute nel presente catalogo e non è responsabile di eventuali errori di stampa e trascrizione.

CENTUM®- esempi di montaggio

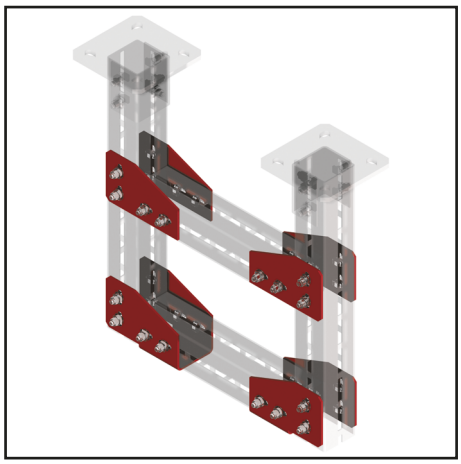

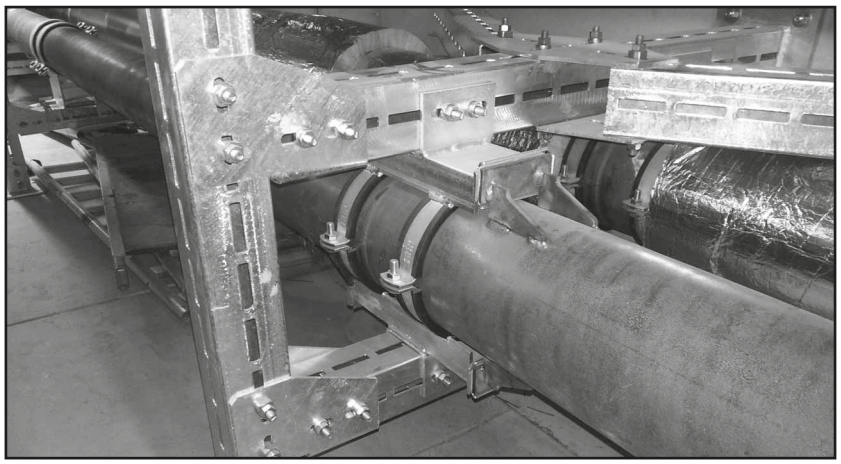

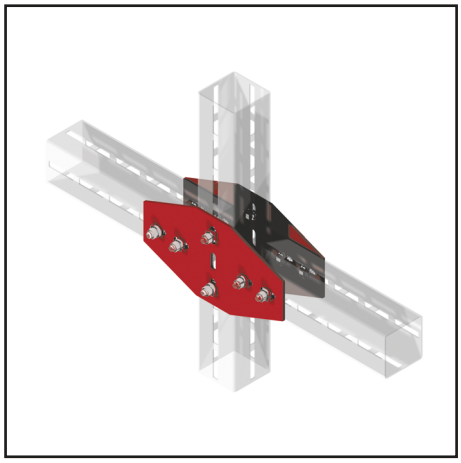

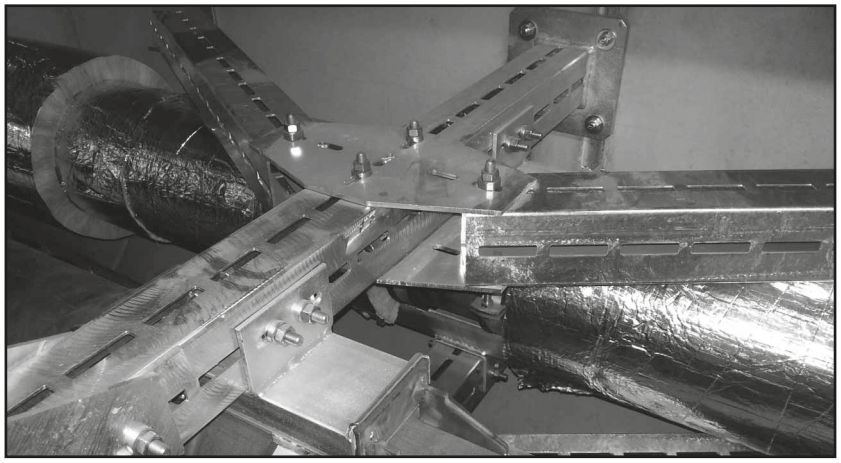

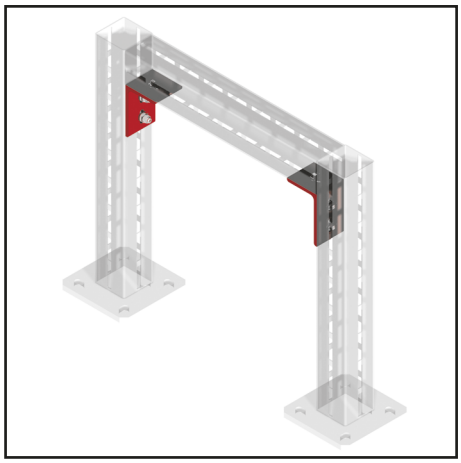

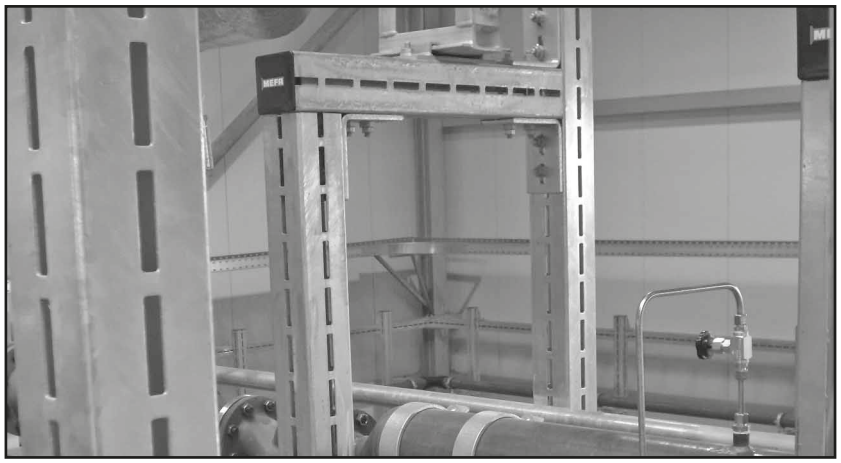

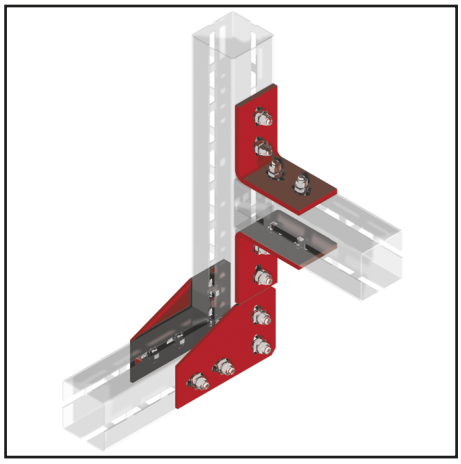



NOTA: MEFA Italia si riserva il diritto di modificare senza preavviso le informazioni contenute nel presente catalogo e non è responsabile di eventuali errori di stampa e trascrizione.

CENTUM®- esempi di montaggio

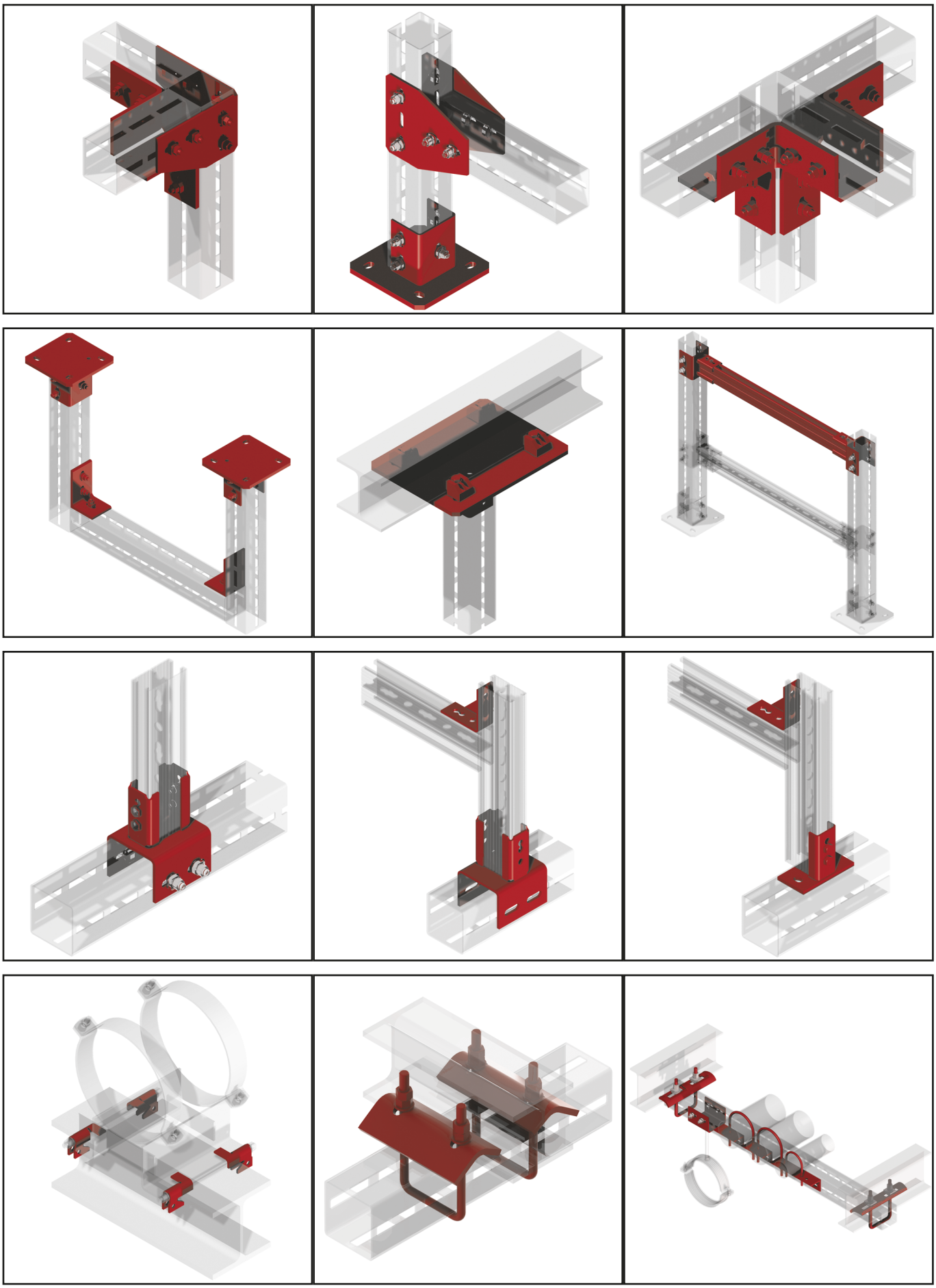

NOTA: MEFA Italia si riserva il diritto di modificare senza preavviso le informazioni contenute nel presente catalogo e non è responsabile di eventuali errori di stampa e trascrizione.

Valori di carico per i Profili XL 80, XL 100 e XL 120 CENTUM®

	XL 80				XL 100				XL 120			
Lunghezza	Carico singolo 1xF1	Due Carichi 2xF2	Tre Carichi 3xF3	Carico Distribuito q	Carico singolo 1xF1	Due Carichi 2xF2	Tre Carichi 3xF3	Carico Distribuito q	Carico singolo 1xF1	Due Carichi 2xF2	Tre Carichi 3xF3	Carico Distribuito q
[mm]	[kN]	[kN]	[kN]	[kN/m]	[kN]	[kN]	[kN]	[kN/m]	[kN]	[kN]	[kN]	[kN/m]
500	23,03	17,28	11,52	92,12	44,88	33,66	22,44	162,54	73,92	55,44	36,96	254,41
750	15,35	11,51	7,68	40,91	29,91	22,43	14,96	79,74	49,26	36,94	24,63	131,34
1000	11,50	8,63	5,75	22,99	22,41	16,81	11,21	44,82	36,92	27,69	18,46	73,83
1250	9,19	6,89	4,60	14,70	17,91	13,44	8,96	28,66	29,51	22,13	14,76	47,21
1500	7,64	5,73	3,82	10,19	14,91	11,18	7,46	19,88	24,56	18,42	12,28	32,75
1750	6,54	4,91	3,27	7,47	12,76	9,57	6,38	14,58	21,03	15,77	10,52	24,03
2000	5,71	4,28	2,86	5,71	11,15	8,36	5,58	11,15	18,37	13,78	9,19	18,37
2250	5,06	3,73	2,53	4,50	9,89	7,42	4,95	8,79	16,30	12,23	8,15	14,49
2500	4,55	3,01	2,16	3,28	8,88	6,66	4,44	7,11	14,64	10,98	7,32	11,72
2750	4,12	2,47	1,78	2,45	8,05	6,04	4,03	5,86	13,28	9,96	6,64	9,66
3000	3,52	2,07	1,48	1,88	7,36	5,08	3,64	4,62	12,15	9,11	6,08	8,10
3250	2,97	1,75	1,25	1,47	6,78	4,31	3,09	3,61	11,19	8,39	5,60	6,89
3500	2,54	1,49	1,07	1,16	6,27	3,69	2,65	2,88	10,36	7,35	5,18	5,73
3750	2,19	1,29	0,93	0,94	5,44	3,20	2,29	2,32	9,64	6,37	4,57	4,63
4000	1,90	1,12	0,80	0,76	4,75	2,79	2,00	1,90	9,01	5,57	4,00	3,80
4250	1,66	0,98	0,70	0,63	4,17	2,45	1,76	1,57	8,35	4,90	3,52	3,15
4500	1,46	0,86	0,62	0,52	3,68	2,16	1,55	1,31	7,40	4,34	3,12	2,63
4750	1,29	0,76	0,54	0,44	3,27	1,92	1,38	1,10	6,59	3,87	2,78	2,22
5000	1,14	0,67	0,48	0,37	2,91	1,71	1,23	0,94	5,89	3,46	2,48	1,89
5250	1,01	0,59	0,43	0,31	2,61	1,53	1,10	0,80	5,29	3,11	2,23	1,62
5500	0,89	0,53	0,38	0,26	2,34	1,37	0,99	0,68	4,77	2,80	2,01	1,39
5750	0,79	0,47	0,34	0,22	2,10	1,24	0,89	0,59	4,31	2,53	1,82	1,20
6000	0,71	0,42	0,30	0,19	1,89	1,11	0,80	0,51	3,90	2,29	1,65	1,04
6250	-	-	-	-	-	-	-	-	-	-	-	-
6500	-	-	-	-	-	-	-	-	-	-	-	-
6750	-	-	-	-	-	-	-	-	-	-	-	-
7000	-	-	-	-	-	-	-	-	-	-	-	-
7250	-	-	-	-	-	-	-	-	-	-	-	-
7500	-	-	-	-	-	-	-	-	-	-	-	-
7750	-	-	-	-	-	-	-	-	-	-	-	-
8000	-	-	-	-	-	-	-	-	-	-	-	-

Max. Deformazione ammissibile: $f^{adm.}$= L/200
Coeff. di Sicurezza: □= 1,54
Tensione di snervamento: f_y= 275 N/mm²

Tensione di snervamento XL 200: f_y= 235 N/mm²
Modulo di Elasticità: E= 210.000 N/mm²

NOTA: MEFA Italia si riserva il diritto di modificare senza preavviso le informazioni contenute nel presente catalogo e non è responsabile di eventuali errori di stampa e trascrizione.

Valori di carico per i Profili XL 120s e XL 200 CENTUM®

	XL 120s				XL 200			
con lunghezza	Carico singolo 1xF1	Due Carichi 2xF2	Tre Carichi 3xF3	Carico Distribuito q	Carico singolo 1xF1	Due Carichi 2xF2	Tre Carichi 3xF3	Carico Distribuito q
[mm]	[kN]	[kN]	[kN]	[kN/m]	[kN]	[kN]	[kN]	[kN/m]
500	88,71	66,53	44,36	268,32	93,47	46,74	31,16	287,87
750	59,11	44,34	29,56	157,62	93,47	46,74	31,16	191,92
1000	44,30	33,23	22,15	88,60	76,55	46,74	31,16	143,94
1250	35,41	26,56	17,71	56,65	61,19	45,90	30,60	97,90
1500	29,48	22,11	14,74	39,30	50,95	38,21	25,48	67,93
1750	25,23	18,93	12,62	28,84	43,62	32,72	21,81	49,86
2000	22,05	16,54	11,03	22,05	38,12	28,59	19,06	38,12
2250	19,56	14,67	9,78	17,39	33,84	25,38	16,92	30,08
2500	17,57	13,18	8,79	14,06	30,41	22,81	15,21	24,33
2750	15,94	11,96	7,97	11,59	27,60	20,70	13,80	20,07
3000	14,58	10,93	7,29	9,72	25,25	18,94	12,63	16,84
3250	13,42	10,07	6,71	8,26	23,26	17,45	11,63	14,32
3500	12,43	8,82	6,22	6,87	21,55	16,16	10,78	12,32
3750	11,56	7,65	5,49	5,56	20,07	15,05	10,04	10,70
4000	10,81	6,68	4,80	4,56	18,76	14,07	9,38	9,38
4250	10,02	5,88	4,22	3,78	17,61	13,21	8,81	8,29
4500	8,87	5,21	3,74	3,16	16,58	12,44	8,29	7,37
4750	7,90	4,64	3,33	2,66	15,66	11,75	7,83	6,60
5000	7,07	4,15	2,98	2,26	14,83	11,12	7,42	5,94
5250	6,34	3,73	2,67	1,94	14,08	10,56	7,04	5,37
5500	5,72	3,36	2,41	1,67	13,39	10,04	6,70	4,87
5750	5,16	3,03	2,18	1,44	12,76	9,57	6,38	4,44
6000	4,68	2,75	1,97	1,25	12,18	9,13	6,09	4,06
6250	-	-	-	-	11,64	8,73	5,82	3,73
6500	-	-	-	-	11,14	8,32	5,57	3,43
6750	-	-	-	-	10,68	7,66	5,34	3,10
7000	-	-	-	-	10,25	7,07	5,07	2,76
7250	-	-	-	-	9,85	6,54	4,69	2,46
7500	-	-	-	-	9,47	6,06	4,35	2,20
7750	-	-	-	-	9,12	5,62	4,03	1,98
8000	-	-	-	-	8,78	5,22	3,75	1,78

Max. Deformazione ammissibile: $f^{adm.}$= L/200
Coeff. di Sicurezza: □= 1,54
Tensione di snervamento: f_y= 275 N/mm²
Tensione di snervamento XL 200: f_y = 235 N/mm²
Modulo di Elasticità: E= 210.000 N/mm²

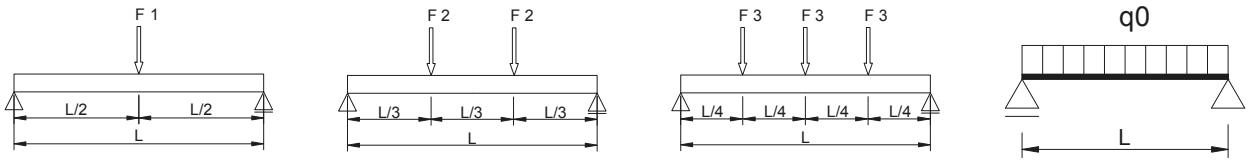

NOTA: MEFA Italia si riserva il diritto di modificare senza preavviso le informazioni contenute nel presente catalogo e non è responsabile di eventuali errori di stampa e trascrizione.

Finiture Superficiali MEFA in base alle Categorie di Corrosione secondo la Norma DIN EN ISO 12944 e la Norma DIN EN ISO 14713

DIN EN ISO 12944/ DIN EN ISO 14713
Rivestimenti / Zincatura

Categoria Corrosione	Rischio di Corrosione	Ambienti Interni (Esempi)	Ambienti Esterni (Esempi)	Finitura Superficiale Applicabile
C1	Non Classificato / Molto Basso	Edifici riscaldati con atmosfera neutra (ad esempio: Uffici, Negozi, Scuole, Alberghi)	Nessuno	Zincatura Galvanica, Lamina zincata
C2	Minimo / Basso	Edifici non riscaldati con possibilità di formazione di condensa (ad esempio Palazzetti sportivi)	Atmosfera con basso livello di Inquinamento	Zincatura Galvanica, Lamina zincata
C3	Medio	Impianti produttivi con presenza di forte Umidità dell'aria (ad esempio: Centri di produzione alimentare, Lavanderie, Birrerie, Caseifici)	Ambienti urbani e industriali, inquinamento moderato con presenza di Biossido di zolfo. Zone costiere con bassi livelli di salinità	**TSP 3** Zinco-Nichel, Zincatura a caldo, Pezzo zincato
C4	Forte / Alta	Impianti Chimici, Piscine, Rimesse per Barche ubicate in ambiente marino	Aree industriali e Zone costiere con moderati livelli di salinità.	**TSP 5 utilizzabile**
C5-I	Molto forte (industriale) / Molto Alta	Edifici o Aree molto sporche con presenza quasi permanente di condensa.	Aree Industriali in atmosfera aggressiva con presenza di elevati livelli di umidità.	**TSP 5**
C5-M/CX	Molto Forte (mare) / Estremo	Edifici o Aree molto sporche con presenza quasi permanente di condensa	Aree Costiere e Marine aventi elevati livelli di salinità	**TSP 5**

Top-Surface-Protection (TSP)

NOTA: MEFA Italia si riserva il diritto di modificare senza preavviso le informazioni contenute nel presente catalogo e non è responsabile di eventuali errori di stampa e trascrizione.

SISTEMI ***ANTISISMICI***

Controventi con cavi e rigidi

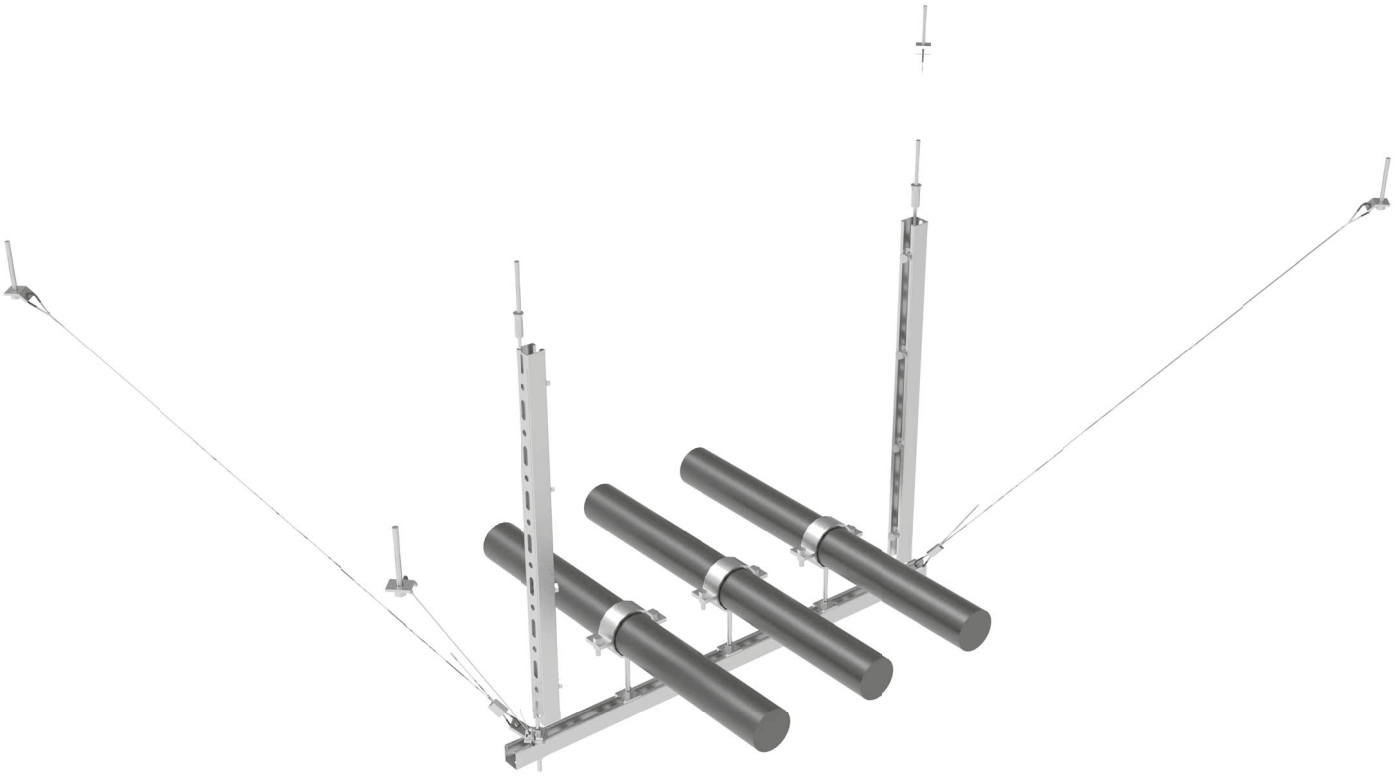

Sistemi antisismici - MEFA



Cavo di Rinforzo Sismico
Pagina 15/3



Manicotto Ovale
Pagina 15/4



Squadretta SAF/ SAFR
Pagina 15/5



Squadretta a due vie SAF2/SAF2R
Pagina 15/6



Piastra LPF
Pagina 15/7



Crimpatrice
Pagina 15/8

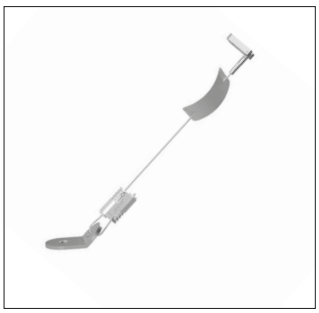

Kit Sistema Antisismico SB-W
Pagina 15/9



Tagliacavo
Pagina 15/10

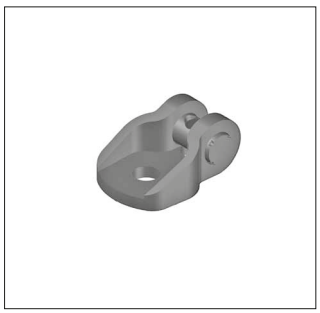

Connessione a snodo
Pagina 15/11

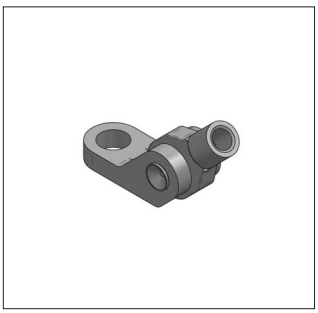

Supporto snodato
Pagina 15/11

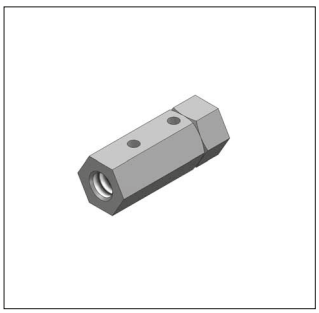

Tenditore esagonale
Pagina 15/12

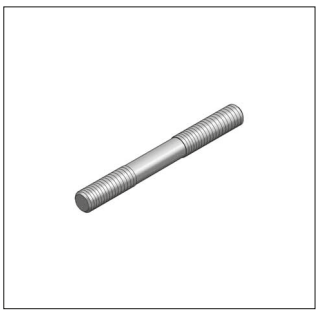

Tronchetto filettato destro/sinistro
Pagina 15/12

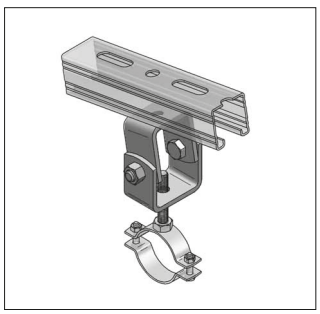

Piastra snodata con
foro di collegamento
Pagina 15/13

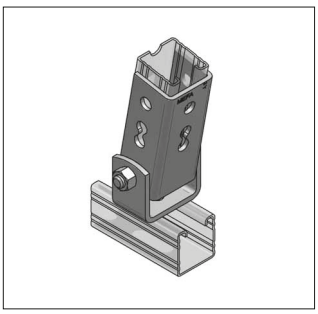

Piastra snodata
Pagina 15/14

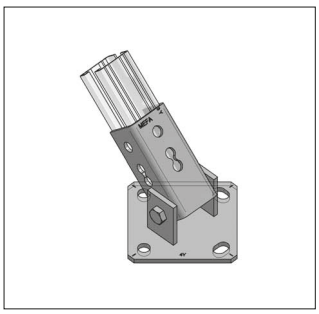

Piastra di base snodata v/o
Pagina 15/14

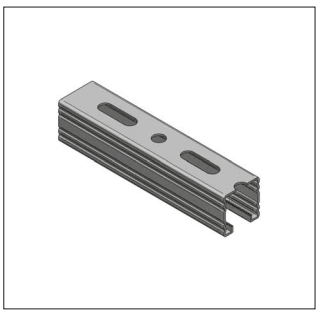

Binari di montaggio
vedere capitolo 2

Sistemi antisismici - MEFA

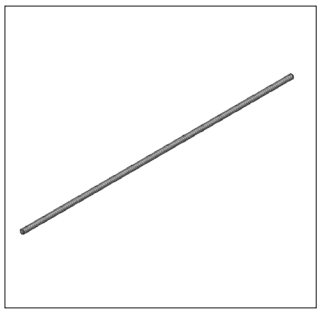

Barra filettata
vedere capitolo 5



Collare antisismico universale
Pagina 15/15



Snodo antisismico universale
Pagina 15/16



Aggancio a putrella antisismico
Pagina 15/16

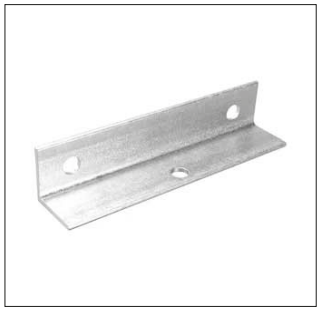

Connettore multiplo
Pagina 15/17



Vite BSZ per calcestruzzo
vedere capitolo 7



Ancorante a espansione BZ Plus
vedere capitolo 7



Chimico per iniezione VMU Plus
vedere capitolo 7

Cavo di Rinforzo Sismico





c UL us LISTED 9P62

ICC ES LISTED ESL-1004 ESL-1007

RECOGNIZED COMPONENT ETL US Intertek C#: 720066

FBC SYSTEM COMPATIBLE

Disponibile il software di dimensionamento Engineer's Tool

Modello/Montaggio:

Proprietà: Montaggio semplice, rapido ed economico con manicotto ovale.
Sistema studiato per impianti Antincendio ed Elettromeccanici.

Per la realizzazione di controventi antisismici conformi ai requisiti della UNI EN 12845-3 2024 e NFPA 13

Dati Tecnici:

Materiale: Acciaio ad alta resistenza zincato e verniciato

Fornito in rocchetti

Produttore: Loos & Co, Inc.

Descrizione	Spessore appross. (mm)	Carico rottura (Kg)	Carico lavoro a 90° (Kg)	Carico lavoro da 30° a 44° (Kg)	Carico lavoro da 45° a 59° (Kg)	Carico lavoro da 60° a 89° (Kg)	Cavo Tipo	Quantità rocchetto (Mt)	Conf. (Pz)	Peso (Kg/pz)	Articolo
Cavo #GO3 (oro)	2,5	414	190	95	134	164	7x7	76	1	2,5	#GO3-CBL
Cavo #OR4 (arancione)	3,5	765	349	175	247	302	7x7	76	1	4,0	#OR4-CBL
Cavo # GR6 (verde)	5,0	1890	862	431	609	746	7x19	76	1	8,5	#GR6-CBL
Cavo #BL8 (nero)	6,5	3150	1442	721	1020	1249	7x19	76	1	10,0	#BL8-CBL

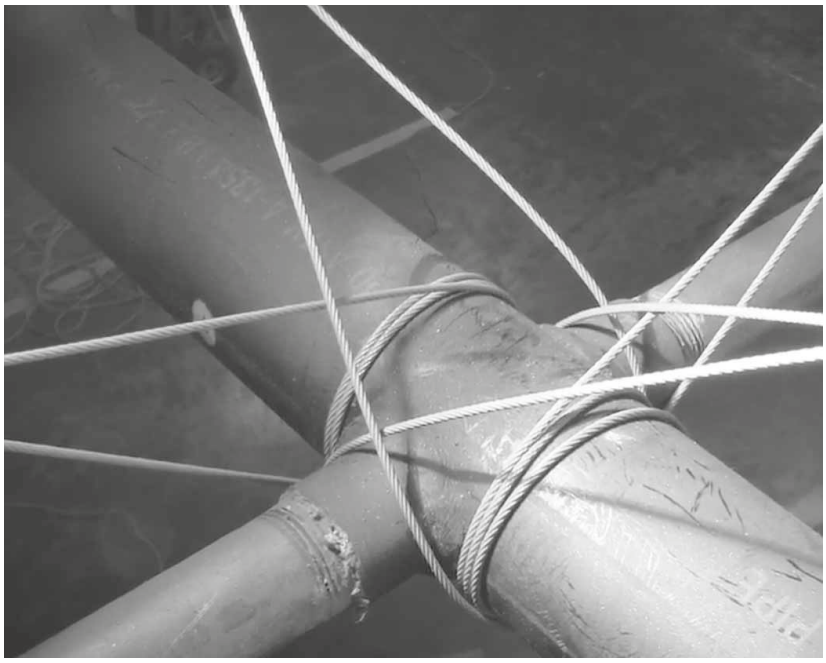

Controvento a 4 vie con cavo Oro

NOTA: MEFA Italia si riserva il diritto di modificare senza preavviso le informazioni contenute nel presente catalogo e non è responsabile di eventuali errori di stampa e trascrizione.

Manicotto Ovale



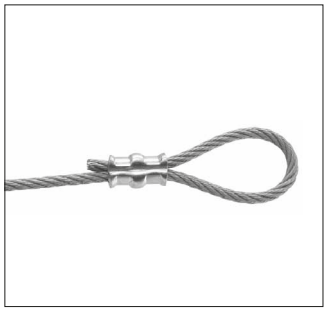

Disponibile il software di dimensionamento Engineer's Tool

Modello/Montaggio:

Proprietà: Montaggio semplice, rapido ed economico con cavo di rinforzo sismico.
Il manicotto deve essere crimpato con apposito utensile (pag. 15/8). Sistema studiato per impianti Antincendio ed Elettromeccanici.

Tutti i manicotti ovali zincati prodotti da Loos & Co., Inc. sono conformi ai requisiti previsti dalle specifiche militari MS51844 e sono certificati per mantenere la resistenza alla rottura del cavo a cui sono applicati (per 3x7, 7x7, Costruzione 7x19 e 6x19).

Per la realizzazione di controventi antisismici conformi ai requisiti della UNI EN 12845-3 2024 e NFPA 13

Dati Tecnici:

Materiale: Rame Zincato

Fornito in scatole

Produttore: Loos & Co, Inc.

Descrizione	Carico di rottura (Kg)	Carico di lavoro (Kg)	Per cavo colore	Utensile #03-SBHS crimpaggi (Nr.)	Utensile #3-346-SB crimpaggi (Nr.)	Utensile #0-1/4 crimpaggi (Nr.)	Conf. (Pz)	Peso (Kg/Pz)	Articolo
Manicotto #G03	414	188	Oro	4	2	non adatto	100	0,01	#GO3-SLV
Manicotto #OR4	765	347	Arancione	4	4	non adatto	100	0,01	#OR4-SBLV
Manicotto #GR4	1890	855	Verde	non adatto	3	non adatto	100	0,02	#GR6-SLV
Manicotto #BL8	3150	1431	Nero	non adatto	non adatto	3	100	0,03	#BL8-SLV

NOTA: MEFA Italia si riserva il diritto di modificare senza preavviso le informazioni contenute nel presente catalogo e non è responsabile di eventuali errori di stampa e trascrizione.

Squadretta SAF/SAFR



SAF



SAFR

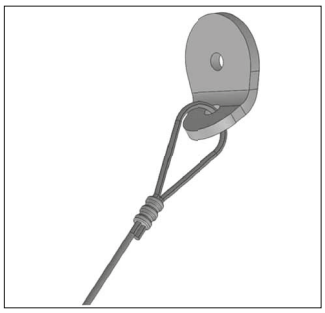

Disponibile il software di dimensionamento Engineer's Tool

Modello/Montaggio:

Proprietà: La Squadretta SAF è utilizzata per il fissaggio di rinforzi sismici con cavi a strutture in acciaio, calcestruzzo o elementi strutturali in legno. La connessione M10 o M12 si utilizza per il fissaggio alla struttura. Mantiene la resistenza nominale alla rottura dei cavi del tipo #GO3 (oro), #OR4 (arancio) e #GR6 cavo (verde) senza necessità di una redanci. Può essere utilizzata a entrambe le estremità del cavo per l'ancoraggio di strutture o apparecchiature.

La Squadretta SAFR è utilizzata come raccordo di ancoraggio sismico retrofit per l'uso con apparecchiature e strutture preesistenti che richiedono controventatura sismica. Il raccordo è a fessura per consentire l'allentamento di un dispositivo di fissaggio esistente e il posizionamento del SAFR senza rimozione del dispositivo di fissaggio. Compatibile con cavi #GO3 (oro) e #OR4 (arancio).Il SAFR garantisce la resistenza nominale alla rottura dei cavi #GO3 (oro) o #OR4(arancione) senza necessità di una redancia. Può essere utilizzata all'estremità del cavo per il fissaggio di apparecchiature o di strutture.

Per la realizzazione di controventi antisismici conformi ai requisiti della UNI EN 12845-3 2024 e NFPA 13

Dati Tecnici:

Materiale: Acciaio Zincato

Produttore: Loos & Co., Inc.

Descrizione	Carico UL (Kg)	Carico ICC-ES di rottura (Kg)	Per cavo colore	Conf. (Pz)	Peso (Kg/Pz)	Articolo
Squadretta SAF-3/8 M10	855	765	Oro, Arancione, Verde	1	0,03	SAF-3/8
Squadretta SAF-1/2 M12	855	765	Oro, Arancione, Verde	1	0,03	SAF-1/2
Squadretta Aperta SAFR-3/8 M10	347	765	Oro, Arancio	1	0,03	SAFR-3/8
Squadretta Aperta SAFR-1/2 M12	347	765	Oro, Arancio	1	0,03	SAFR-1/2

NOTA: MEFA Italia si riserva il diritto di modificare senza preavviso le informazioni contenute nel presente catalogo e non è responsabile di eventuali errori di stampa e trascrizione.

Squadretta a 2 Vie SAF2/SAF2R

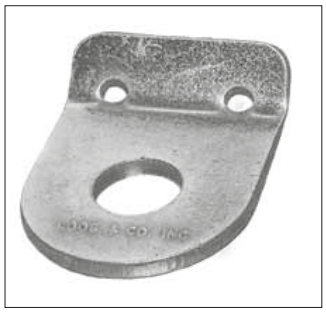

SAF2



SAF2R

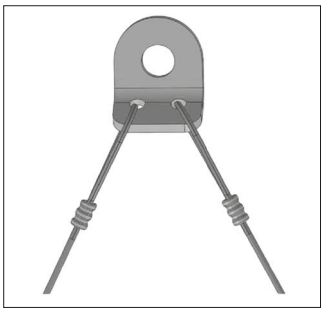

Disponibile il software di dimensionamento Engineer's Tool

Modello/Montaggio:

Proprietà: La Squadretta SAF2 è utilizzata per il fissaggio di controventature sismiche con cavo a apparecchiature HVAC, collari, mensole e strutture a trapezio, e per il fissaggio a un elemento strutturale in acciaio, cemento o legno. La connessione M10 o M12 si utilizza per il fissaggio alla struttura. È ideale per il rinforzo a 4 vie (longitudinali e trasversali).

La Squadretta SAF2R è utilizzata come raccordo di ancoraggio sismico retrofit per l'uso con apparecchiature e strutture preesistenti che richiedono controventatura sismica. Il raccordo è a fessura per consentire l'allentamento di un dispositivo di fissaggio esistente e il posizionamento del SAFR senza rimozione del dispositivo di fissaggio. Compatibile cavi #GO3 (oro) e #OR4 (arancio). Il SAF2R garantisce la resistenza nominale alla rottura dei cavi #GO3 (oro) o #OR4 (arancio) senza necessità di una redancia. Può essere utilizzata all'estremità del cavo per l'ancoraggio delle apparecchiature o delle strutture. È ideale per il rinforzo a 4 vie (longitudinali e trasversali).

Per la realizzazione di controventi antisismici conformi ai requisiti della UNI EN 12845-3 2024 e NFPA 13

Dati Tecnici:

Materiale: Acciaio Zincato

Produttore: Loos & Co., Inc.

Descrizione	Carico UL (Kg)	Carico ICC-ES di rottura (Kg)	Per Cavo	Conf. (Pz)	Peso (Kg/Pz)	Articolo
Squadretta 2 vie SAF2-3/8 M10	855	765	Oro, Arancione, Verde	1	0,06	SAF2-3/8
Squadretta 2 vie SAF2-1/2 M12	855	765	Oro, Arancione, Verde	1	0,06	SAF2-1/2
Squadretta aperta 2 vie SAF2R-3/8 M10	347	765	Oro, Arancione	1	0,06	SAF2R-3/8
Squadretta aperta 2 vie SAF2R-1/2 M12	347	765	Oro, Arancione	1	0,06	SAF2R-1/2

NOTA: MEFA Italia si riserva il diritto di modificare senza preavviso le informazioni contenute nel presente catalogo e non è responsabile di eventuali errori di stampa e trascrizione.

Piastra LPF



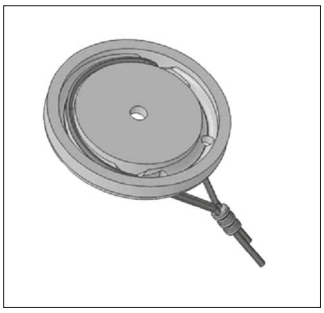

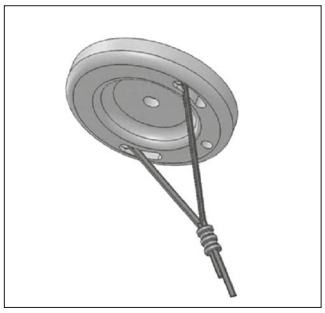

Disponibile il software di dimensionamento Engineer's Tool

Modello/Montaggio:

Proprietà: La piastra Low-Pry Fitting (LPF), evita l'effetto torsione sulla connessione e distribuisce il carico uniformemente. Il cavo è inserito nella fessura fornita, in corrispondenza del bordo smussato, attraverso la fessura del cavo e fuori l'uscita del cavo. Il cavo viene quindi fissato con il manicotto ovale. E' necessario assicurarsi che il cavo sia installato correttamente: nessun cavo deve essere visibile attraverso il foro di ispezione (di fronte all'apposita fessura del cavo). La piastra LPF deve essere montata con il foro di ispezione puntato nella direzione del cavo. Compatibile con cavi #GO3 (oro), #OR4 (arancio) e #GR6 (verde).

Per la realizzazione di controventi antisismici conformi ai requisiti della UNI EN 12845-3 2024 e NFPA 13

Dati Tecnici:

Materiale: Acciaio Zincato

Produttore: Loos & Co., Inc.

Descrizione	Carico UL (Kg)	Carico ICC-ES di rottura (Kg)	Per Cavo	Conf. (Pz)	Peso (Kg/Pz)	Articolo
Piastra LPF-1/2 M12	855	765	Oro, Arancione, Verde	1	0,09	LPF-1/2

NOTA: MEFA Italia si riserva il diritto di modificare senza preavviso le informazioni contenute nel presente catalogo e non è responsabile di eventuali errori di stampa e trascrizione.

Crimpatrice Manuale



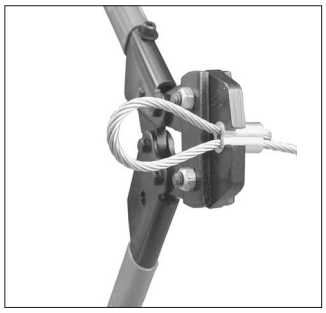

Modello/Montaggio:

Proprietà: Ciascuna Crimpatrice Manuale Loos & Co., Inc. g è progettata per funzionare con il rispettivo Manicotto Ovale. Da utilizzare solo nei sistemi di controventatura sismica Loos & Co., Inc.
Si raccomanda di utilizzare il modello adatto al cavo e di seguire accuratamente le istruzioni di montaggio. Garantisce collegamenti dei cavi tali che superino effettivamente la resistenza alla rottura del cavo. Per ottenere prestazioni adeguate e soddisfare gli standard UL è necessario utilizzare in maniera combinata il manicotto ovale e la crimpatrice.

Dati Tecnici:

Materiale: Acciaio Zincato

Produttore: Loos & Co., inc.

Descrizione	Numero di compressioni Manicotto*	Per Cavo colore	Conf. (Pz)	Peso (Kg/Pz)	Articolo
Crimpatrice manuale #0-3-SBHS	2	Oro, Arancione 4	1	0,4	#0-3-SBHS
Crimpatrice manuale #3-346SB	2	Oro, Arancione 4, Verde 3	1	1,5	#3-346-SB
Crimpatrice manuale #0-1/4	3	Nero	1	2,5	0-1/4

* Per il numero di crimpature verificare le istruzioni contenute nella scatola dell'utensile.

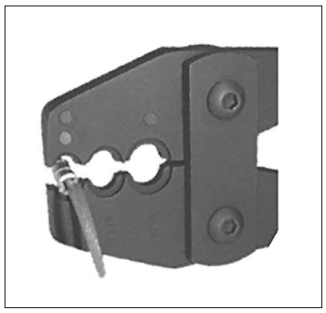

Figura 1



Figura 2

ISTRUZIONI

1. Posizionare il manicotto da comprimere nella scanalatura corretta nella Crimpatrice abbinando il cavo colorato al punto colorato accanto allo strumento (Figura 1).
2. Una lunghezza minima del cavo pari al diametro del cavo deve estendersi oltre la lunghezza del Manicotto per ottenere la massima tenuta.
3. Tenere le ganasce della crimpatrice ad angolo retto rispetto al manicotto da comprimere, assicurandosi che il manicotto sia allineato nelle scanalature della ganascia.
4. Chiudere completamente la crimpatrice. Le maniglie dell'utensile devono chiudersi a scatto indicando la chiusura completa.
5. Crimpare per il corretto numero di compressioni (Vedi pagina 4).
6. Utilizzare il misuratore fornito con lo strumento per controllare il corretto diametro del manicotto.
   La parte compressa del Manicotto deve scorrere liberamente nella fessura (Figura 2).

NOTA: MEFA Italia si riserva il diritto di modificare senza preavviso le informazioni contenute nel presente catalogo e non è responsabile di eventuali errori di stampa e trascrizione.

Kit Sistema Antisismico SB-W



Kit Sistema Antisismico Verde SB-W

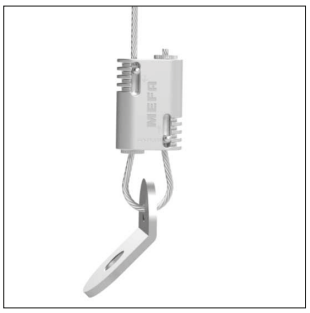

Particolare Morsetto e Angolare



Particolare fissaggio a struttura

Design/Caratteristiche:

Proprietà: Montaggio facile, rapido ed economico con cavo metallico. Morsetto provvisto di sistema di bloccaggio di sicurezza.

Costruzione Cavo: 7x7

Dati Tecnici:

Materiale Morsetto: Corpo in Alluminio estruso, Perni in Ottone, Molla in Acciaio

Materiale Cavo, Squadrette e Cerniere: Acciaio Zincato

Composizione Kit:

Ogni sistema è fornito in kit composto dai seguenti accessori:

1 Angolare/Cerniera forate per la connessione del cavo di controvento alla struttura edile portante

1 Cavo Metallico per il trasferimento del carico alla struttura portante

1 Dispositivo di Chiusura - Morsetto metallico con sistema di bloccaggio del cavo tramite ghiera avvitabile

1 Angolare con Foro per la connessione del cavo al supporto (profilato o binario)

1 Targhetta in PVC colorato – Per una identificazione visiva del sistema installato

Campo di applicazione:

Adatto per rendere antisismici i componenti non-strutturali, tramite la realizzazione di controventi trasversali e longitudinali. Nella realizzazione di controventi trasversali e longitudinali, l'angolo di installazione del cavo metallico non deve essere superiore a 60° (misurato facendo riferimento all'asse orizzontale).

*NB: i carichi esposti sono intesi per inclinazioni di 45°. I valori di carico per altre inclinazioni devono essere calcolati da Professionista abilitato

Descrizione	Spessore Cavo [mm]	Lunghezza Cavo [mt]	Carico* Lavoro [kg]	Carico* Rottura [kg]	Colore Targhetta	Attacchi Fori [mm]	Conf. [pz]	Peso [kg/pz]	Articolo
Kit Sistema Antisismico SB-W	2,0	3	152	228	verde	11	2	0,18	SBW2003
Kit Sistema Antisismico SB-W	2,0	5	152	228	verde	11	2	0,21	SBW2005
Kit Sistema Antisismico SB-W	3,0	3	323	484	giallo	11	2	0,31	SBW3003
Kit Sistema Antisismico SB-W	3,0	5	323	484	giallo	11	2	0,39	SBW3005
Kit Sistema Antisismico SB-W	5,0	3	1008	1512	blu	17	2	0,69	SBW5003
Kit Sistema Antisismico SB-W	5,0	5	1008	1512	blu	17	2	0,88	SBW5005

Esempio di applicazione:

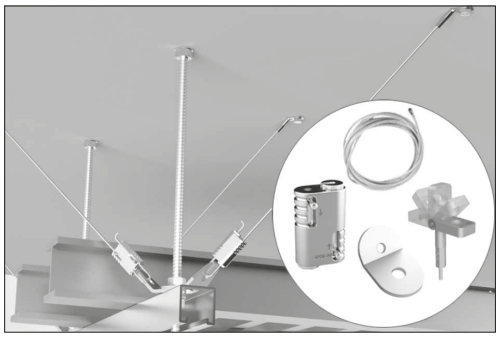

NOTA: MEFA Italia si riserva il diritto di modificare senza preavviso le informazioni contenute nel presente catalogo e non è responsabile di eventuali errori di stampa e trascrizione.

Tagliacavo



Modello/Montaggio:
Per tagliare cavi metallici in acciaio inox fino a spessore 3,0mm (L-Fix) e 7,0 mm (C7)

- Evita la separazione della treccia a fine fune
- Minimo sforzo grazie alle larghe leve
- Impugnatura ergonomica e molla d'apertura
- Aggancio per trasporto in sicurezza

Dati Tecnici:
Materiale: Acciaio

Finitura: Impugnatura gommata

Descrizione	Spessore Cavo [mm]	Peso [Kg/pz]	Conf. [pz]	Articolo
Tagliacavo L-Fix	fino a 3	0,27	1	05985767
Tagliacavo	fino a 7	0,27	1	C7

NOTA: MEFA Italia si riserva il diritto di modificare senza preavviso le informazioni contenute nel presente catalogo e non è responsabile di eventuali errori di stampa e trascrizione.

Connessione a snodo

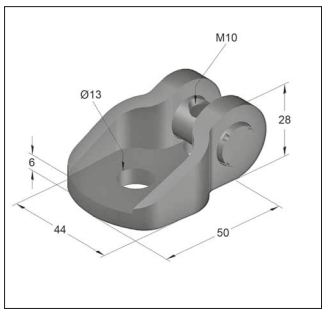

Connessione a snodo

Modello/Montaggio:

Applicazioni: Realizzazione di tiranti con barra filettata M10 ad angolazione variabile. Fissaggio su binari di montaggio profilati o direttamente su strutture.

Dati Tecnici:

Materiale snodo:	Acciaio
Tipo materiale snodo:	S275JR – DIN EN 10025
Materiale perno:	Acciaio
Tipo materiale perno:	PR80-SAE1137Pb
Finitura:	Zincatura galvanica

Descrizione	Connessione filettata	Max. carico ammissibile*	Peso	Conf.	Articolo
		[kN]	[kg/pz]	[pz]	
Connessione a snodo	M10	10,0	0,200	40	00291005

*Per qualsiasi angolo di inclinazione della barra filettata

Supporto snodato

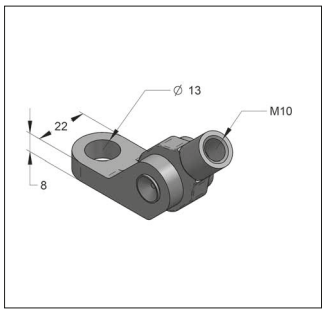

Supporto snodato

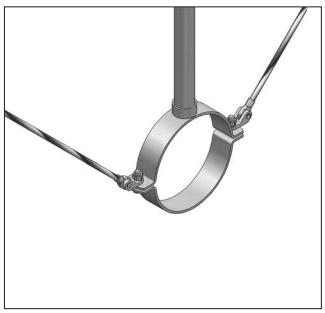

Supporto snodato con sostegni

Carico max. ammissibile (in base all'angolo β)		
Angolo β	0 - 45°	45 - 60°
$F_{adm.}$* [kN]	10	4

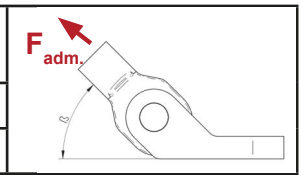

* I Carichi si riferiscono all'elemento, non alle connessioni.

TSP®-3

Modello/Montaggio:

Area d'impiego: Supporto snodato con foro e occhiello filettato M10 per controventamento tramite barre filettate M10 disposte ad angolazione qualsiasi.
Per controventamento di collari per tubazioni (Titan HD) o di binari di montaggio, con fissaggio sull'attacco filettato o sulle ali del Collare.

Dati Tecnici:

Materiale:	Acciaio
Finitura:	Zincatura galvanica

Descrizione	Foro-ø [mm]	Filetto	Angolo β	Peso [kg/pz]	Conf. [pz]	Articolo
Supporto snodato	13	M10	0 - 60°	0,138	20	08120750

NOTA: MEFA Italia si riserva il diritto di modificare senza preavviso le informazioni contenute nel presente catalogo e non è responsabile di eventuali errori di stampa e trascrizione.

Tenditore esagonale DIN 1479

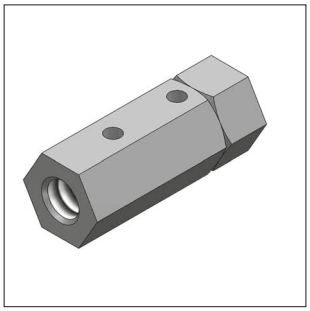

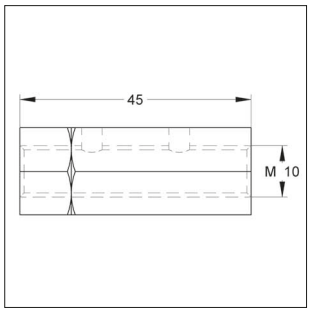

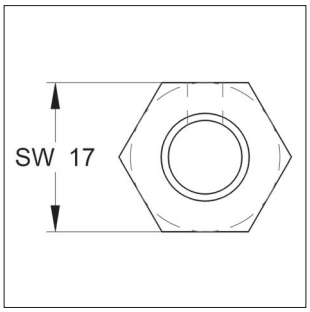

Tenditore esagonale

Modello/Montaggio:
Area d'impiego: Supporto snodato con foro e occhiello filettato M10
Accessori: Supporto snodato, barre filettate e dadi destro/sinistro

Dati Tecnici:
Materiale: Acciaio
Finitura: Zincatura galvanica

Descrizione	Filetto	Dimensione L [mm]	Regolabilità [mm]	Carico Max. [kN]	Larghezza dado SW	Peso [kg/pz]	Conf. [pz]	Articolo
Tenditore esagonale	M10	45	21	11	17	0,058	20	08120760

Tronchetto filettato destro/sinistro

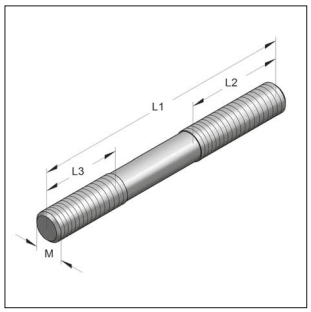

Tronchetto filettato destro/sinistro

Modello/Montaggio:
Applicazione: Regolazione del tensionamento
Accessori: Supporto snodato, barre filettate e tenditore esagonale

Dati Tecnici:
Materiale: Acciaio
Finitura: Zincatura galvanica
Classe di resistenza: 4.6

Descrizione	Dimensione L1 [mm]	L2 [mm]	L3 [mm]	M [mm]	Max. carico [kN]	Peso [kg/pz]	Conf. [pz]	Articolo
Tronchetto filettato destro/sinistro	60	25	25	M10	14,20	0,0212	10	08120770

NOTA: MEFA Italia si riserva il diritto di modificare senza preavviso le informazioni contenute nel presente catalogo e non è responsabile di eventuali errori di stampa e trascrizione.

Rinforzo per barre

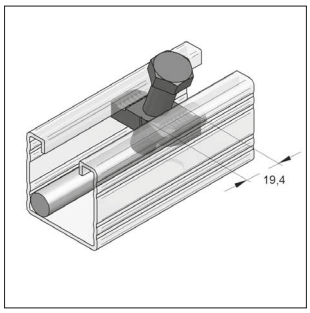

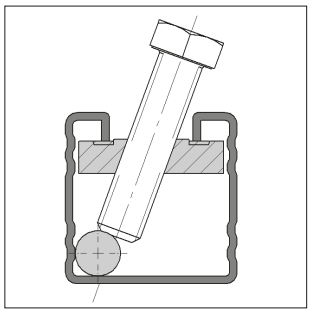

Rinforzo per barre filettate

Modello/Montaggio:

Tipo binario: Profilo-C 45

Area d'impiego: Per il rinforzo di barre filettate verticali M8-M10-M12 in combinazione con i Binari 45 per resistere ad azioni dovute al sisma o alle dilatazioni termiche.

Accessori necessari: Vite T.E. M12x45mm, Classe 8.8 (Articolo da ordinare separatamente)

Dati tecnici:

Materiale: Acciaio

Tipo materiale: S235JR

Finitura: Zincatura galvanica (GALV)

Ulteriori informazioni al Capitolo 16

Denominazione	Dimensioni L x B x S	Filetto G	Peso [kg/pz]	Conf. [pz]	Articolo
Rinforzo per barre	36 x 20 x 9	M12	0,056	100	081810303-01

Piastra snodata con foro di collegamento

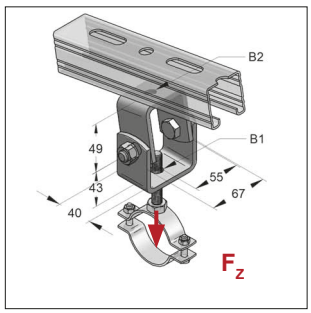

Piastra snodata con foro di collegamento

Modello/Montaggio:

Modo di fissaggio: connessione a strutture inclinate

Area d'impiego: collegamento di collari

Dati tecnici:

Materiale: Acciaio

Tipo materiale: S235JR

Finitura: Zincatura galvanica

[1)] I carichi si riferiscono agli elementi, non alle connessioni

Descrizione	Per barra filettata B1 / B2	B1 [mm]	B2 [mm]	Max. carico ammissibile F_z [1)] [kN]	Peso [kg/pz]	Conf. [pz]	Articolo
Piastra snodata con foro di collegamento	M8-M12 / M8-M12	13	13	10,0	0,59	25	081207201
Piastra snodata con foro di collegamento	M8-M12 / M16	13	17	10,0	0,59	15	081208001
Piastra snodata con foro di collegamento	M16 / M16	17	17	10,0	0,59	15	081217701

NOTA: MEFA Italia si riserva il diritto di modificare senza preavviso le informazioni contenute nel presente catalogo e non è responsabile di eventuali errori di stampa e trascrizione.

Piastra snodata

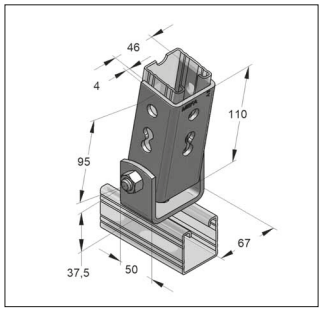

Piastra snodata verticale/orizzontale

Modello/Montaggio:

Tipo binario:	Profilo-C 45
Modo di fissaggio:	connessione a strutture inclinate
Accessori consigliati:	1 x piastra dentata 2-fori 2 x viti T.E. M12 x 25 2 x rondelle DIN 7089-12
Area d'impiego:	Controventi con angolo variabile fino a 90°

Dati tecnici:

Materiale:	Acciaio
Tipo materiale:	S235JR
Finitura:	Zincatura galvanica

[1] I carichi si riferiscono agli elementi, non alle connessioni

Denominazione	Per larghezza binari di montaggio [mm]	Foro-Ø [mm]	Coppia-di serraggio [Nm]	Max. carico ammissibile F_z [1] [kN]	Peso [Kg/Pz]	Conf. [Pz]	Articolo
Piastra snodata verticale/orizzontale	45	13	50	10,0	0,816	15	08120601

Piastra di base snodata verticale/orizzontale

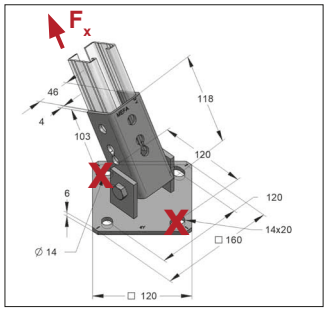

Piastra di base snodata verticale

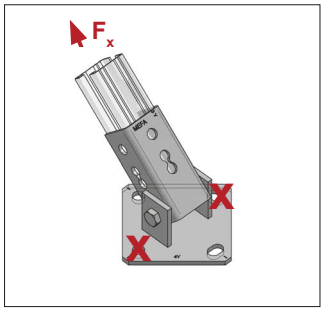

Piastra di base snodata orizzontale

Necessari gli ancoranti nei fori contrassegnati con X

Modello/Montaggio:

Tipo binario:	Profilo-C 45
Modo di fissaggio:	connessione a strutture inclinate
Accessori consigliati:	1 x piastra dentata 2-fori 2 x viti T.E. M12 x 25 2 x rondelle DIN 7089-12
Area d'impiego:	Controventi con angolo variabile fino a 90°

Dati tecnici:

Materiale:	Acciaio
Tipo materiale:	S235JR
Finitura:	Zincatura galvanica

[1] I carichi si riferiscono agli elementi, non alle connessioni

Denominazione	Dimensioni piastra [mm]	Coppia di serraggio (M12) [Nm]	Max. carico ammissibile F_z [1] [kN]	Peso [Kg/Pz]	Conf. [Pz]	Articolo
Piastra di base snodata v/o	120 x 120 x 6	50	10	1,43	10	08122601

NOTA: MEFA Italia si riserva il diritto di modificare senza preavviso le informazioni contenute nel presente catalogo e non è responsabile di eventuali errori di stampa e trascrizione.

Collare Antisismico Universale Standard



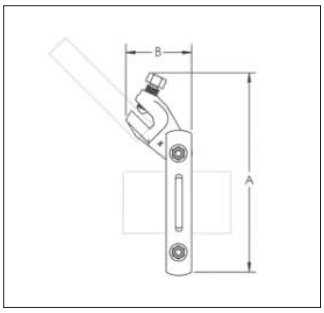

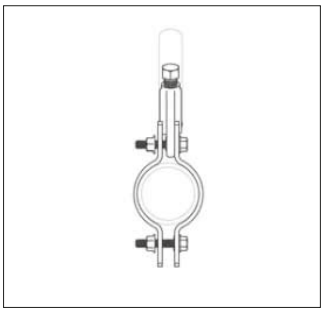

Design/Caratteristiche:

Proprietà: Utilizzabile per rinforzi laterali e longitudinali. La testa del bullone a serraggio controllato permette una rapida installazione e ispezione dei rinforzi antisismici. Adatto per tubazioni da 1" a 2" e rinforzi angolari in metallo da 6 mm per ridurre il magazzino.
Il design asolato consente il fissaggio sulla tubazione con una maggiore presa.
Per la realizzazione di controventi antisismici conformi ai requisiti della UNI EN 12845-3 2024 e NFPA 13.

Dati tecnici

Materiale: Acciaio Zincato e Ghisa Zincata

Produttore: nVent

Dimensione tubo (pollici)	A (mm)	B (mm)	Carichi secondo UL		Carichi secondo FM*		Conf. (Pz)	Peso (Kg)	Articolo
			Laterale	Longitudinale	Laterale	Longitudinale			
			25 mm-50mm		45°-59°	45°-59°			
1	176,4	25	5340 N	N/A	5425 N	3200 N	10	0,66	404385
1 1/4	187,4	25,4	5340 N	N/A	5425 N	3200 N	10	0,71	404386
1 1/2	196,9	25,4	5340 N	N/A	5425 N	3200 N	10	0,81	404387
2	206,4	30,2	5340N	N/A	9610 N	3070 N	10	0,90	404388
2 1/2	225,4	30,2	9100 N	6115 N	9610 N	3070 N	10	0,96	404389
3	238,1	30,2	7115 N	3110 N	9610 N	3070 N	10	1,118	404390
4	269,9	38,14	9100 N	6115 N	9875 N	6185 N	10	1,49	404391
5	308	38,1	9101 N	6115 N	9875 N	6185 N	10	1,46	404392
6	346,1	50,8	9102 N	4890 N	12500 N	5205 N	10	2,23	404393
8	400,1	50,8	9103 N	6115 N	12855 N	7560 N	5	3,74	404394
10	457,2	508	9104 N	8385 N	12855 N	7560 N	5	4,35	404395
12	–	–	non approvato UL	non approvato UL	10540 N	8270 N	–	2,40	404551

*I carichi FM indicati possono variare in funzione dell'angolo d'inclinazione.

NOTA: MEFA Italia si riserva il diritto di modificare senza preavviso le informazioni contenute nel presente catalogo e non è responsabile di eventuali errori di stampa e trascrizione.

Snodo Antisismico Universale

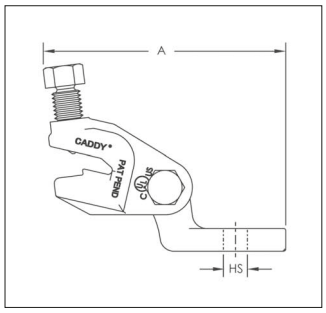

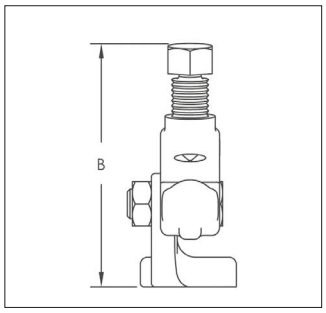

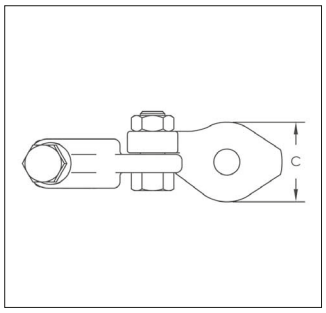

Design/Caratteristiche:

Proprietà: Il design dello Snodo Antisismico permette ad un unico prodotto di attaccarsi direttamente a calcestruzzo, legno, travi reticolari o agganci per travi. La testa del bullone a serraggio controllato permette una rapida installazione e ispezione dei rinforzi antisismici.
Utilizzabile per rinforzi laterali e longitudinali. Adatto a tubazioni da 1" a 2" e rinforzi angolari in metallo da 6 mm per ridurre il magazzino. Il bullone centrale non deve essere serrato.
Per la realizzazione di controventi antisismici conformi ai requisiti della UNI EN 12845-3 2024 e NFPA 13.

Dati tecnici

Materiale: Acciaio Zincato e Ghisa Zincata

Produttore: nVent

Diametro del foro HS (mm)	A (mm)	B (mm)	C (mm)	Tubo di controvento	Capacità di Carico	Carichi secondo FM Laterale	Carichi secondo FM Longitudinale	Conf (Pz)	Peso (Kg)	Articolo
14	133,4	101,6	41,4	25 mm-50mm	6090 N	10230 N	13965 N	25	0,644	404407

Aggancio a Putrella Antisismico



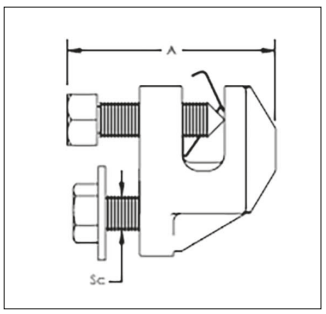

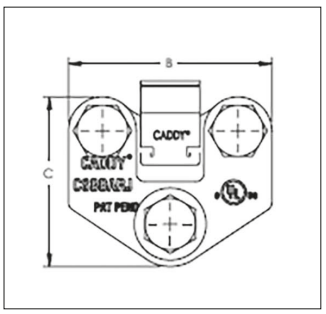

Design/Caratteristiche:

Proprietà: Può essere installato su travi reticolari o ad I. La molla di ritenzione permette un facile posizionamento. La testa del bullone a serraggio controllato permette una rapida installazione e ispezione dei rinforzi antisismici. Non è necessario assemblaggio. Nessun pezzo sciolto.
Per la realizzazione di controventi antisismici conformi ai requisiti della UNI EN 12845-3 2024 e NFPA 13.

Dati tecnici

Materiale: Ghisa, finitura ellettrozincata

Produttore: nVent

Spessore della flangia FT (mm)	Diametro della vite SC (pollici)	A (mm)	B (mm)	C (mm)	Carichi secondo UL Tubo di controvento	Carichi secondo UL Capacità di Carico	Carichi secondo FM Parallelo	Carichi secondo FM Perpendicolare (45°-59°)	Conf. (Pz)	Peso (Kg)	Articolo
6,4 - 12,7	1/2	50,8	76,2	63,5	25mm-50mm	4000 N	9385 N	7605 N	10	0,9	404354

NOTA: MEFA Italia si riserva il diritto di modificare senza preavviso le informazioni contenute nel presente catalogo e non è responsabile di eventuali errori di stampa e trascrizione.

Connettore multiplo

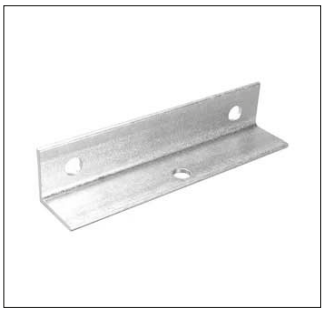

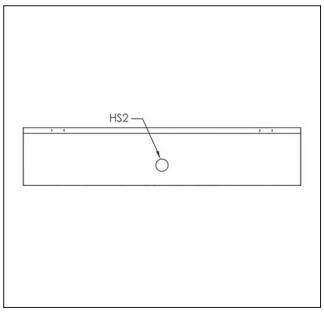

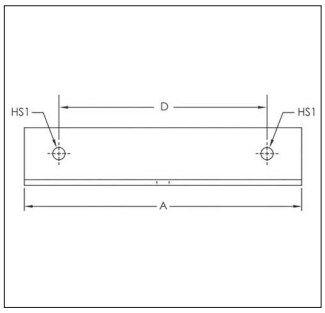

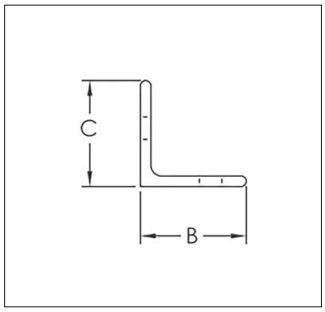

Design/Caratteristiche:

Proprietà: Distribuisce il carico su due tasselli
Minimizza il numero di rinforzi installati su strutture in calcestruzzo e legno
Ideale per installazioni a soffitto
Utilizzabile per rinforzi laterali e longitudinali
Per la realizzazione di controventi antisismici conformi ai requisiti della UNI EN 12845-3 2024 e NFPA 13.

Dati tecnici

Materiale: Acciaio finitura elettrozincata

Produttore: nVent

Diametro del foro 1 HS1	Diametro del foro 2 HS2	A (mm)	B (mm)	C (mm)	D (mm)	Carico elencato UL	Carichi UL		Carichi secondo FM				Articolo
							Braccio di rinforzo	Carico	30-44°	45-90 °	60-74 °	75-90 °	
14 mm	14 mm	304,8	63,5	63,5	228,6	16.636 N	25mm-50mm	3020 N	14630 N	20100 N	24640 N	27570 N	404371

NOTA: MEFA Italia si riserva il diritto di modificare senza preavviso le informazioni contenute nel presente catalogo e non è responsabile di eventuali errori di stampa e trascrizione.

Supporti con funzione antisismica

Antisismica negli impianti

L'Italia è uno dei Paesi in Europa con il maggior rischio sismico e gli episodi sismici degli ultimi anni hanno reso il tema della prevenzione del rischio sismico di assoluta importanza. Progettisti, operatori del settore delle costruzioni ed enti istituzionali devono necessariamente cooperare per studiare soluzioni progettuali e normative affinché si possano diminuire i rischi di crolli e cedimenti negli edifici pubblici e privati. La normativa vigente (D.M. 17/01/2018 "Aggiornamento delle Norme Tecniche per le Costruzioni" - Paragrafo 7.2.3 e 7.2.4 - e Circolare 21/01/2019 "Istruzioni per l'Applicazione dell'Aggiornamento delle Norme Tecniche per le Costruzioni") stabilisce che non solo gli elementi strutturali ma anche gli elementi non strutturali (destinati a sostenere gli elementi d'impianto) devono essere in grado di resistere alle azioni sismiche, e richiedono che tutti gli edifici rilevanti per la sicurezza pubblica e/o delle persone (come industrie, ospedali, centri commerciali, alberghi, scuole, etc..) rispettino tali disposizioni

I Supporti devono essere in grado di resistere sia alle azioni statiche sia alle azioni sismiche (prettamente di tipo orizzontale) che sono funzione del carico statico che grava sul Supporto stesso e sono in grado di resistere agli effetti del sisma solo se sono resi solidali alla Struttura Edile (tramite un opportuno Sistema di controventamento).

Un impianto durante un sisma viene investito da forze orizzontali, dovute ad una determinata accelerazione del suolo, sia in direzione trasversale che longitudinale all'elemento d'impianto; impianti ed elementi non strutturali progettati solo staticamente non sono in grado di sostenere tali sollecitazioni aggiuntive.

Per creare uno staffaggio resistente al sisma è necessario integrare i Supporti statici con opportuni controventi, disposti sia in direzione longitudinale (lungo l'asse dell'elemento impiantistico) che trasversale (perpendicolare all'asse dell'elemento d'impianto).

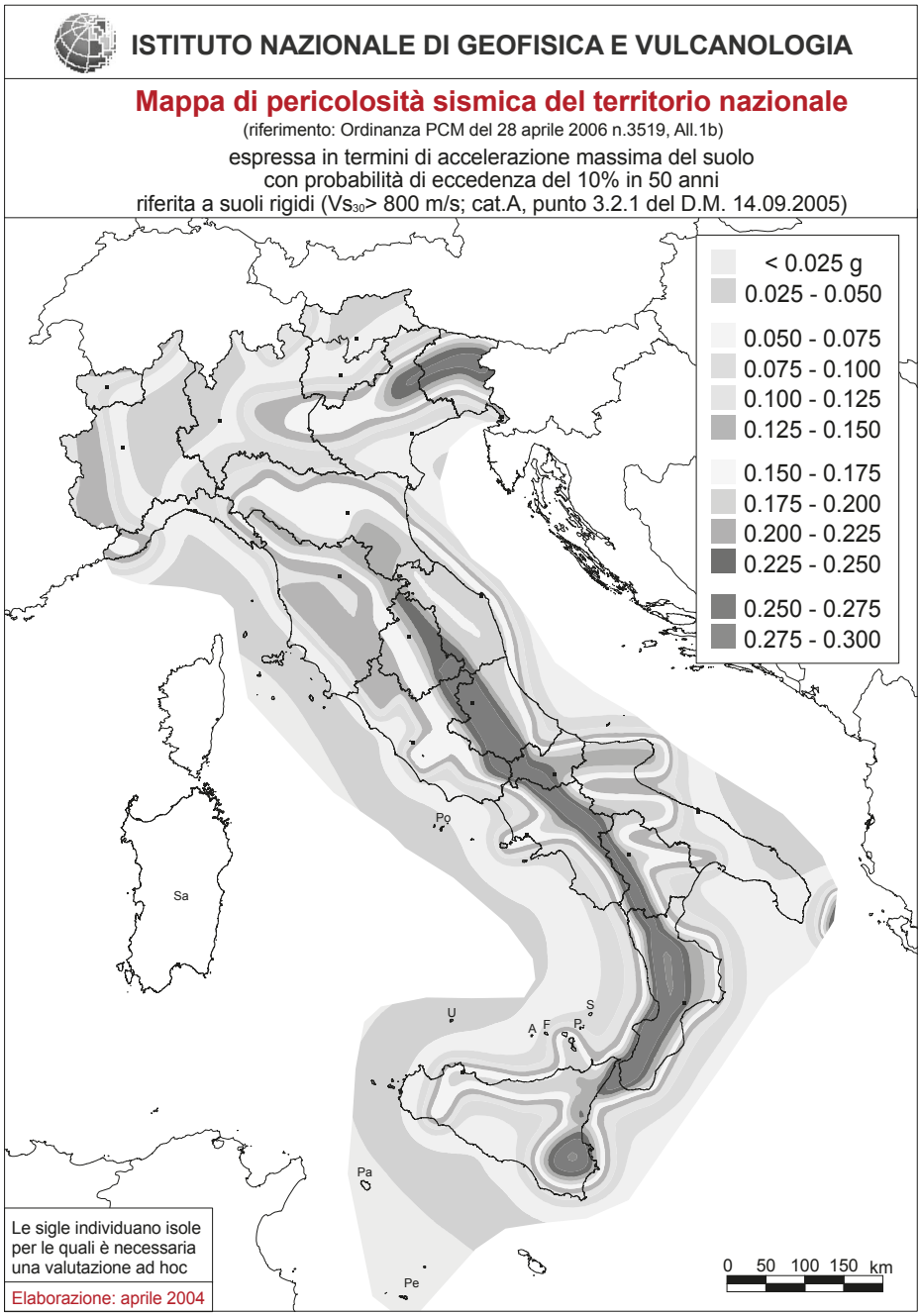

NOTA: MEFA Italia si riserva il diritto di modificare senza preavviso le informazioni contenute nel presente catalogo e non è responsabile di eventuali errori di stampa e trascrizione.

Supporti con funzione antisismica

Approccio tecnico

I Supporti degli Impianti devono garantire che i movimenti indotti dal sisma sugli elementi impiantistici siano solidali a quelli della struttura edile a cui i sostegni sono connessi; a tal fine occorre conferire un'adeguata rigidità al Sistema di sostegno.

L'irrigidimento è ottenuto integrando un Supporto semplice con elementi appositi, i controventi, in grado di resistere alle azioni sismiche e di limitare l'entità degli spostamenti che tali azioni producono sull'elemento impiantistico e conseguentemente sul suo Supporto. Poiché l'azione sismica agisce nel piano secondo due componenti ortogonali, gli elementi irrigidenti devono essere posizionati in modo tale da bloccare entrambi questi spostamenti.

Si ha quindi la presenza di 3 tipologie di Controventi:

- **Laterali:** atti a contenere gli spostamenti che avvengono in direzione trasversale all'asse dell'elemento di impianto sostenuto;
- **Longitudinali:** atti a contenere gli spostamenti che avvengono secondo l'asse dell'elemento di impianto sostenuto.
- **A 4 vie: è la combinazione di controventi laterali e longitudinali**

Le Normative USA (California Building Code CBC – Ed. 1998/2001/2007, International Building Code IBC – Ed. 2000/2003/2006, Uniform Building Code UBC – Ed. 1997) riportano indicazioni in merito al posizionamento dei supporti sismo-resistenti a sostegno di una generica linea impiantistica.

Come regola generale, non esaustiva, tali Normative prevedono le seguenti prescrizioni in funzione della tipologia di Impianto sostenuto (a condizione di rispettate le resistenze e le massime deformazioni di tutti gli elementi coinvolti nel percorso di trasmissione delle azioni dall'elemento impiantistico alla struttura edile):

- Supporti per Tubazioni Fluidi diversi e Tubazioni Impianto Antincendio:

- l'interasse massimo tra due controventi trasversali consecutivi deve essere pari, al più, a 40ft (12,00m);
- l'interasse massimo tra due controventi longitudinali consecutivi deve essere pari, al più, a 80ft (24,00m).

- Supporti per Canali di Ventilazione:

- l'interasse massimo tra due controventi trasversali consecutivi deve essere pari, al più, a 30ft (9,00m);
- l'interasse massimo tra due controventi longitudinali consecutivi deve essere pari, al più, a 60ft (18,00m).

- Supporti per Canaline Elettriche:

- l'interasse massimo tra due controventi trasversali consecutivi deve essere pari, al più, a 40ft (12,00m);
- l'interasse massimo tra due controventi longitudinali consecutivi deve essere pari, al più, a 80ft (24,00m).

Nel caso in cui il materiale con cui sono realizzati gli elementi di impianto sia costituito da materiale "non duttile" (esempio: Tubazioni: plastica, ghisa, … - Canali: fibra di vetro, plastica, … - Canaline elettriche: materiale plastico, …), il valore dell'interasse tra due controventi trasversali e/o longitudinali consecutivi assume valore pari alla metà di quanto sopra indicato.

NOTA: MEFA Italia si riserva il diritto di modificare senza preavviso le informazioni contenute nel presente catalogo e non è responsabile di eventuali errori di stampa e trascrizione.

Supporti con funzione antisismica

Approccio tecnico

Oltre alla distinzione relativamente alla funzione svolta (Controventi Laterali e Controventi Longitudinali), gli elementi di controvento sono distinti anche in base alla tipologia costruttiva:

1. **Controventi realizzati con cavi metallici**
2. **Controventi realizzati con elementi metallici rigidi**
3. **Controventi realizzati con elementi metallici resistenti solo a trazione (barre filettate)**

Sempre secondo le Normative USA indicate esistono delle eccezioni alle considerazioni di cui sopra; ad esempio non sono richiesti ritegni sismici per Tubazioni, Canali di Ventilazione e Canaline Elettriche se la distanza tra la sommità del Supporto dell'Elemento di Impianto e l'intradosso della Struttura Edile portante (a cui è connesso il Supporto) è uguale o inferiore a 12" (circa 30,00cm), a condizione che sia garantita una certa flessibilità del Sistema Impiantistico.

La condizione qui sopra descritta deve essere rispettata in tutto lo sviluppo del generico Elemento Impiantistico, altrimenti è richiesta la presenza di elementi di controvento.

Per la validità delle eccezioni esposte occorre il rispetto di condizioni aggiuntive, tra cui le seguenti:

- Gli Elementi di Impianto devono essere realizzati con materiale di tipo duttile, così come devono esserlo i collegamenti tra i vari tronchi di Elementi;
- Gli spostamenti laterali degli Elementi Impiantistici devono essere di entità tale per cui non si devono verificare impatti contro altri Elementi (altre Tubazioni / Canali di Ventilazione / Canaline Elettriche; Apparecchiature; Elementi Edili portanti; …);
- In corrispondenza del punto di connessione con la Struttura Edile portante, il Supporto impiantistico non deve sviluppare coppie flettenti e torcenti.

NOTA: MEFA Italia si riserva il diritto di modificare senza preavviso le informazioni contenute nel presente catalogo e non è responsabile di eventuali errori di stampa e trascrizione.

Supporti con funzione antisismica

Controventi realizzati con cavi metallici

Nei controventi realizzati con cavi metallici, i movimenti trasversali e longitudinali sono impediti da cavi di ancoraggio aventi sezione resistente opportuna. Poiché i cavi resistono unicamente a forze di trazione, essi devono essere installati a coppie, cioè occorre posizionare gli elementi di controvento su entrambi i lati della conduttura (saranno così presenti n°2 cavi per il controventamento trasversale e n°4 cavi a realizzare il controventamento longitudinale). Alternativa all'impiego dei 6 cavi è quella di usarne 4 posizionati però con angolo di 45° rispetto all'elemento impiantistico sostenuto (tubazione/canale/canalina/macchina); in questa situazione i cavi lavoreranno in coppia sia come controventi trasversali che longitudinali.

Controventi per Sistemi MEP (Mechanical – Electrical – Plumbing)

Per la realizzazione di Elementi di controventamento Sismico nei Sistemi MEP, è possibile utilizzare:

– i Kit Antisismici tipo #GO3 (Gold) / #OR4 (Orange) / #GR6 (Green) / #BL8 (Black) da applicare rispettivamente per carichi da Bassa a Elevata entità. I cavi componenti questi Kit hanno lunghezza personalizzabile e sono provvisti di opportuni morsetti di serraggio a stringere tramite apposita pinza crimpatrice. Questi Sistemi sono testati "UL" e "ICC-ES" (utilizzabili quindi per tutte le Applicazioni in accordo alle Norme "NFPA 13", "ASCE 19" e "IBC").

– i Kit Sistemi Antisismici prefabbricati tipo SB-W, con targhetta di identificazione Verde, Giallo e Blu,- da applicare rispettivamente per carichi di entità Bassa / Media / Elevata. I cavi componenti questi Sistemi hanno lunghezza predefinita (3,00mt / 5,00mt) e sono provvisti di opportuni morsetti di serraggio provvisti di cuneo interno di bloccaggio e sistema di blocco di sicurezza. Questi Sistemi sono testati sismicamente.

Controventi per Sistemi Antincendio Sprinkler

Per la realizzazione di Elementi di controventamento Sismico nei Sistemi Antincendio Sprinkler, è possibile utilizzare i Kit Antisismici tipo #GO3 (Gold) / #OR4 (Orange) / #GR6 (Green) / #BL8 (Black) da applicare rispettivamente per carichi di entità da Bassa a Elevata. I cavi componenti questi Kit hanno lunghezza personalizzabile e sono provvisti di morsetti di serraggio a stringere tramite apposita pinza crimpatrice. Questi Sistemi sono testati "UL" e "ICC-ES" (nelle Applicazioni in accordo alle Norme NFPA 13, ASCE 19, IBC).

NOTA: MEFA Italia si riserva il diritto di modificare senza preavviso le informazioni contenute nel presente catalogo e non è responsabile di eventuali errori di stampa e trascrizione.

Supporti con funzione antisismica



Controventi realizzati con elementi metallici rigidi

Nei controventi realizzati con elementi metallici rigidi, le componenti di spostamento sono bloccate da elementi rigidi che resistono sia a forze di trazione che a forze di compressione. Poiché il controvento può lavorare sia in tensione che in compressione, un controvento rigido è equivalente a una coppia di cavi metallici (che agiscono solamente in tensione). La lunghezza di questo controvento è più limitata del precedente a causa dell'insorgere di problemi di instabilità sotto le azioni di compressione.

Non è possibile realizzare su uno stesso componente d'Impianto un Sistema di controventi di tipo "misto" cioè dove sono presenti sia cavi metallici che elementi rigidi.

In entrambi i casi di controvento realizzato mediante cavi metallici o elementi metallici rigidi, gli elementi verticali (barra filettata rinforzata, profilo o altro elemento) che sostengono gli elementi impiantistici devono essere in grado di assorbire oltre alle azioni derivanti dal carico sostenuto (peso proprio elemento) anche le forze di compressione e trazione aggiuntive che nascono durante il terremoto. Nel caso in cui gli elementi verticali siano barre filettate potrebbe rendersi necessario, al fine della loro resistenza a compressione/instabilità, il loro irrigidimento da realizzarsi tramite l'impiego dei Binari metallici bloccati contro la barra tramite il Rinforzo per barre filettate.

Come ulteriori indicazioni generali da rispettare:

- Non controventare un sistema impiantistico a due parti differenti della struttura edile che potrebbero comportarsi in modo diverso durante il sisma.
- Tutti gli elementi che compongono il Supporto devono essere in grado di resistere all'azione sismica e di trasferirla alla struttura edile.
- I controventi ideali vanno installati con un angolo di circa 45°.
- Gli elementi impiantistici pesanti vanno messi in sicurezza per evitare possibili scorrimenti e/o ribaltamenti.
- Gli elementi appesi non devono subire spostamenti eccessivi che li portino ad andare in contrasto tra loro o con parti della struttura edile.

NOTA: MEFA Italia si riserva il diritto di modificare senza preavviso le informazioni contenute nel presente catalogo e non è responsabile di eventuali errori di stampa e trascrizione.

Supporti con funzione antisismica

Controventi rigidi antincendio realizzati con elementi "listati"

Nella realizzazione degli elementi di controvento da utilizzare per Tubazioni singole di Impianti Antincendio Sprinkler è possibile utilizzare appositi elementi provvisti di Approvazioni ed Omologazioni (FM, UL).

Le tubazioni dovranno essere sostenute da Supporti appositamente dimensionati per resistere alle sollecitazioni sismiche e per limitare gli spostamenti da esse conseguenti al fine di evitare l'insorgere di rotture che possano mettere fuori uso l'Impianto.

I Supporti dovranno essere dimensionati nel rispetto delle prescrizioni indicate nella Norma USA NFPA 13; pertanto si dovranno prevedere supporti antisismici trasversali (a controllo delle azioni sismiche agenti ortogonalmente all'asse della tubazione) e supporti antisismici longitudinali (a controllo delle azioni sismiche agenti longitudinalmente all'asse della tubazione) che rendano solidale il sistema di tubazioni alla struttura edile portante in modo da ridurre tutti i movimenti relativi.

Come regola generale, non esaustiva, secondo la NFPA 13, se rispettate resistenze e massime deformazioni di tutti gli elementi coinvolti (struttura edile portante, supporto elemento di impianto, elemento di impianto):

- Ogni tratta lineare deve essere controventata in direzione ortogonale alla direzione della tubazione con almeno 2 controventi trasversali. L'interasse massimo tra due controventi trasversali consecutivi deve essere pari, al più, a 40ft (12,00m). I supporti antisismici trasversali "Lateral Brace T" saranno composti da:

• N°1 Tubo di controvento.

• N°1 Pipe Attachment (Connessione tubo di controvento - tubazione di impianto) da realizzarsi con Collare Antisismico Universale Standard (pag.15/15).

• N°1 Building Attachment (Connessione tubo di controvento - struttura edile portante) da realizzarsi con lo Snodo Antisismico Universale (pag. 15/16) (connessione con 1 solo tassello) con l'aggiunta del Connettore Multiplo (pag.15/17) (per realizzare una connessione fino a 2 tasselli) o con l'aggiunta dell'Aggancio a Putrella Antisismico (pag. 15/17) (per la connessione a strutture in carpenteria metallica).

- Ogni tratta lineare deve essere controventata in direzione parallela alla direzione della tubazione con almeno 1 controvento longitudinale. L'interasse massimo tra due controventi longitudinali consecutivi deve essere pari, al più, a 80ft (24,00m). I supporti antisismici longitudinali "Longitudinal Brace L" saranno composti da:

• N°1 Tubo di controvento.

• N°1 Pipe Attachment (Connessione tubo di controvento - tubazione di impianto) da realizzarsi con il Collare Antisismico Universale Standard (pag. 15/15) (per tubazioni di impianto da DN50 (2") a DN200 (8")).

• N°1 Building Attachment (Connessione tubo di controvento - struttura edile portante) da realizzarsi con l'Elemento Snodo Antisismico Pag. 15/16 (connessione con 1 solo tassello) con l'aggiunta del Connettore Multiplo Pag. 15/17 (per realizzare una connessione fino a 2 tasselli) Aggancio Putrella Antisismico Pag. 15/17.

NOTA: MEFA Italia si riserva il diritto di modificare senza preavviso le informazioni contenute nel presente catalogo e non è responsabile di eventuali errori di stampa e trascrizione.

Supporti con funzione antisismica

Controventi rigidi antincendio realizzati con elementi "non listati"

Per la realizzazione degli elementi di controvento da utilizzare sempre per Tubazioni singole di Impianti diversi (dimensionati secondo la Norma USA NFPA 13), è possibile utilizzare i Binari metallici e gli Accessori presenti nel Capitolo 02 "Sistemi di montaggio". Anche per questi Impianti i Supporti devono essere in grado di resistere alle sollecitazioni sismiche e di limitare gli spostamenti per evitare l'insorgere di rotture nelle Tubazioni dell'Impianto.

Come regola generale (analogamente a quanto detto per gli Elementi "Listati"), sempre non esaustiva, se rispettate resistenze e massime deformazioni di tutti gli elementi coinvolti:

- Ogni tratta lineare deve essere controventata in direzione ortogonale alla direzione della Tubazione con almeno 2 controventi trasversali; l'interasse massimo tra due controventi trasversali consecutivi deve essere pari, al più, a 40ft (12,00m).
- Ogni tratta lineare deve essere controventata in direzione parallela alla direzione della tubazione con almeno 1 controvento longitudinale; l'interasse massimo tra due controventi longitudinali consecutivi deve essere pari, al più, a 80ft (24,00m).

Nel caso in cui il materiale con cui sia realizzata la Tubazione sia di tipo "non duttile", il valore dell'interasse tra due controventi Trasversali e/o Longitudinali consecutivi assume valore pari alla metà di quanto sopra indicato.

I Supporti antisismici Trasversali "Lateral Brace T", così come quelli Longitudinali "Longitudinal Brace L" sono composti da:

Controvento vero e proprio:

Realizzato con un Binario di Montaggio Serie 45, e possibilmente:

- Binario 45/45/2,50mm, per Tubazioni aventi Diametro ≤ a 3" (DN80)
- Binario 45/60/3,00mm, per Tubazioni aventi Diametro ≥ a 4" (DN100)

Pipe Attachment per Controventi Trasversali e Longitudinali:

Realizzato con un collare non-gommato, e più precisamente:

- Collare Maxima PSM per Tubazioni aventi diametro ≤ a 2" (DN50)
- Collare Titan HD per Tubazioni aventi diametro ≥ a 2"1/2 (DN65)

accoppiato (tramite Vite TE M12) ad una Piastra snodata verticale connessa al Binario tramite 2 Bulloni di montaggio MTB M12 Stex45 (o equivalente).

Pipe Attachment solo per Controventi Trasversali:

Realizzato con:

- U-Bolt filettato conforme a VdS per Tubazioni con Diametro da 1"1/4 (DN32) fino a 8" (DN200) compresi bloccato direttamente sul Binario metallico tramite Rondelle e Dadi esagonali.

Building Attachment:

Realizzato con:

- una piastra snodata verticale connessa al Binario tramite 2 Bulloni di montaggio MTB M12 Stex45 (o equivalente) e connessa alla struttura portante in cemento armato tramite un Ancorante M12.

La max. azione orizzontale sopportabile da un Controvento Laterale/Longitudinale è pari a:

- 0,70kN per Tubazioni aventi Diametro ≤ a 2" (DN50)
- 3,50kN per Tubazioni aventi Diametro ≥ a 2"1/2 (DN65)

NOTA: MEFA Italia si riserva il diritto di modificare senza preavviso le informazioni contenute nel presente catalogo e non è responsabile di eventuali errori di stampa e trascrizione.

Supporti con funzione antisismica

Controventi realizzati con elementi metallici resistenti solo a trazione (barre filettate)

Nei controventi realizzati con barre filettate, le componenti di spostamento sono bloccate da elementi rigidi che resistono unicamente a forze di trazione (essendo questi elementi definiti come “snelli”, cioè elementi caratterizzati da una dimensione, la lunghezza).

Per questo motivo ciascun controvento sarà realizzato da una coppia di barre filettate: occorreranno quindi N°2 barre filettate per la realizzazione di un controvento trasversale e N°4 barre filettate per realizzare un controvento longitudinale.

Come per i cavi metallici, alternativa all’impiego di 6 barre filettate è quella di usarne 4 posizionati però con angolo pari a 45° rispetto all’elemento impiantistico sostenuto (tubazione/canale/canalina/macchina); in questa situazione le barre filettate lavoreranno fungendo sia come controventi trasversali che longitudinali.

NOTA: MEFA Italia si riserva il diritto di modificare senza preavviso le informazioni contenute nel presente catalogo e non è responsabile di eventuali errori di stampa e trascrizione.

Esempi di posizionamento degli staffaggi statici e antisismici lungo la linea impiantistica

Qui di seguito si riporta lo Schema indicativo del posizionamento in pianta dei Supporti provvisti di elementi di controvento.

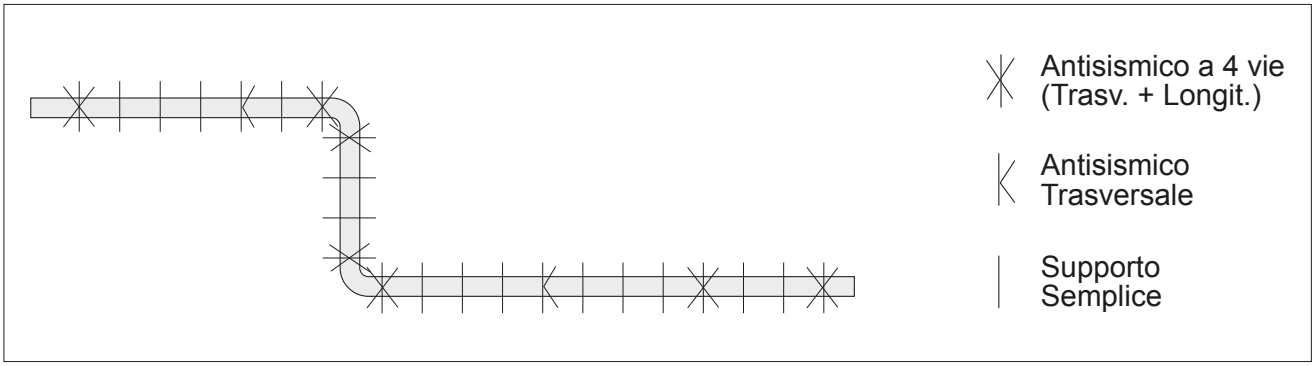

Per maggiori dettagli e informazioni si rimanda alle seguenti Normative USA: California Building Code, International Building Code, Uniform Building Code.

NOTA: MEFA Italia si riserva il diritto di modificare senza preavviso le informazioni contenute nel presente catalogo e non è responsabile di eventuali errori di stampa e trascrizione.

Supporti con funzione antisismica

1.1 - Controventi realizzati con cavi metallici (Trapezio)

A Struttura statica



B Struttura con controvento trasversale

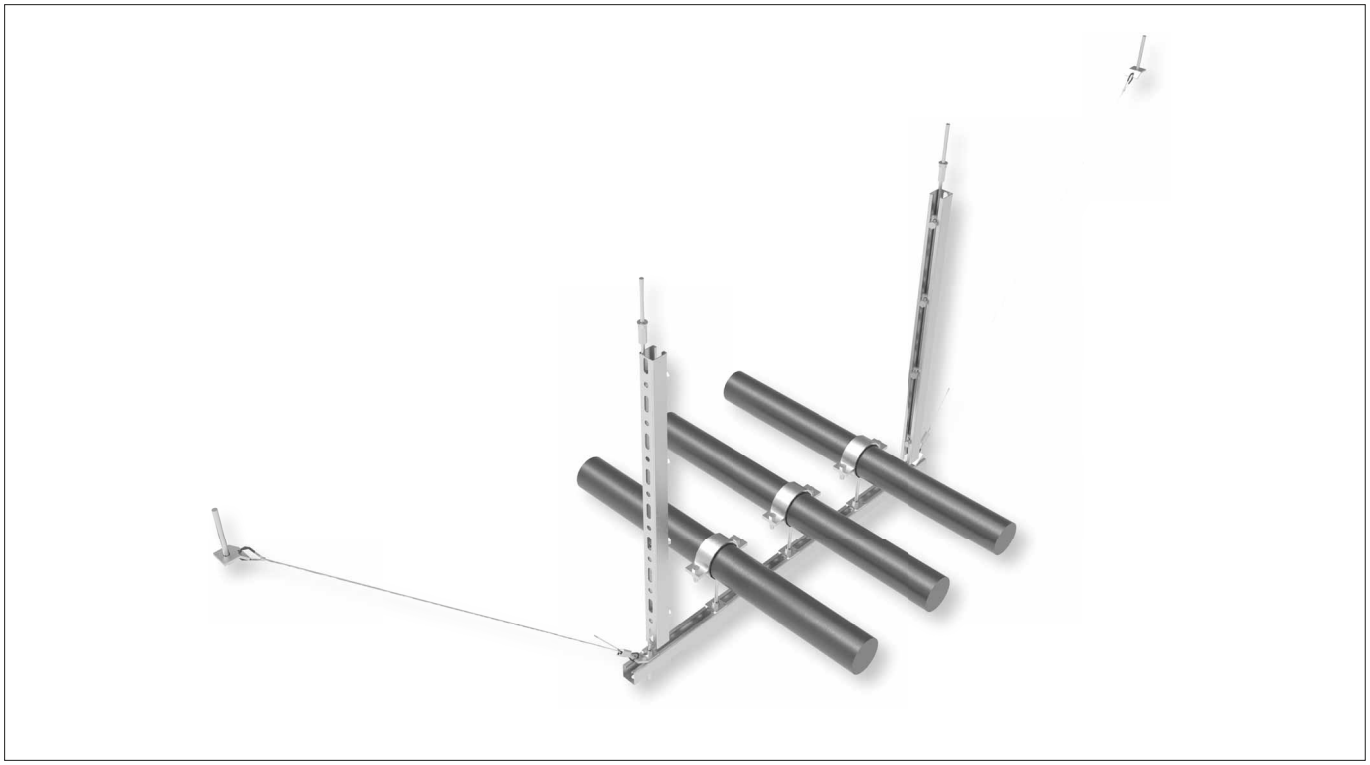

NOTA: MEFA Italia si riserva il diritto di modificare senza preavviso le informazioni contenute nel presente catalogo e non è responsabile di eventuali errori di stampa e trascrizione.

Supporti con funzione antisismica

1.1 - Controventi realizzati con cavi metallici (Trapezio)

C Struttura con controvento longitudinale

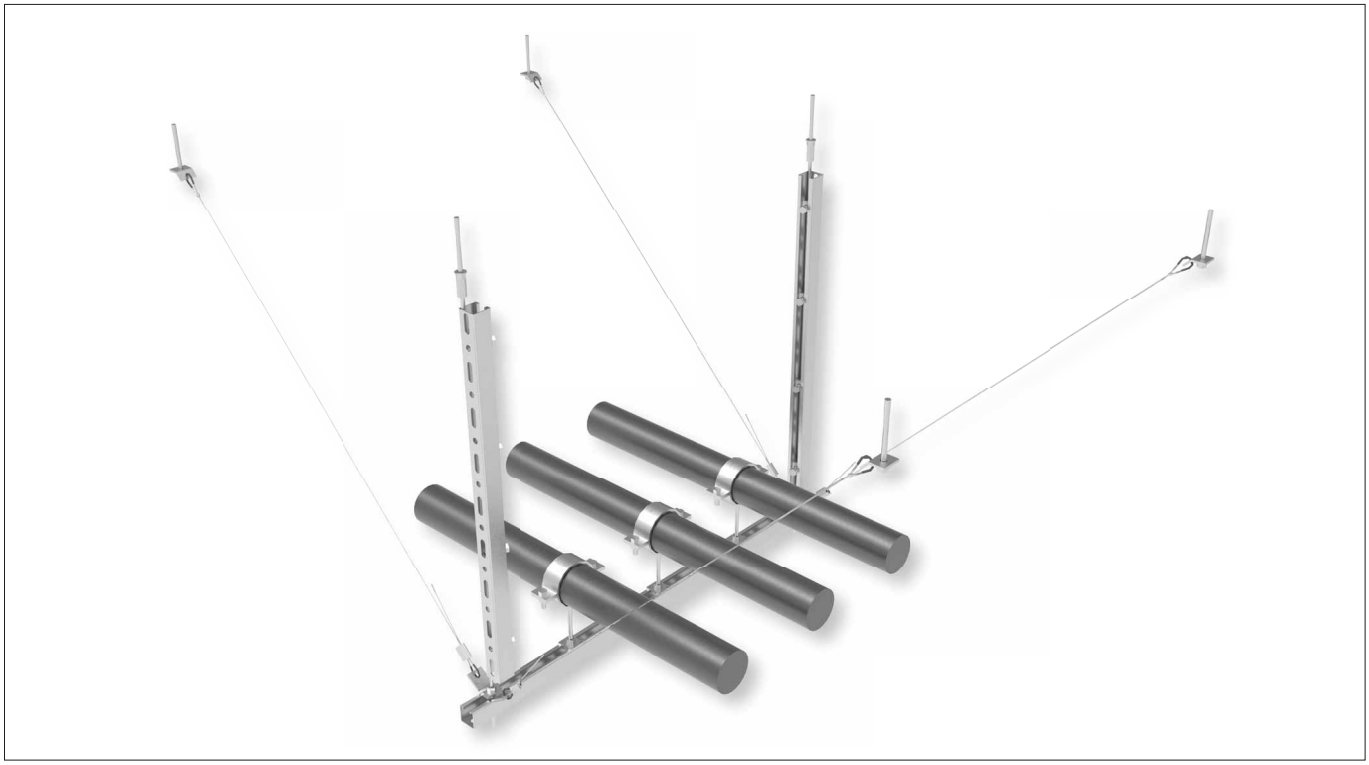

D Struttura con controvento a 4 vie (trasversale e longitudinale)

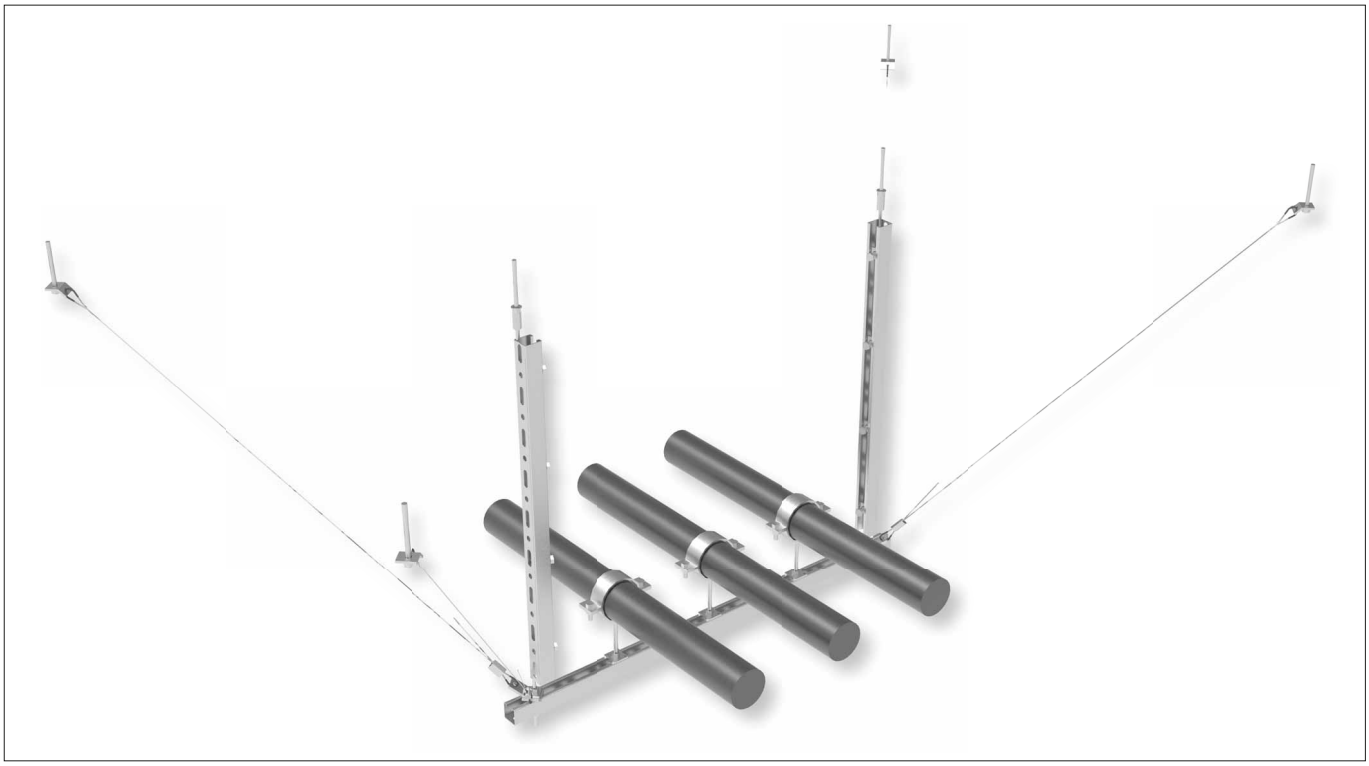

NOTA: MEFA Italia si riserva il diritto di modificare senza preavviso le informazioni contenute nel presente catalogo e non è responsabile di eventuali errori di stampa e trascrizione.

Supporti con funzione antisismica

1.2 - Controventi realizzati con cavi metallici (Tubazione singola)

A Struttura con controvento trasversale

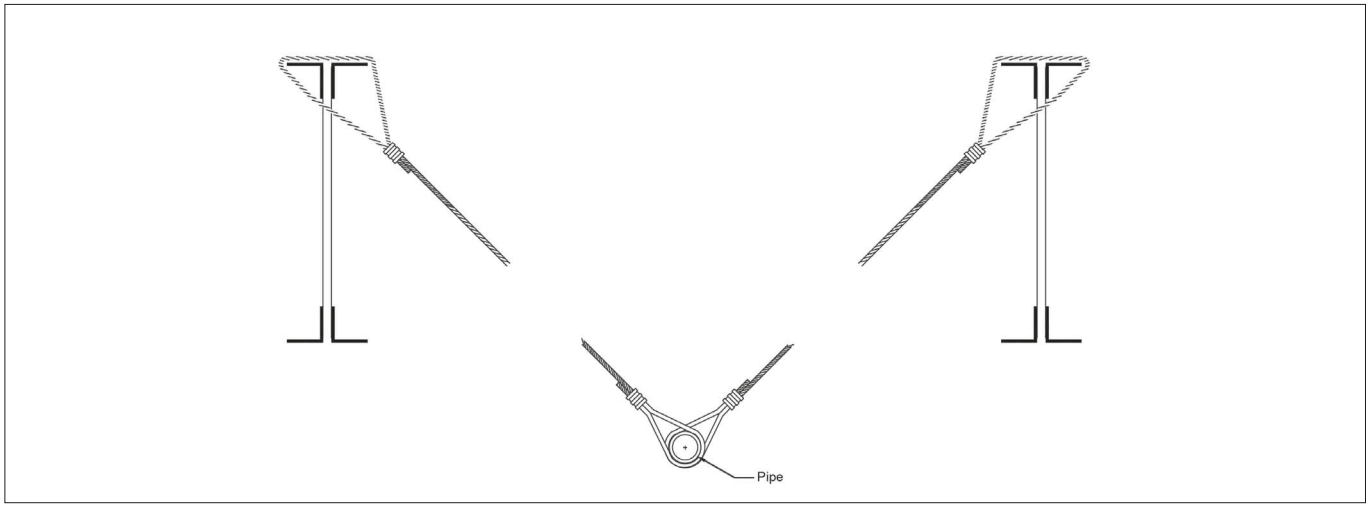

B Struttura con controvento longitudinale

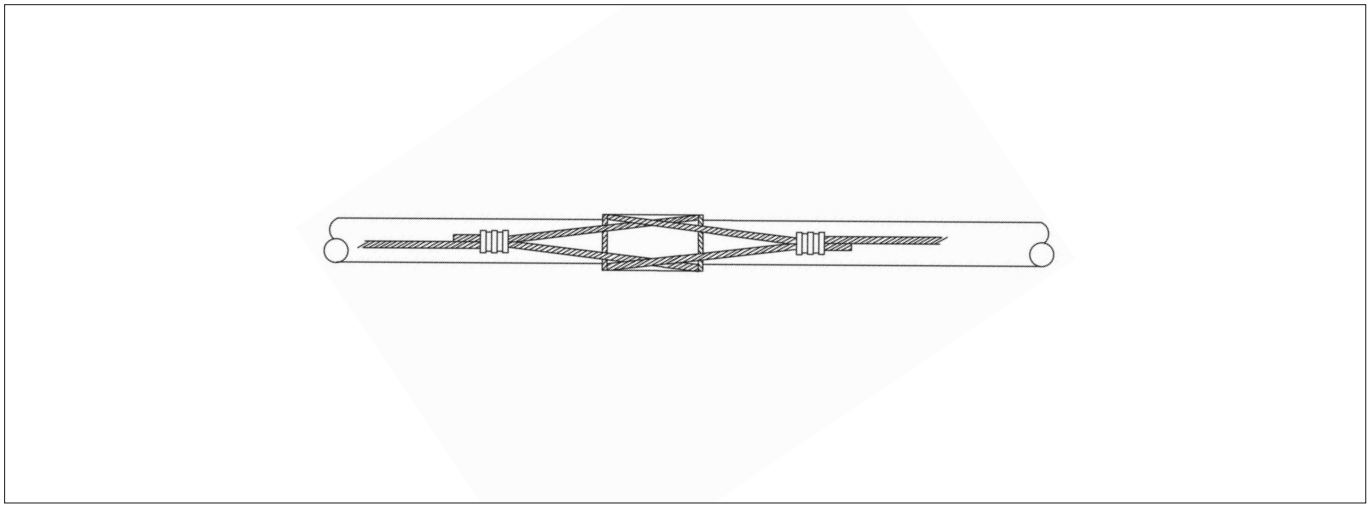

C Struttura con controvento a 4 vie

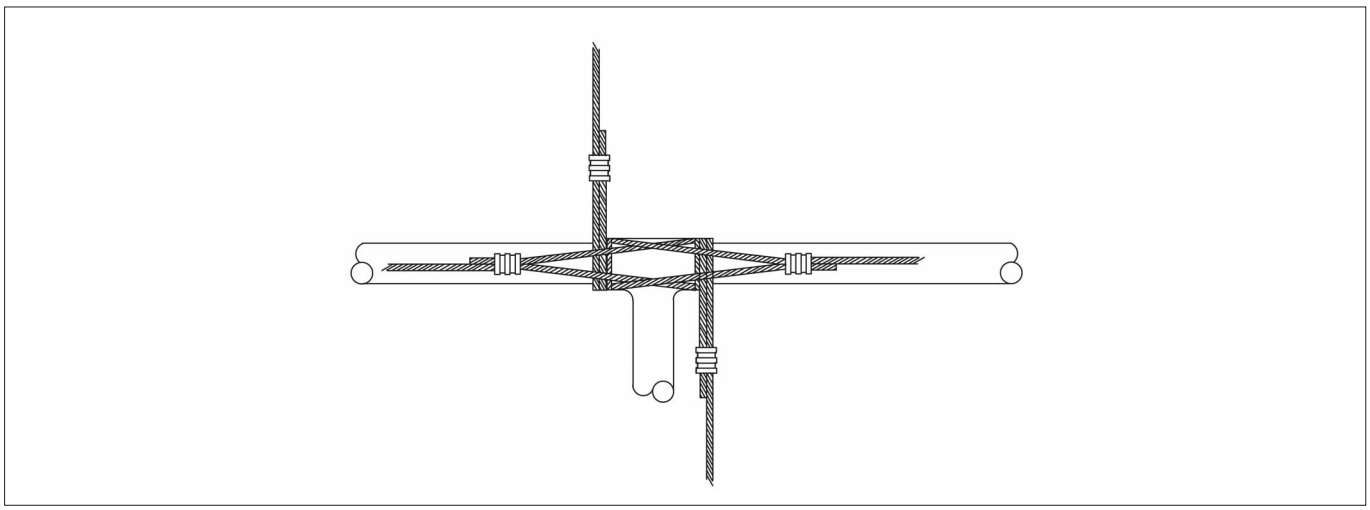

NOTA: MEFA Italia si riserva il diritto di modificare senza preavviso le informazioni contenute nel presente catalogo e non è responsabile di eventuali errori di stampa e trascrizione.

Supporti con funzione antisismica

2.1 - Controventi realizzati con elementi metallici rigidi - Binari (Trapezio)

A Struttura priva di controvento (statica)

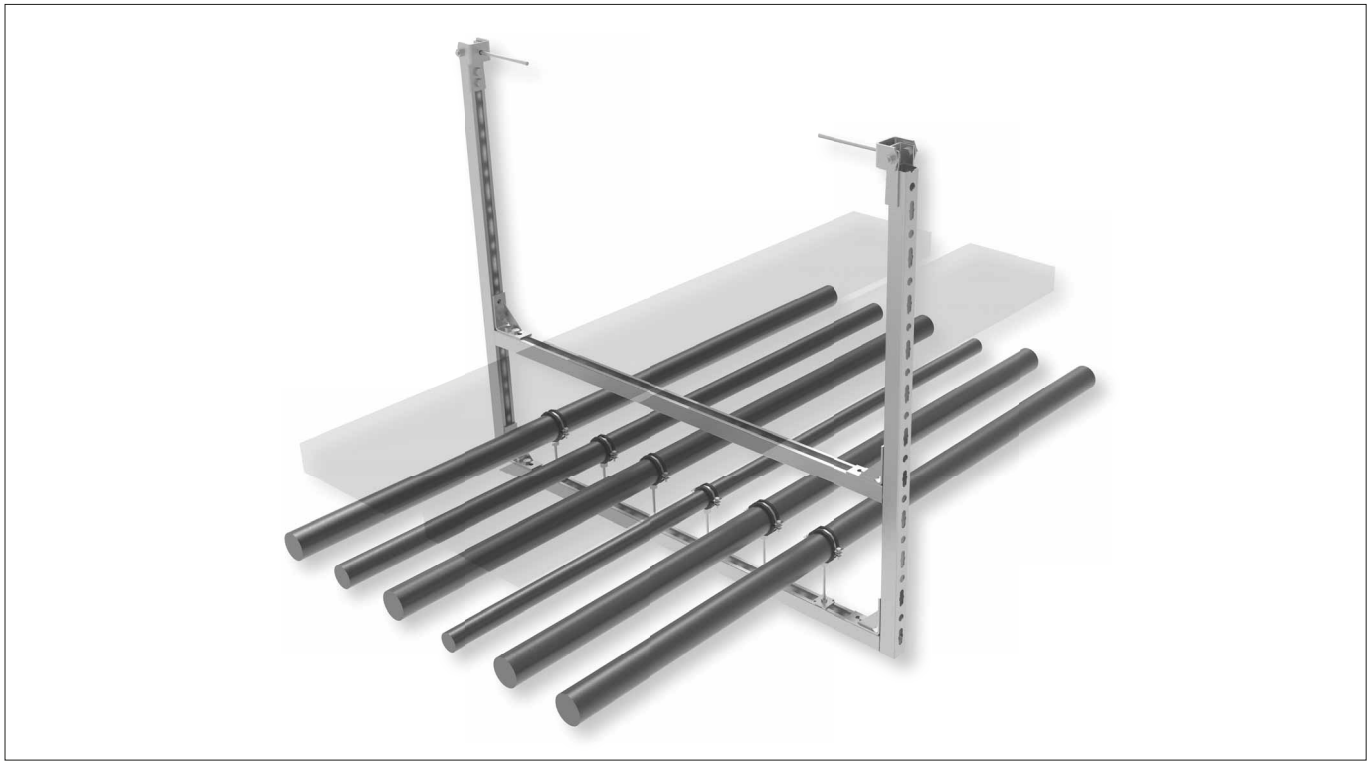

B Struttura con controvento trasversale

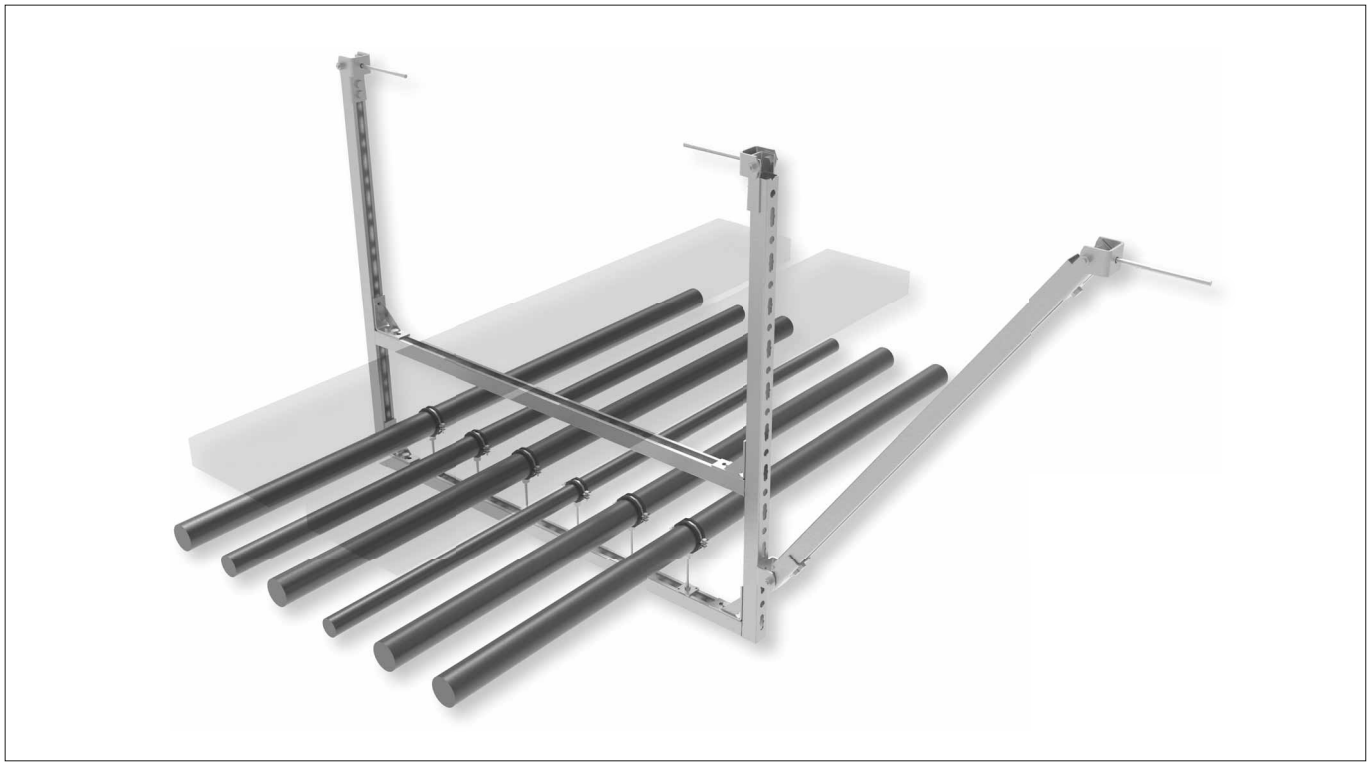

NOTA: MEFA Italia si riserva il diritto di modificare senza preavviso le informazioni contenute nel presente catalogo e non è responsabile di eventuali errori di stampa e trascrizione.

Supporti con funzione antisismica

2.1 - Controventi realizzati con elementi metallici rigidi - Binari (Trapezio)

C Struttura con controvento longitudinale

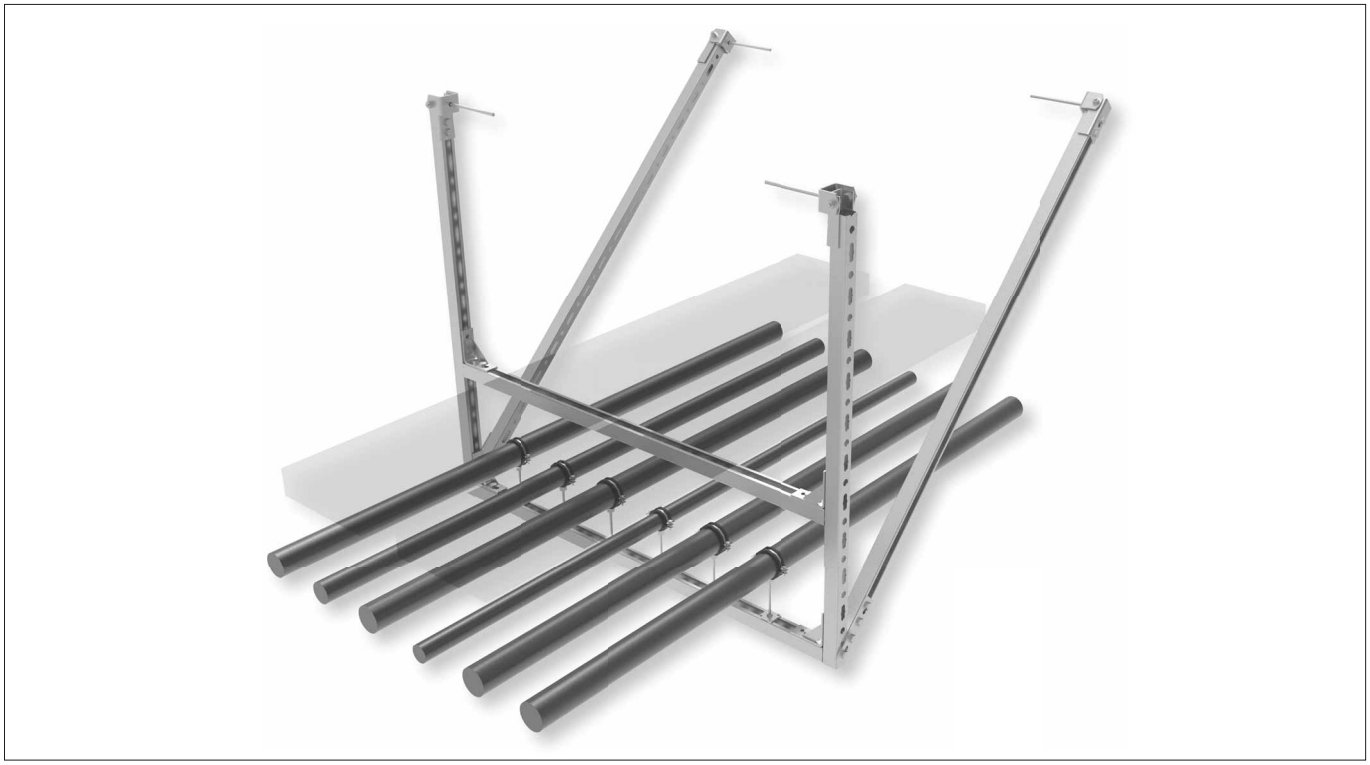

D Struttura con controvento longitudinale e trasversale (a 4 vie)

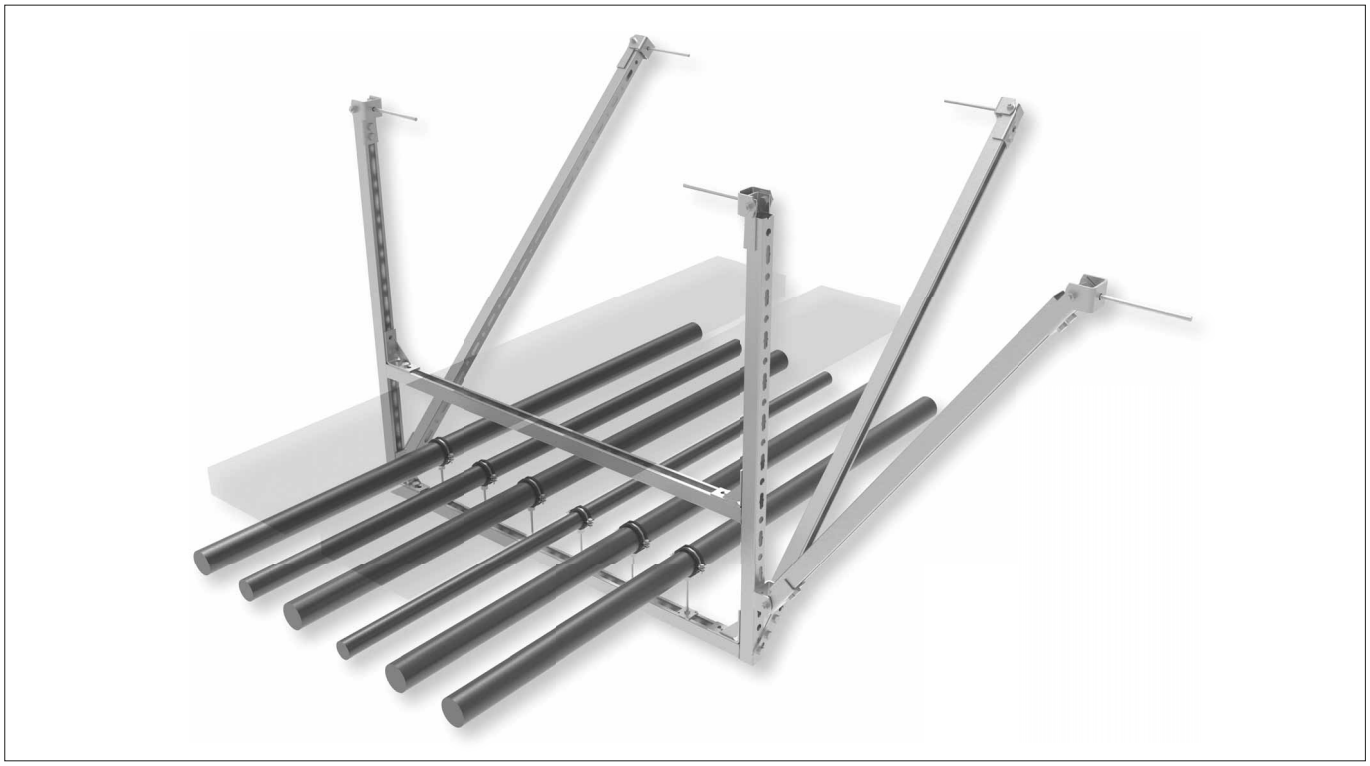

NOTA: MEFA Italia si riserva il diritto di modificare senza preavviso le informazioni contenute nel presente catalogo e non è responsabile di eventuali errori di stampa e trascrizione.

Supporti con funzione antisismica

2.2 - Controventi realizzati con elementi metallici rigidi - (Mensola)

A Mensola priva di controvento (statica)



B Mensola controventata



NOTA: MEFA Italia si riserva il diritto di modificare senza preavviso le informazioni contenute nel presente catalogo e non è responsabile di eventuali errori di stampa e trascrizione.

Supporti con funzione antisismica

2.3 - Controventi realizzati con elementi metallici rigidi - Centum® (Trapezio)

A Sistema di controventamento longitudinale doppio

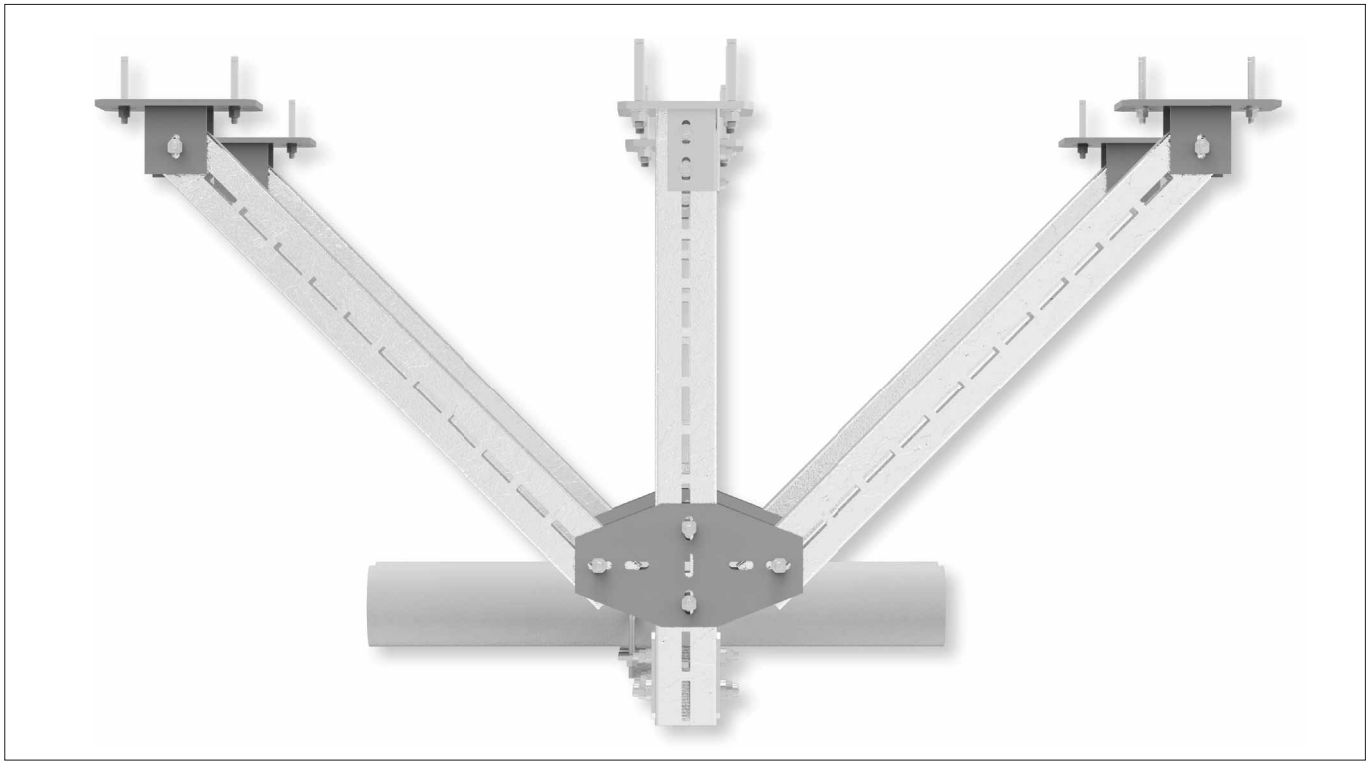

B Sistema di controventamento longitudinale singolo

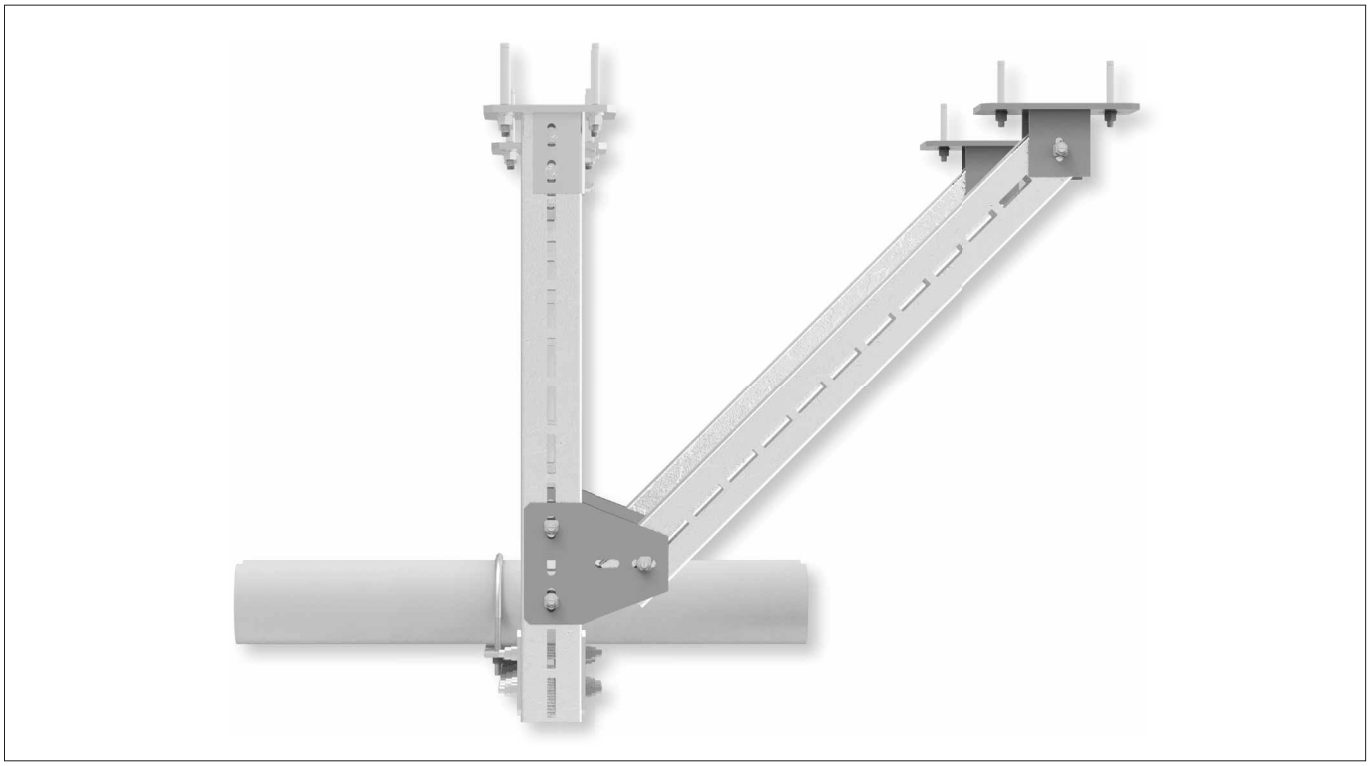

NOTA: MEFA Italia si riserva il diritto di modificare senza preavviso le informazioni contenute nel presente catalogo e non è responsabile di eventuali errori di stampa e trascrizione.

Supporti con funzione antisismica

2.3 - Controventi realizzati con elementi metallici rigidi - Centum® (Trapezio)

C Sistema di controventamento trasversale

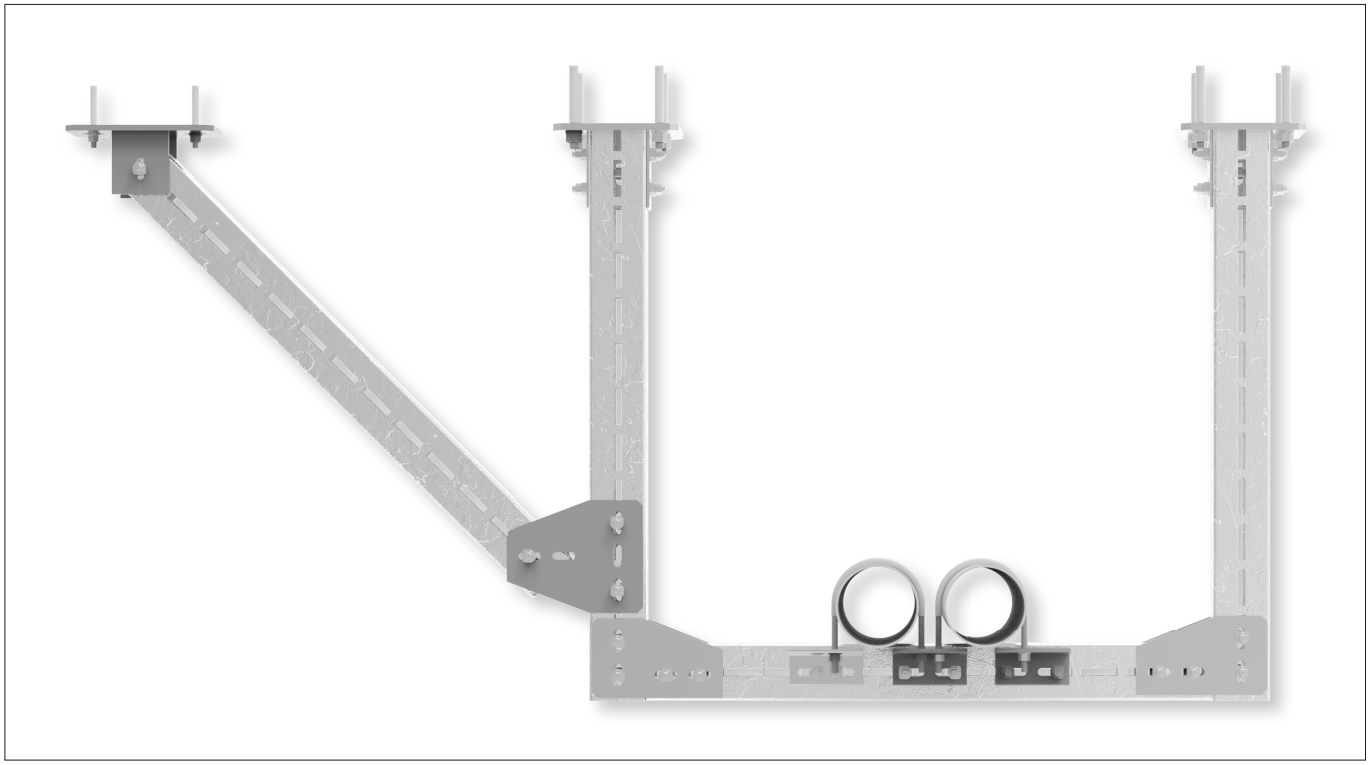

NOTA: MEFA Italia si riserva il diritto di modificare senza preavviso le informazioni contenute nel presente catalogo e non è responsabile di eventuali errori di stampa e trascrizione.

Supporti con funzione antisismica

2.4 - Controventi realizzati con elementi metallici rigidi - Barre filettate (Trapezio)

A Struttura priva di controvento (statica)

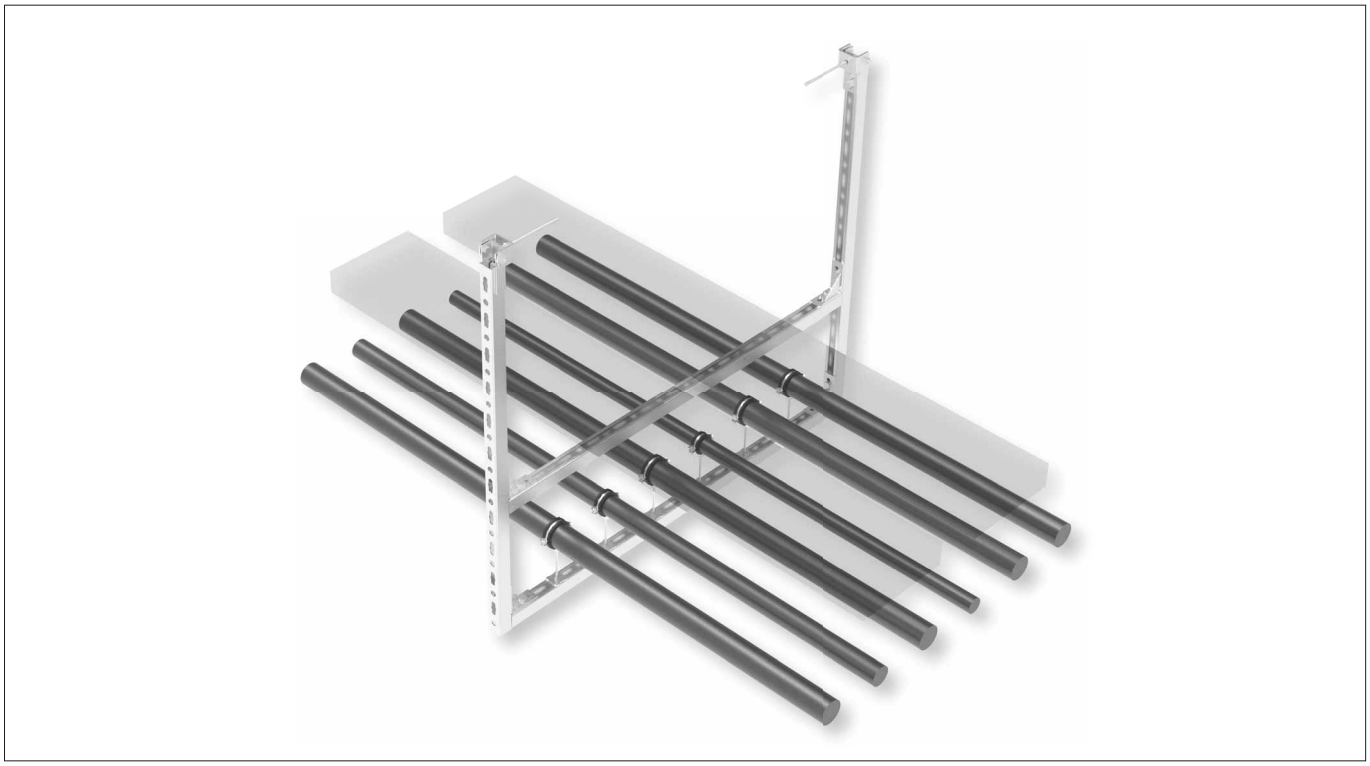

B Sistema di controvento longitudinale

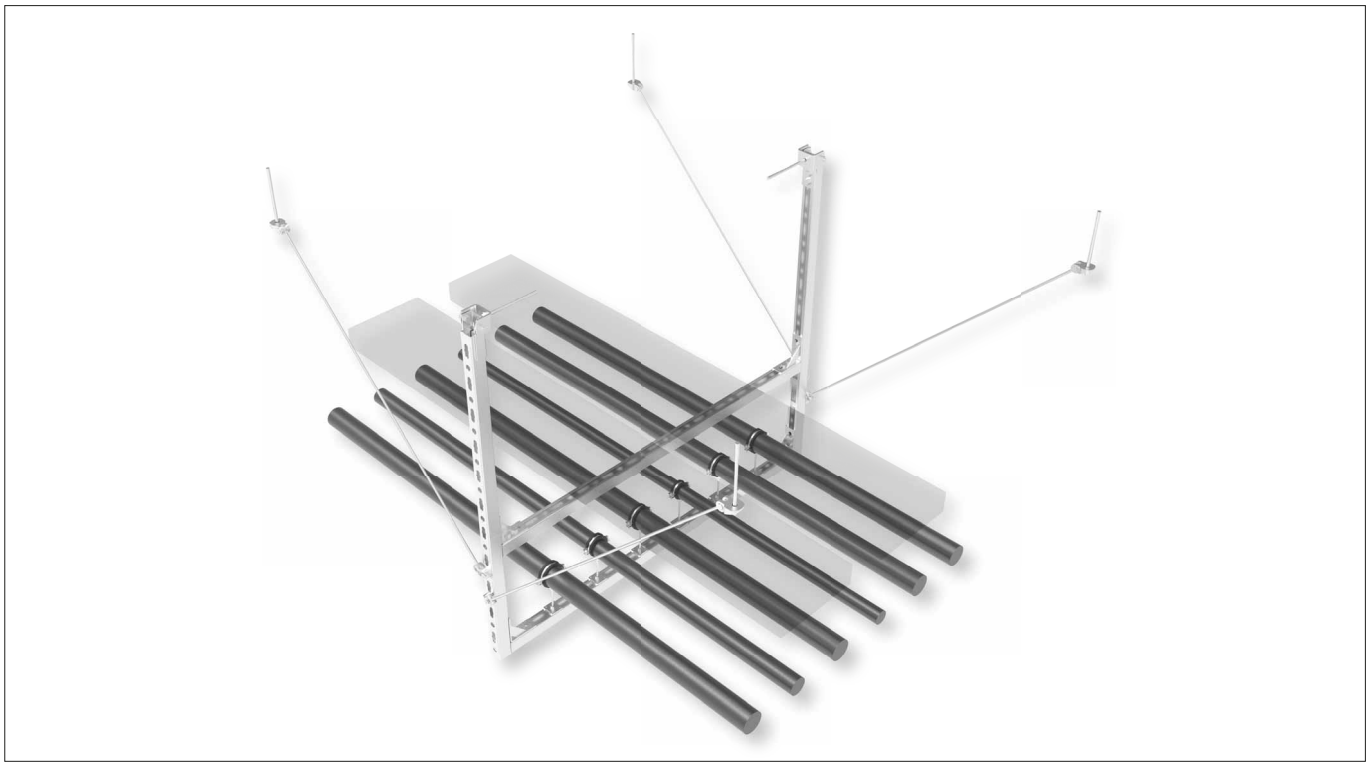

NOTA: MEFA Italia si riserva il diritto di modificare senza preavviso le informazioni contenute nel presente catalogo e non è responsabile di eventuali errori di stampa e trascrizione.

Supporti con funzione antisismica

2.4 - Controventi realizzati con elementi metallici rigidi - Barre filettate (Trapezio)

C Sistema di controvento trasversale

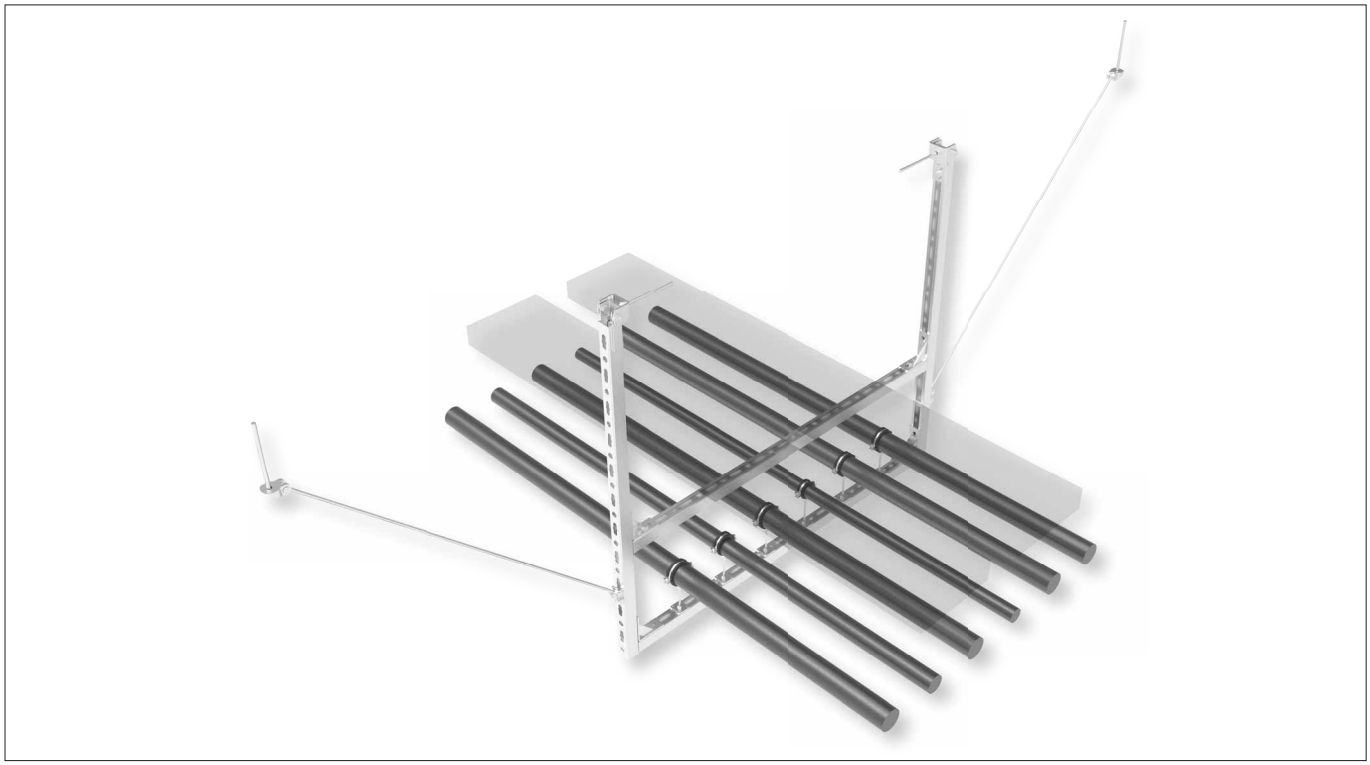

D Sistema di controvento longitudinale e trasversale (a 4 vie)

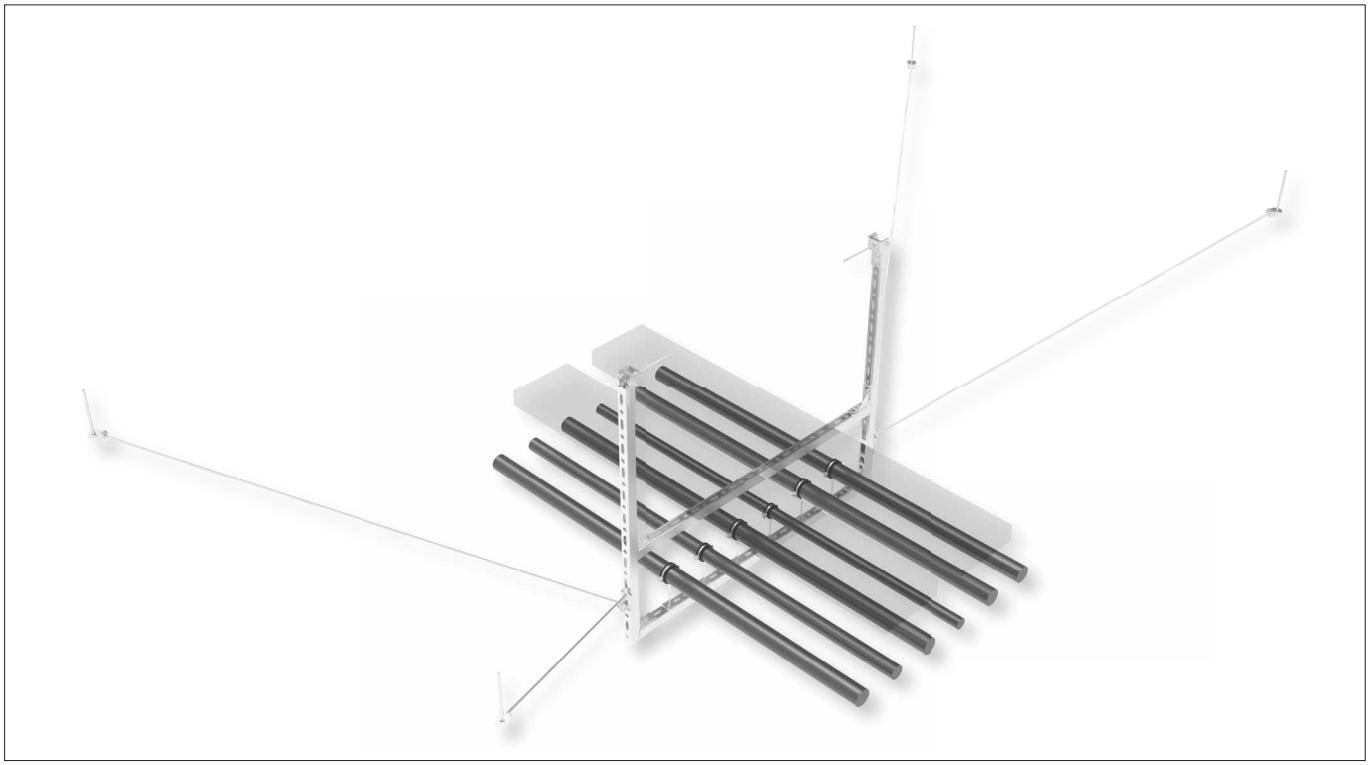

NOTA: MEFA Italia si riserva il diritto di modificare senza preavviso le informazioni contenute nel presente catalogo e non è responsabile di eventuali errori di stampa e trascrizione.

Supporti con funzione antisismica

2.5 - Controventl realizzati con elementi metallici rigidi - Barre filettate (Mensola)

A Mensola senza controventi (statica)



B Mensola controventata

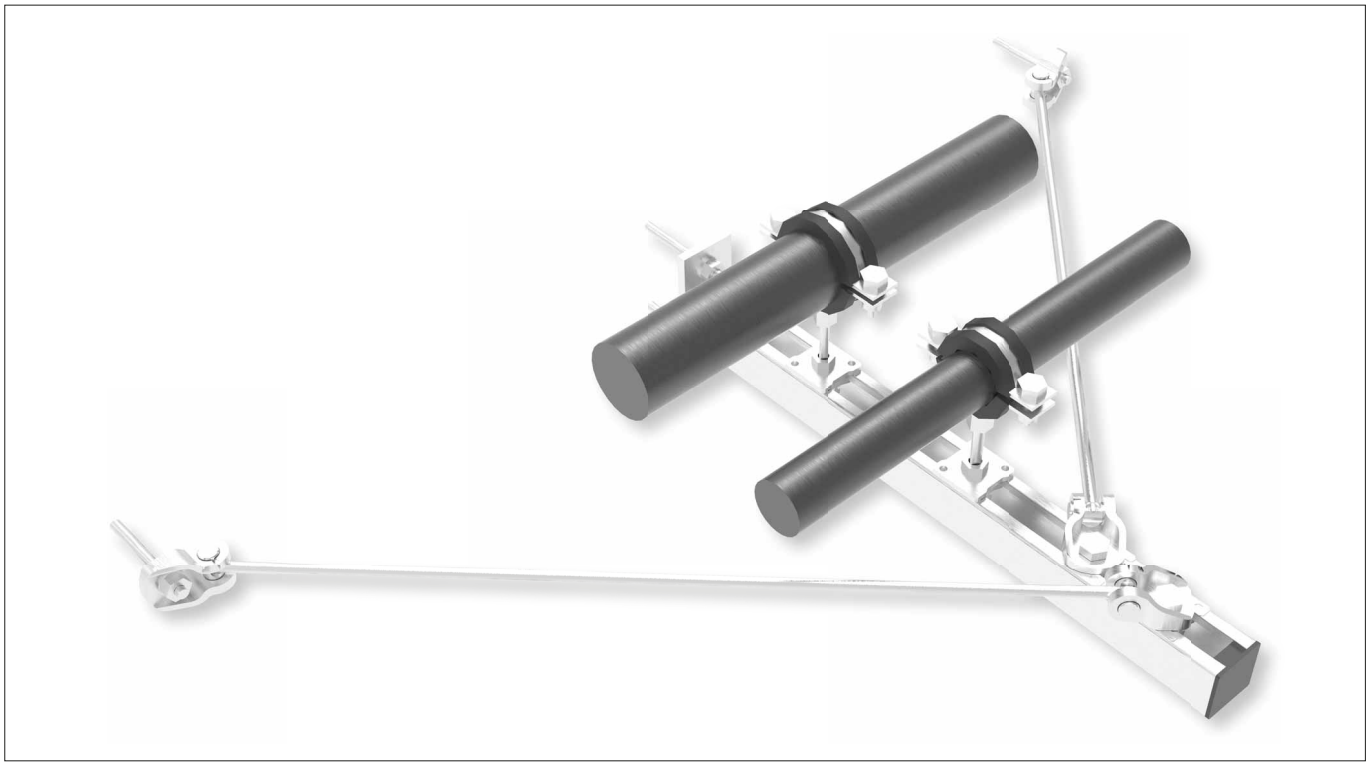

NOTA: MEFA Italia si riserva il diritto di modificare senza preavviso le informazioni contenute nel presente catalogo e non è responsabile di eventuali errori di stampa e trascrizione.

Supporti con funzione antisismica

2.6 - Controventi realizzati con elementi metallici rigidi - Barre filettate (CENTUM®)

A Sistema di controvento longitudinale (vista 1)

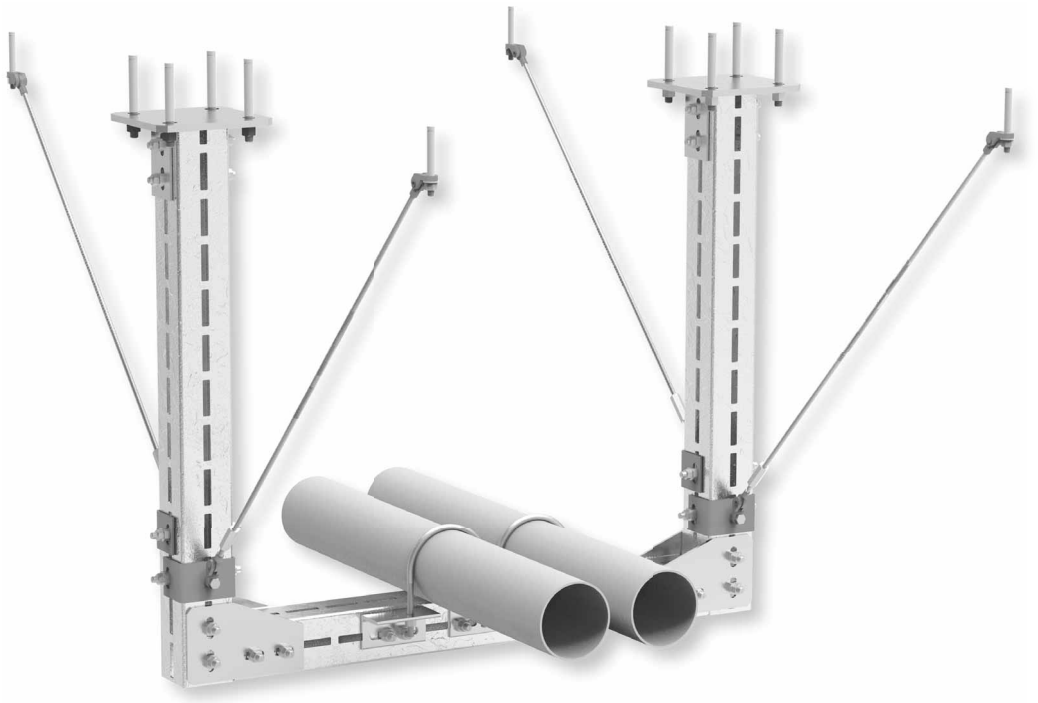

B Sistema di controvento longitudinale (vista 2)

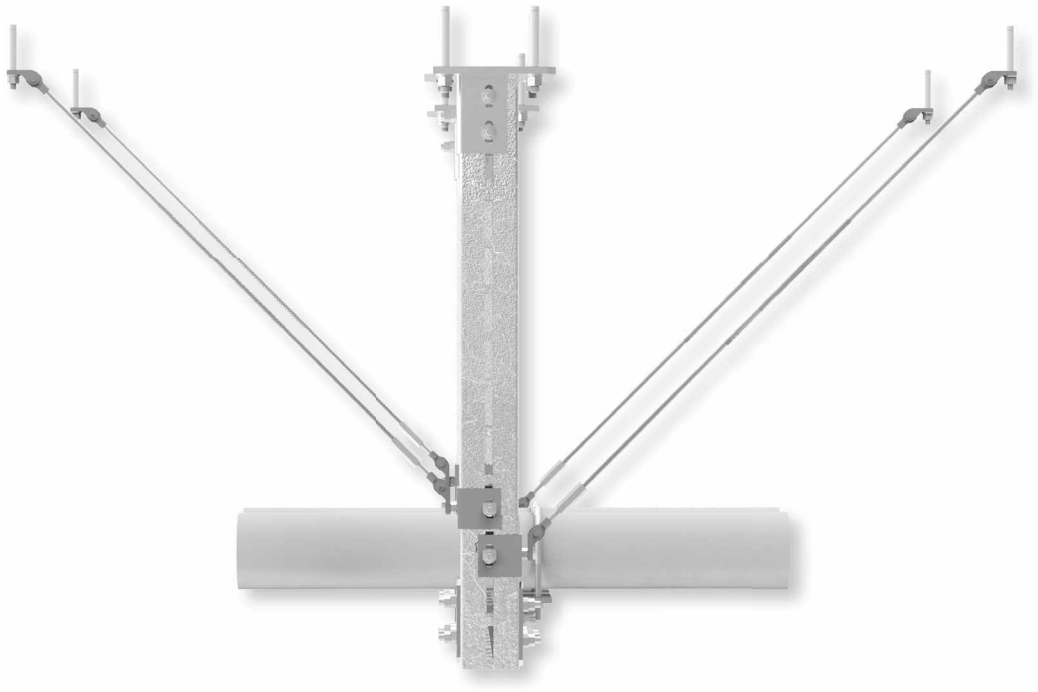

NOTA: MEFA Italia si riserva il diritto di modificare senza preavviso le informazioni contenute nel presente catalogo e non è responsabile di eventuali errori di stampa e trascrizione.

Supporti con funzione antisismica

2.6 - Controventi realizzati con elementi metallici rigidi - Barre filettate (CENTUM®)

C Sistema di controvento trasversale (vista frontale)

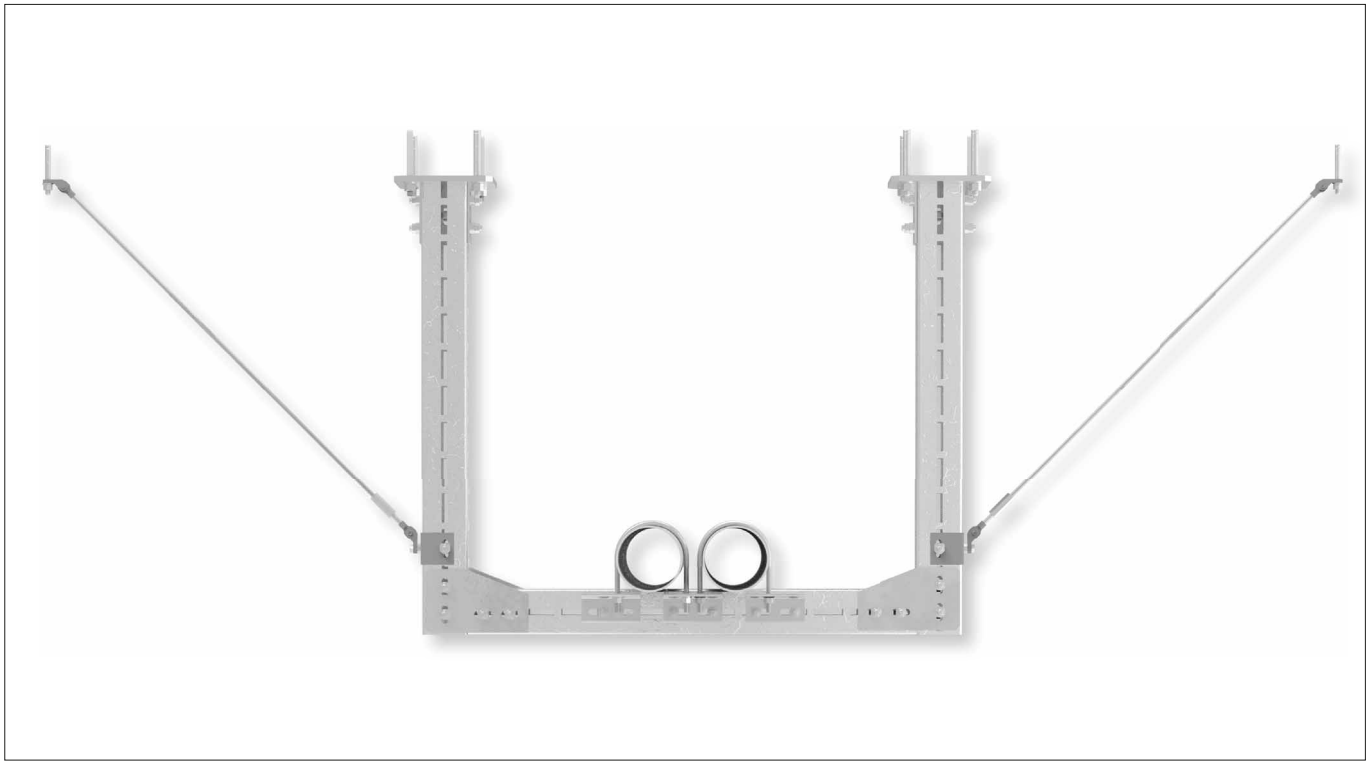

Per le informazioni tecniche relative agli elementi utilizzati si rimanda al capitolo 14 Sistemi Modulare CENTUM® del presente catalogo

NOTA: MEFA Italia si riserva il diritto di modificare senza preavviso le informazioni contenute nel presente catalogo e non è responsabile di eventuali errori di stampa e trascrizione.

Supporti con funzione antisismica

2.7 - Controventi realizzati con elementi metallici rigidi - Barre filettate (Tubazione singola)

A Supporto di tubazione singola senza controventi (statica)



B Sistema di controvento longitudinale



NOTA: MEFA Italia si riserva il diritto di modificare senza preavviso le informazioni contenute nel presente catalogo e non è responsabile di eventuali errori di stampa e trascrizione.

Supporti con funzione antisismica

2.7 - Controventi realizzati con elementi metallici rigidi - Barre filettate (Tubazione singola)

C Sistema di controvento trasversale

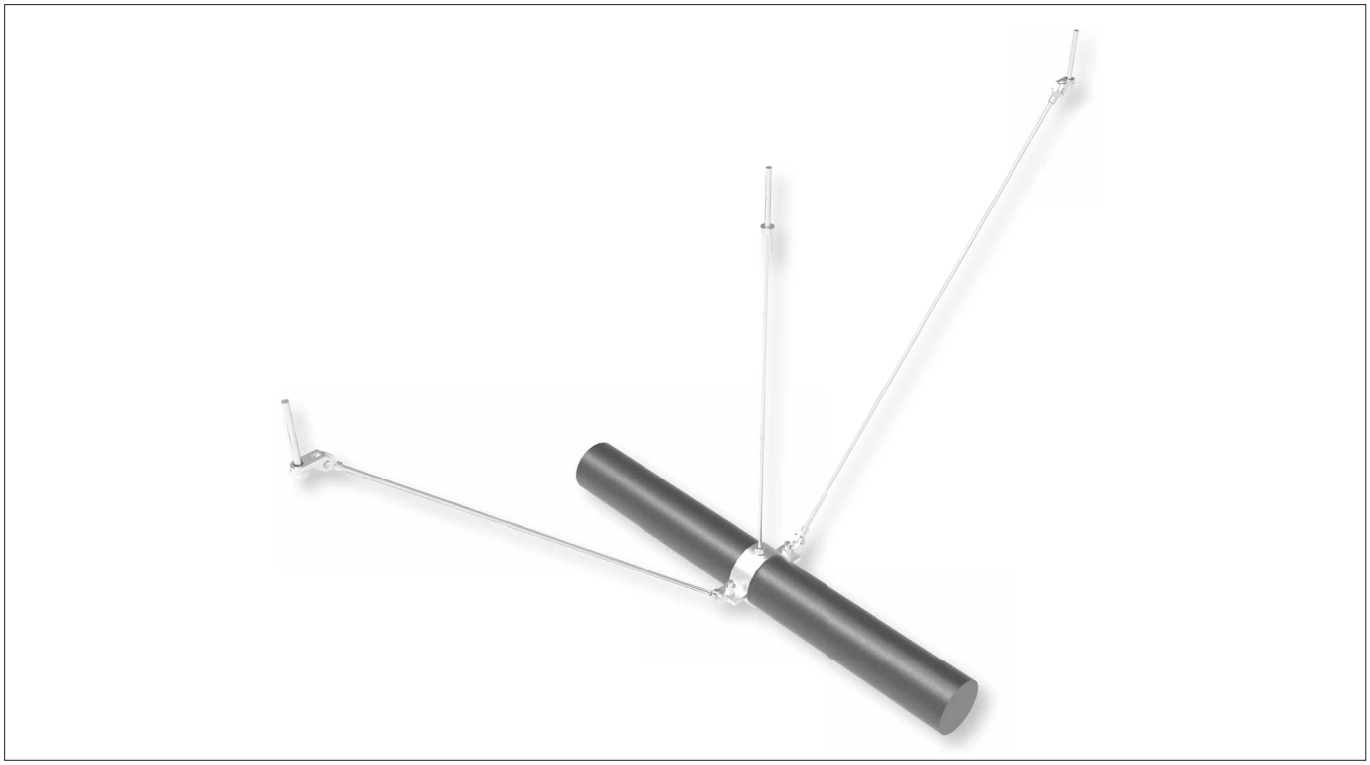

D Sistema di controventamento a 4 vie

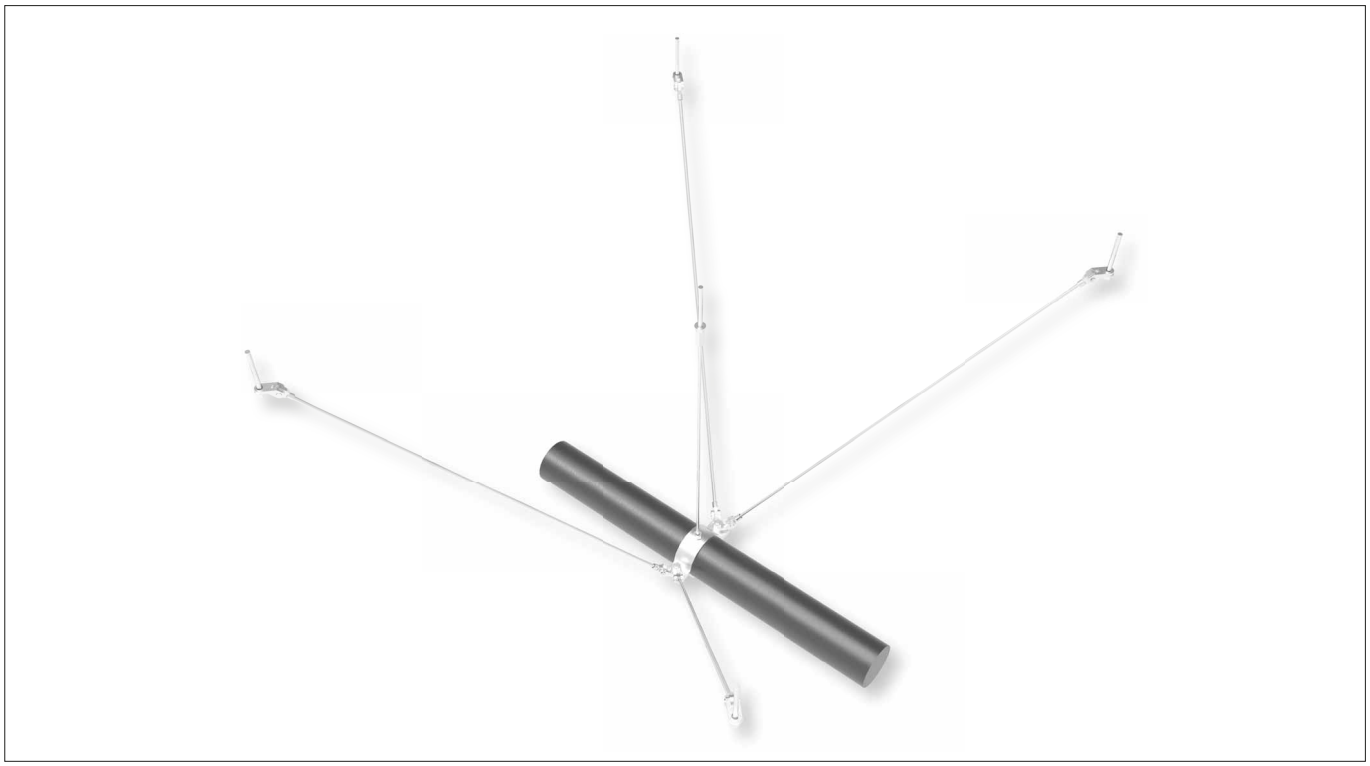

NOTA: MEFA Italia si riserva il diritto di modificare senza preavviso le informazioni contenute nel presente catalogo e non è responsabile di eventuali errori di stampa e trascrizione.

Supporti con funzione antisismica

3.1 Controventi rigidi antincendio realizzati con elementi listati

A Struttura statica



B Controvento trasversale

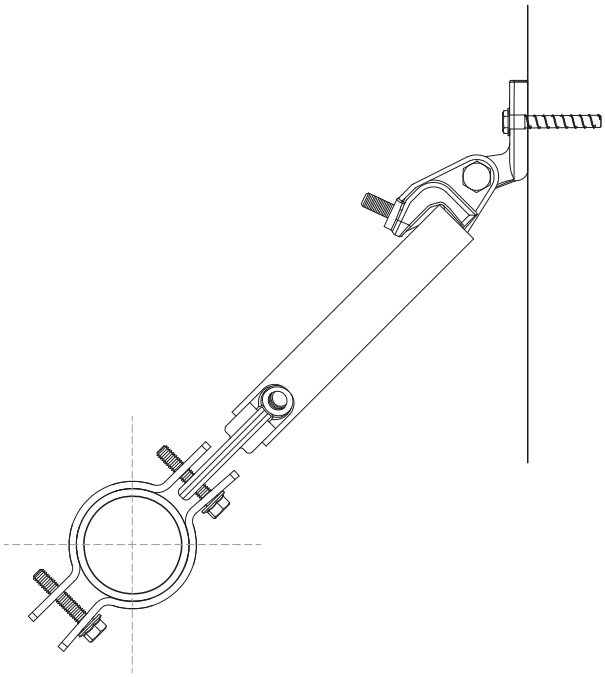

NOTA: MEFA Italia si riserva il diritto di modificare senza preavviso le informazioni contenute nel presente catalogo e non è responsabile di eventuali errori di stampa e trascrizione.

Supporti con funzione antisismica

3.1 Controventi rigidi antincendio realizzati con elementi listati

C Controvento longitudinale

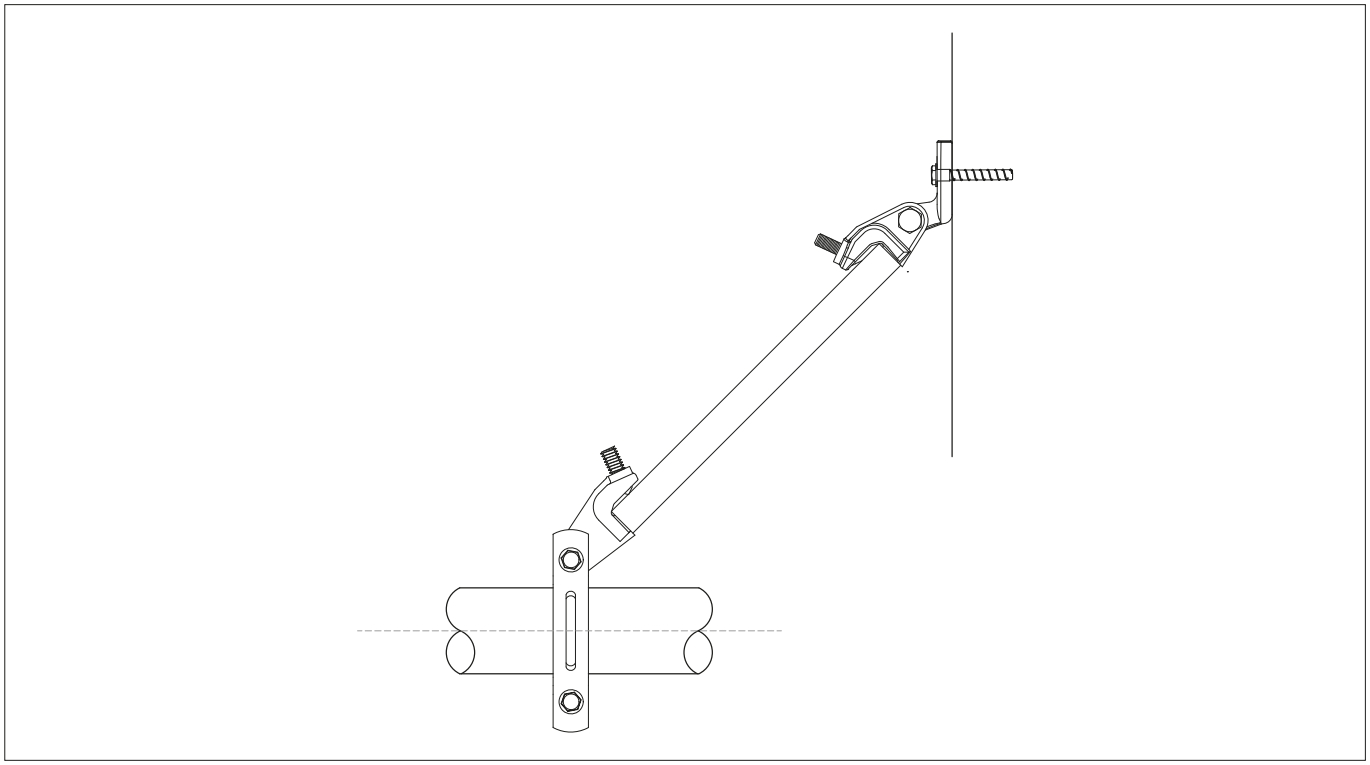

NOTA: MEFA Italia si riserva il diritto di modificare senza preavviso le informazioni contenute nel presente catalogo e non è responsabile di eventuali errori di stampa e trascrizione.

INFORMAZIONI **TECNICHE**

Tabelle pesi tubazioni, istruzioni di montaggio
e informazioni sulla protezione antincendio

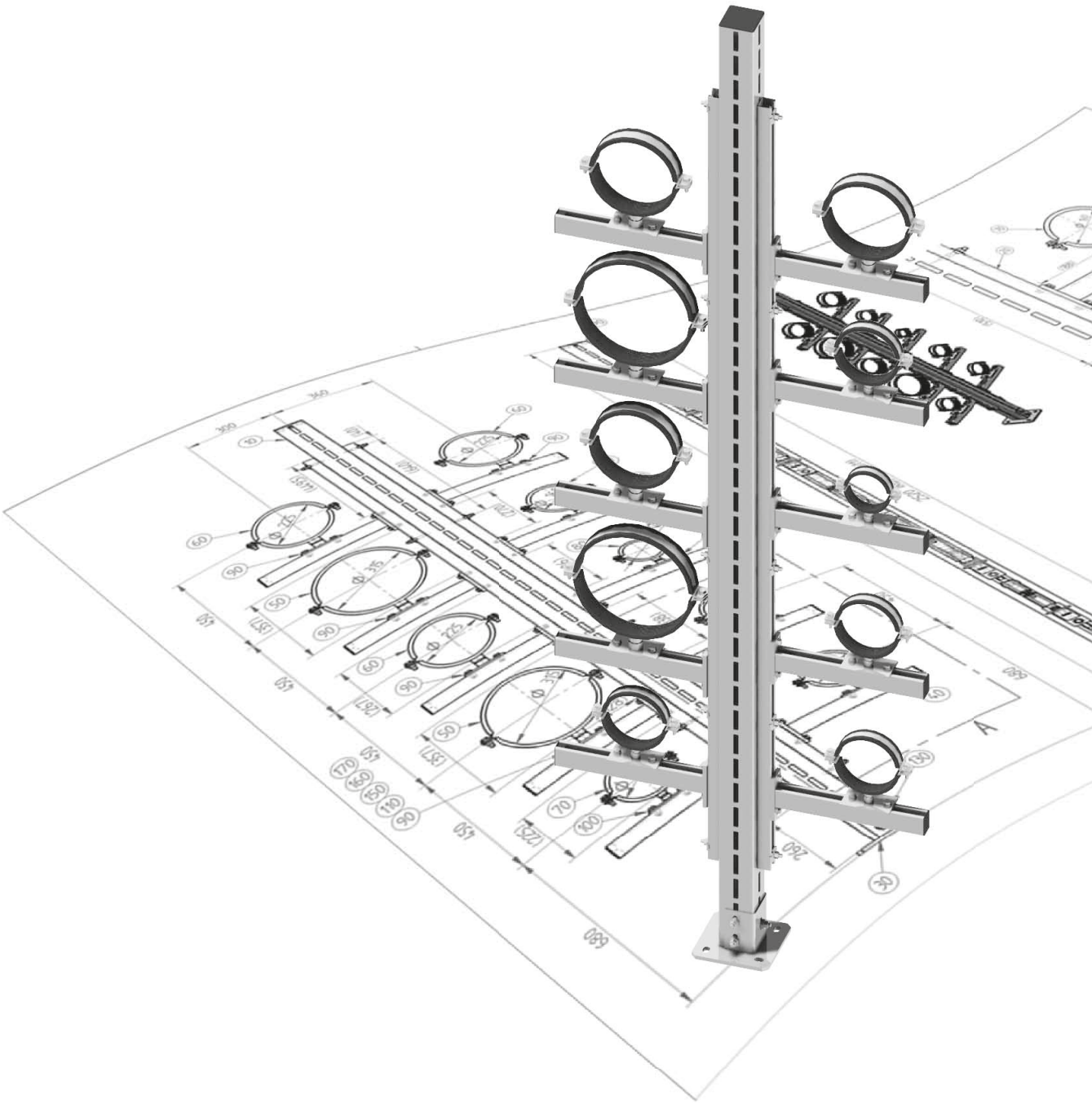

Informazioni tecniche per il dimensionamento dei supporti



I dati tecnici che seguono vi assisteranno nella fase di progettazione e dimensionamento delle strutture di supporto.

Il nostro ufficio tecnico è a vostra disposizione per fornire ulteriori informazioni sui prodotti di questo catalogo e software di calcolo delle strutture.

Il servizio tecnico include la fornitura di schede tecniche dei prodotti e relazioni di calcolo, così come l'assistenza diretta in cantiere.

Per maggiori informazioni contattate il nostro ufficio tecnico:

Tel. +39.02.93540195
Fax. +39.02.93543208
tecnico@mefa.it

Indice

A	
Antincendio negli edifici industriali e nel terziario	16/22
C	
Carichi massimi ammissibili per Collari Maxima PSM	16/26
Carichi massimi ammissibili per Collari Trabant	16/25
Certificazioni - Legenda	16/2
Coppia di serraggio delle viti dei collari	16/11
D	
Dilatazione lineare delle tubazioni	16/21
Distanze di fissaggio dei tubi	16/20
E	
Esempi di fissaggio con i morsetti alle travi di carpenteria	16/32
Esempi di sistemi per il supporto dei tubi	16/27
F	
Finiture superficiali in base alle categoria di corrosione	16/6
I	
Istruzioni per l'installazione dei Collari SIMA-CON	16/29
Istruzioni per l'installazione dei Punti Fissi	16/29
Istruzioni per l'installazione dei Rinforzi per Barre Filettate	16/39
Istruzioni per l'installazione dei tasselli	16/35
Istruzioni per l'installazione del Collare isolato ALU/PU >80<	16/33
Istruzioni per l'installazione del Collare isolato Husky	16/33
Istruzioni per l'installazione del Collare isolato Polar Plus	16/33
Istruzioni per l'installazione del Collare Pensile SLH	16/37
Istruzioni per l'installazione del Morsetto PK/PKB	16/41
Istruzioni per l'installazione del Morsetto su Trave Verticale	16/28
Istruzioni per l'installazione del Ponte di Collegamento 45	16/28
Istruzioni per l'installazione del Punto Fisso isolato	16/40
Istruzioni per l'installazione del Set Morsetto di Scorrimento Tipo A	16/38
Istruzioni per l'installazione del Set Morsetto di Scorrimento Tipo B	16/38
Istruzioni per l'installazione del Supporto per Punti Fissi HV	16/30
Istruzioni FixBOB Centum®	16/40
M	
Massima espansione del tubo consentita con il Supporto a Pendolo	16/31
Massimo carico ammissibile sotto carico di incendio per i Collari Omnia MB	16/25
Massimo carico ammissibile sotto carico di incendio per i Collari Titan HD	16/26
Materiali - Legenda	16/4
Metodi per la determinazione dei carichi dei binari	16/24
P	
Punti fissi isolati	16/34
T	
Tabella collari - Tubazioni di scarico	16/18
Tabella collari - Tubazioni in plastica	16/17
Tabella collari - Tubazioni in rame e acciaio	16/19
Tabella generale dei pesi delle Tubazioni	16/14
Tabella generale dei pesi delle Tubazioni, per tubi filettati - serie media	16/11
Tabella generale dei pesi delle Tubazioni, per tubi in acciaio saldati	16/12
Tabella generale dei pesi delle Tubazioni, per tubi in acciaio senza saldatura	16/13
TSP ® - Top Surface Protection	16/6

NOTA: MEFA Italia si riserva il diritto di modificare senza preavviso le informazioni contenute nel presente catalogo e non è responsabile di eventuali errori di stampa e trascrizione.

Certificazioni

Marchio di qualità RAL 655-B + 655-C + 655-D

Sistemi di fissaggio per tubazioni. La parte B interessa i collari per tubazioni mentre la parte C i binari di montaggio, per ciò che concerne la qualità e le specifiche di prova. La parte D del RAL-GZ 655 contiene le procedure principali per la valutazione degli accessori di connessione dei binari.

Ai prodotti testati secondo la procedura RAL è assegnato il marchio di qualità “Supporto Tubazione” e sono sottoposti a controllo da parte di Ente Terzo.

Le prove tecniche sono effettuate da un istituto prove indipendente e riconosciuto. Al fine di garantire una qualità costante del prodotto, questi sono regolarmente controllati.

Marchio di qualità RAL-GZ 656

Determinazione della deformazione di collari per tubazioni sotto incendio e sottoposti a carico statico centrato di trazione.

Il marchio di qualità “supporti per tubazioni testati al fuoco” viene assegnato solo a prodotti che sono già stati approvati con il marchio “supporto tubazioni”. Entrambi i marchi di qualità sono fondati sulla valutazione tecnica e controllo. Questo include sempre una valutazione imparziale e indipendente delle proprietà meccaniche del prodotto secondo RAL-GZ 655 e una valutazione della resistenza al fuoco secondo RAL-GZ 656.

Prova al fuoco

Testato al fuoco secondo la curva di temperatura standard, in considerazione della norma DIN EN 1363-1.
Classi di resistenza al fuoco F30, F60, F90.

R = Resistenza al fuoco

Eurocodice 3

Progetto di strutture in acciaio – Parte 1-2: Regole generali – progetto di strutture antincendio. Progetto secondo DIN EN 1993-1-2 (EC3).
Eurocodice 3 (spesso abbreviato con EC 3) è il nome della Norma Europea EN 1993 con titolo “progetto e costruzione di strutture in acciaio” ed è parte della serie di Eurocodici.

Componenti costruttivi Classe B2

B2 = componente costruttivo normalmente infiammabile, che non cola – componente costruttivo infiammabile
I componenti costruttivi sono classificati in base alla loro infiammabilità e combustibilità sulla base di un codice nazionale in accordo con la DIN 4102 “comportamento al fuoco di componenti costruttivi” o sulla base della Norma Europea DIN EN 13501 “classificazione di componenti costruttivi e tipi di costruzioni con riferimento al loro comportamento al fuoco”. Le classi di comportamento al fuoco dei componenti costruttivi sono divise in non-infiammabile (A) e infiammabile (B) in accordo alla DIN 4102; la classificazione europea DIN EN 13501 prevede 7 Euro Classi (A1, A2, B, C, D, E, F) e altre classi per il comportamento al fumo (s = fumo): Classi s1, s2 e s3, colatura (d = colatura).

Associazione degli Assicuratori Tedeschi (VdS)

G 4940029 = Numero di certificato / riconoscimento. VdS è una delle istituzioni più importanti al mondo per la sicurezza aziendale per ciò che riguarda la protezione al fuoco, la sicurezza, la prevenzione dei pericoli naturali e la sicurezza informatica. “VdS Prevenzione Perdite GmbH” è l’istituto di prova indipendente inerente alla prevenzione antincendio. I Prodotti MEFA contrassegnati da questo logo sono testati e listati.

Linea Guida VdS-2344 “Requisiti e metodi di prova per i componenti”. Procedure per l’esecuzione delle prove, il riconoscimento e la certificazione di prodotti e sistemi di protezione al fuoco e sicurezza.

Line Guida VdS CEA 4001 “Progettazione e installazione”. Contiene tutte le specifiche essenziali per il progetto, la successiva installazione ed esercizio degli impianti sprinkler.

NOTA: MEFA Italia si riserva il diritto di modificare senza preavviso le informazioni contenute nel presente catalogo e non è responsabile di eventuali errori di stampa e trascrizione.

Certificazioni

Approvazione FM

Questa approvazione viene rilasciata da un laboratorio di collaudo indipendente di FM Global, una delle più importanti compagnie assicurative internazionali. FM (Factory Mutual) Approved è un marchio utilizzato per i sistemi antincendio sprinkler. I prodotti MEFA contrassegnati da questo logo sono stati testati e listati.

Corrispondenza VdS – CEA

Adatto per l'installazione di sistemi antincendio sprinkler in elementi in calcestruzzo in accordo con i requisiti previsti dal VdS CEA 4001.

Approvazione Tecnica Europea

L'approvazione Tecnica Europea (European Technical Assessment ETA) è emessa per la costruzione di prodotti e sistemi basati sulla Direttiva Prodotti da Costruzione – implementata in Germania tramite il German Products Act (BauPG) – anche DIBt, quando non sono disponibili Norme Europee Armonizzate. Così, l'ETA è riconosciuto come test di idoneità nell'uso di questi prodotti da costruzione non regolamentati ed è alla base della loro marcatura CE. Gli ETA sono validi in tutti gli Stati Membri della UE.

ETA-17/0783 = Numero di Approvazione ETA con marchio CE

Associazione Tedesca dell'Industria del Gas e dell'Acqua

L'associazione autonoma si occupa degli ambiti tecnici e scientifici inerenti la fornitura di gas combustibile e acqua. Regole e regolamenti della DVGW costituiscono la base degli standard inerenti tecnica, sicurezza e qualità per il gas e l'acqua. La DVGW testa e certifica i prodotti a dimostrane lo stato dell'arte. In accordo alle prove, certifica: applicazioni per le installazioni generali inerenti l'acqua potabile, l'acqua calda, l'aria compressa e il gas.

Protezione civile (Svizzera)

Certificazione dell'Ufficio Federale per la Protezione Civile con sede a Berna.

Sismico

Adatto per applicazioni antisismiche.

Istituto Tedesco di Ingegneria Strutturale

L'istituto tedesco di ingegneria strutturale (DIBt) ha una funzione centrale nell'industria edilizia: attraverso le sue approvazioni, autorizzazioni e valutazioni, è garantita la sicurezza degli edifici e allo stesso tempo supporta lo sviluppo di nuovi componenti costruttivi. Ciascun certificato di prova superato è provvisto di un numero di approvazione.

Isolamento Acustico Norma DIN 4109

La norma DIN 4109 descrive i requisiti minimi per l'isolamento acustico.

I prodotti MEFA contrassegnati con questo logo possono essere usati nei progetti dove è previsto l'isolamento acustico secondo la norma DIN 4109.

Acciaio INOX Rostfrei

Etichetta del Marchio Associazione Acciaio INOX. Simboli materiale per Acciaio INOX (A2, A4 o HCR grado 1.4529).

Sistema di connessione SDS-Plus

Il sistema SDS-Plus è un sistema plug-in per la connessione rapida e sicura tra utensile e mandrino di trapano a percussione o di martello perforatore sviluppato da BOSCH nel 1975.
Oggi universalmente è identificato come "sistema diretto speciale"

Marchio del Test dell'Associazione Trapani per Muratura

NOTA: MEFA Italia si riserva il diritto di modificare senza preavviso le informazioni contenute nel presente catalogo e non è responsabile di eventuali errori di stampa e trascrizione.

Materiali

1.4520, 1.4301, 1.4510	Numeri Materiale. I gradi dell'Acciaio sono distinti tramite nomi corti o numeri materiale
ALU/PU	Elemento in Poliuretano avvolto da un foglio di Alluminio. ALU = Alluminio. PU = Poliuretano
Calcestruzzo C20/25	C = Calcestruzzo. Resistenza a compressione (cilindrica) fck=20N/mm^2 / Resistenza a compressione (Cubica) fck = 25 N/mm^2
Calcestruzzo da B25 a B55	Vecchia denominazione: B25 e B55. Nuova denominazione: C20/25 e C50/55
DC01-A	Standardizzazione Acciaio. Prima lettera: D = lamina di acciaio dolce per formatura a freddo. Seconda lettera: C = laminato a freddo. 01 = Codice numerico acciaio di grado 01 (1.0330). A = Superficie tipo A, può presentare lievi incisioni, porosità e scolorimento, non deve alterare la formabilità e l'adesione delle finiture superficiali. Acciaio di qualità non legato, è attribuito agli acciai strutturali in genere.
DD11	Standardizzazione Acciaio. Prima lettera: D = lamina di acciaio dolce per formatura a freddo. Seconda lettera: D = laminato a caldo – adattabile alla formatura a caldo diretta. 11 = Codice numerico acciaio di grado 01 (1.0332). Acciaio di qualità non legato, è attribuito agli acciai strutturali in genere.
Acciaio Cromo-Ferritico	L'acciaio ferritico è conosciuto come Acciaio INOX al cromo perché il contenuto in cromo è tra il 10,5% e il 30%. In questo caso il contenuto di carbonio diminuisce. Gli acciai ferritici hanno una struttura ferritica ad ogni temperatura perché non mostrano alcuna trasformazione di ferrite in austenite durante il riscaldamento, né trasformazione in martensite durante il raffreddamento. Per questa ragione, i cambi di fase non sono possibili e non possono esserci indurimenti dal trattamento di riscaldamento.
FK 4.6	Classe di tensione 4.6. Primo numero: 4. Tensione di trazione Rm. Rm = 4 * 100 N/mm^2. Rm = 400 N/mm^2. Secondo numero: 6. Tensione di snervamento Re. Re = 4 * 6 * 10 N/mm2. Re = 240 N/mm^2.
Nastro in fibra di vetro	Una fibra di vetro è una fibra lunga e sottile fatta di vetro. Nel processo produttivo, fili sottili sono tesi da una fusione di vetro e trasformati in diversi prodotti finiti, inclusi tessuti industriali per isolamento termico e acustico.
GTW	Ghisa bianca malleabile. La vecchia nomenclatura abbreviata è GTW e la nuova è GJMW. GJ = ghisa. M = ghisa malleabile. W = Bianca (white).
Ghisa malleabile	La ghisa malleabile è una lega di fusione di Ferro-Carbonio-Silicone avente la ledeburite quale struttura. Nella ghisa malleabile, una distinzione è fatta tra la ghisa malleabile bianca e nera, distinzione dovuta alla presenza di fratture superficiali.
PE-UHMW	Polietilene Ultra Alto Molecolare. Plastica scorrevole.
Plastica PE	Plastica Termoplastica. PE= Polietilene
Poliammide 6 (PA 6)	Termoplastica con basso attrito e proprietà scorrevoli
Gomma EPDM	Plastica: Etilene-Propilene Diene Monomero (Gomma)
Gomma resistente al fuoco (B1)	I componenti costruttivi sono classificati in base alla loro infiammabilità e combustibilità sulla base di un Codice Nazionale in accordo con la DIN 4102 "Comportamento al fuoco di componenti costruttivi" o sulla base di una Norma Europea DIN EN 13501 "Classificazione di componenti costruttivi e tipi di costruzioni con riferimento al loro comportamento al fuoco". Con riferimento ai componenti costruttivi di classe B1, questi materiali sono definiti come auto-estinguenti. B1 = non infiammabile
Gomma SBR	Plastica: Gomma Stirene Butadiene
Gomma TPE	Plastica: Elastomero TPE (Elastomero Termo Plastico)
Gomma TPE, felpata	Plastica: Elastomero Termo Plastico con felpatura in poliammide
S235JRG2	Acciaio Strutturale non legato. S = Acciaio Strutturale. 235 = Tensione di snervamento minima (in MPa) per acciaio avente spessore ≤ 16mm. JR = Energia di 27 Joule a temperatura ambiente. G2 = Livello di qualità.

NOTA: MEFA Italia si riserva il diritto di modificare senza preavviso le informazioni contenute nel presente catalogo e non è responsabile di eventuali errori di stampa e trascrizione.

Materiali

S250GD-Z150-N-A	Acciaio strutturale zincato a caldo (HDG). S = acciaio dolce. 250 = Tensione di snervamento minima (in MPa) per acciai con spessore ≤ 16mm. G = altre caratteristiche, se necessario, con 1 o 2 cifre. D = per finiture a caldo, zincatura a bagno. Z = zincatura normale. NA = zinco abituale di diversa dimensione con solita superficie. 150 = peso della finitura su entrambi i lati 150 g/m^2.
Durezza Shore	La durezza SHORE è un parametro chiave utilizzato principalmente per gli elastomeri e i polimeri elastici in gomma. E'direttamente connesso alla profondità di penetrazione e perciò è una misura della durezza del materiale. Una distinzione è fatta tra i Metodi SHORE A, C e D. Un perno a molla fatto di acciaio temprato è utilizzato quale elemento penetrante. In questi metodi, il rispettivo elemento penetrante è premuto sull'elemento da testare tramite una forza elastica e la profondità di penetrazione è così la misura della durezza SHORE.
Silicone	Siliconi chimici organopolisilossani, è un nome di un gruppo di polimeri sintetici aventi buona resistenza alle temperature e al tempo.
Ghisa sferolitica	Ghisa con grafite nodulare
V2A	Acciaio INOX. V2A = "Prova di fusione 2 Austenite". Acciai Cromo-Nichel con 13% minimo di contenuto in Cromo. Area di impiego: industria alimentare, ambiente cittadino e industriale
V4A	Acciaio resistente alla corrosione, Acciaio INOX. V4A = "Prova di fusione 4 Austenite". Acciai Cromo-Nichel-Molibdeno con 13% minimo di contenuto in Cromo. Area di impiego: industria chimica, ambiente salino.
Z410	Lega di Zinco per pressofusione a gravità ZnAl4Cu1. Componenti della lega espressi in peso %. Al: 3,7-4,1 Cu: 0,5-1,0 Mg: 0,03-0,06 Zn: rimanente.

NOTA: MEFA Italia si riserva il diritto di modificare senza preavviso le informazioni contenute nel presente catalogo e non è responsabile di eventuali errori di stampa e trascrizione.

Finiture superficiali MEFA in base alle Categorie di Corrosione

Conformità DIN EN ISO 12944 o DIN EN ISO 14713

		Finitura Superficiale	Categoria Corrosione	Rischio di Corrosione
	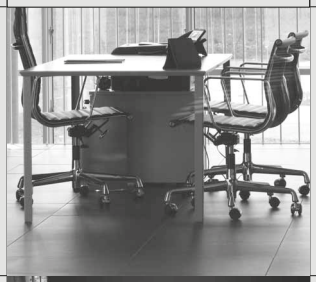	Acciaio Zincato / Lamina zincata	C1	Non Classificato / Molto Basso
		Acciaio Zincato / Lamina zincata	C2	Minimo / Basso
Top-Surface-Protection (TSP®)		**TSP®-3** Zinco-Nichel, Pezzo zincato a caldo	**C3**	Medio
		**TSP®-5 Utilizzabile**	**C4**	Forte / Alta
		**TSP®-5**	**C5-I**	Molto forte (industriale) / Molto Alta
		**TSP®-5**	**C5-M/CX**	Molto Forte (mare) / Estremo

Picture sources, pixelio.de: 1. Rainer Sturm / 2. Erich Westendarp / 4. Rainer Sturm / 5. Kurt Michel / 6. Katharina Wieland

NOTA: MEFA Italia si riserva il diritto di modificare senza preavviso le informazioni contenute nel presente catalogo e non è responsabile di eventuali errori di stampa e trascrizione.

Ambienti Interni (Esempi)	Ambienti Esterni (Esempi)
Edifici riscaldati con atmosfera neutra (ad esempio: Uffici, Negozi, Scuole, Alberghi)	Nessuno
Edifici non riscaldati con possibilità di formazione di condensa (ad esempio Palazzetti sportivi)	Atmosfera con basso livello di Inquinamento
Impianti produttivi con presenza di forte Umidità dell'aria (ad esempio: Centri di produzione alimentare, Lavanderie, Birrerie, Caseifici)	Ambienti urbani e industriali, inquinamento moderato con presenza di Biossido di zolfo. Zone costiere con bassi livelli di salinità
Impianti Chimici, Piscine, Rimesse per Barche ubicate in ambiente marino	Aree industriali e Zone costiere con moderati livelli di salinità.
Edifici o Aree molto sporche con presenza quasi permanente di condensa.	Aree Industriali in atmosfera aggressiva con presenza di elevati livelli di umidità.
Edifici o Aree molto sporche con presenza quasi permanente di condensa	Aree Costiere e Marine aventi elevati livelli di salinità

La corrosione delle superfici metalliche dipende dai seguenti fattori:

- Ambiente (aria, acqua o terreno)
- Concentrazione degli attivatori della corrosione (esempio: cloruri o solfati)
- Temperatura (la corrosione aumenta al crescere della temperatura)
- Modalità di utilizzo (esempio: abrasione meccanica)

Di fondamentale importanza sono sia le condizioni climatiche globali (paese, zona o atmosfera industriale, città o costa) così come le condizioni climatiche a livello locale (presenza di sole o di ombra, situazione meteo, variazione dell'umidità, condizioni chimiche locali). Nella norma **DIN EN ISO 12944** sono definite le categorie di corrosione (da trascurabile a molto forte / estrema), corrispondenti a 6 diverse condizioni ambientali.

La norma **DIN EN ISO 12944** tratta la protezione dalla corrosione delle strutture in acciaio tramite l'impiego dei sistemi di rivestimento; la norma **DIN EN ISO 14713** tratta la protezione dalla corrosione delle strutture in acciaio tramite l'uso della zincatura. Entrambe le due normative contemplano le stesse categorie di corrosione.

NOTA: MEFA Italia si riserva il diritto di modificare senza preavviso le informazioni contenute nel presente catalogo e non è responsabile di eventuali errori di stampa e trascrizione.

TSP® – TOP-SURFACE-PROTECTION

Rivestimento superficiale con la massima prestazione

Per l'installazione delle Tubazioni sulle Strutture edili vengono principalmente utilizzati sistemi di supporto in acciaio costituiti essenzialmente da un sistema di Binari di montaggio, Collari e Sospensioni fi lettate (barre o tubi).

Tutti questi componenti sono però costantemente soggetti al rischio di ruggine e quindi, per proteggerli, è necessario prevedere una protezione opportuna. Solo in questo modo i Supporti hanno una vita utile lunga senza subire danneggiamenti.

Per la scelta della protezione da applicare è importante conoscere le caratteristiche ambientali proprie del luogo dove è situata la Struttura edile (e di conseguenza dove andrà ubicato il Supporto) quali, ad esempio: Umidità, Temperatura, Inquinamento atmosferico (presenza di solfati o cloruri) e Salinità. È anche importante conoscere la vita utile della Struttura al fi ne della selezione del prodotto da applicare più opportuno in quanto la scelta errata potrebbe compromettere il Supporto sia per ciò che riguarda la resistenza sia per l'aspetto visivo.

Con il sistema ***TSP®***, MEFA offre un ***sistema completo di rivestimenti superficiali*** di diversa tipologia idonei anche per le Applicazioni sottoposte al più elevato livello di corrosività (Categoria ***C5***), come Piscine, Tunnel e Strutture Offshore.

Utilizzando tale Soluzione è possibile evitare in molte situazioni l'utilizzo del più costoso Sistema in ***INOX***.

Il cuore del sistema ***TSP®*** è rappresentato dai Sistemi di protezione ***TSP®-3*** e ***TSP®-5***.

TSP®-3

Il Sistema ***TSP®-3*** è ideale per l'utilizzo fino alla Categoria di corrosività ***C3***.

TSP®-5

il Sistema ***TSP®-5*** è dedicato per l'utilizzo fino alla Categoria di corrosività ***C5 I/M***. Grazie al rivestimento costituito da 3 strati, la struttura ha superato la ***prova di resistenza nella nebbia Salina*** per ***5950 ore*** * (secondo DIN EN ISO 9227).

*Informazioni sul Rivestimento

Vantaggi del Sistema TSP®-5

- Possibilità di utilizzo negli ambienti con elevato **rischio di Corrosione C5** (DIN EN ISO 12944)
- **Maggiore sicurezza e durata prolungata** rispetto alla zincatura galvanica o alla verniciatura
- **Resistente** agli acidi, alcali, oli e altri tipi di carburanti
- Possibilità di rivestire Strutture complesse o Componenti provvisti di **Cavità**
- Superficie Piatta ed **omogenea**
- **Basso consumo** di energia durante il processo di rivestimento
- **Nessuna infiltrazione** di ruggine rossa, anche nel caso in cui ci siano piccole lesioni sulla superficie

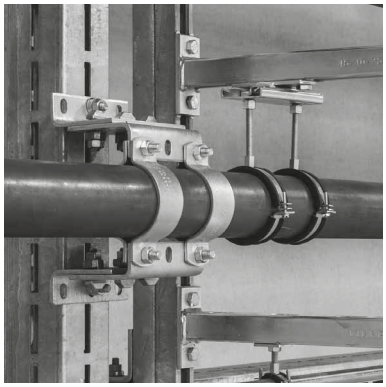



Picture sources: Rainer Sturm / pixelio.de



Picture sources: Katharina Wieland / pixelio.de

NOTA: MEFA Italia si riserva il diritto di modificare senza preavviso le informazioni contenute nel presente catalogo e non è responsabile di eventuali errori di stampa e trascrizione.

DIN EN ISO 12944 / DIN EN ISO 14713

Per la selezione della protezione superficiale più adatta si fa riferimento a due Norme:

La **DIN EN ISO 12944** e la **DIN EN ISO 14713**. Nelle Tabelle seguenti è riportata una panoramica dei periodi di protezione con relativa definizione.

Durata della Protezione fino alla prima riparazione

Per la scelta del sistema di rivestimento più opportuno occorre considerare anche la vita utile delle strutture in acciaio oltre alla categoria di corrosione.

Durata della protezione secondo la Norma (DIN EN ISO 12944)		
L	Corto	da 2 fino a 5 anni
M	Medio	da 5 fino a 15 anni
H	Lungo	oltre i 15 anni

Per elementi Rivestiti

Durata della protezione secondo la Norma (DIN EN ISO 14713)		
VL	Molto basso	da 0 fino a 2 anni
L	Basso	da 2 fino a 5 anni
M	Medio	da 5 fino a 10 anni
H	Alto	da 10 fino a 20 anni
VH	Molto Alto	oltre i 20 anni

Per elementi Zincati

Riduzione dello spessore del rivestimento di zinco, dopo il primo anno di utilizzo in ambiente esterno

I test condotti mediante nebbia salina su elementi provvisti di zincatura a caldo consentono di utilizzare la diminuzione annua dello strato di zinco quale criterio per la determinazione della categoria di corrosione.

Riduzione dello spessore di acciaio e di zinco dopo il primo anno di utilizzo in condizioni atmosferiche Secondo la DIN EN ISO 14713 / DIN EN ISO 9223		
Categoria di Corrosione	**Acciaio non legato** (Riduzione dello spessore µm)	**Zincato** (Riduzione dello spessore µm)
C1	≤ 1,3	≤ 0,1
C2	> 1,3 - 25	> 0,1 - 0,7
C3	> 25 - 50	> 0,7 - 2,1
C4	> 50 - 80	> 2,1 - 4,2
C5-I	> 80 - 200	> 4,2 - 8,4
C5-M/CX	> 200 - 700	> 8,4 - 25,0

Considerare che si possono verificare maggiori riduzioni dello spessore di zinco e di acciaio in base alle condizioni ambientali locali e al tipo di sezione dell'elemento.

NOTA: MEFA Italia si riserva il diritto di modificare senza preavviso le informazioni contenute nel presente catalogo e non è responsabile di eventuali errori di stampa e trascrizione.

Risultati del Test mediante nebbia salina

Tramite l'esecuzione di Prove di corrosione artificiali (come il Test mediante nebbia salina) è possibile stimare il corretto sistema protettivo da utilizzare per una certa categoria di corrosione.

Criteri di carico per rivestimenti su acciaio (DIN EN ISO 12944)		
Categoria di Corrosione	Durata della nebulizzazione del Sale Naturale (secondo ISO 9227) in Ore (h)	
C1	Basso (L) Medio (M) Alto (H)	
C2	Basso (L) Medio (M) Alto (H)	
C3	Basso (L) Medio (M) Alto (H)	120 240 480
C4	Basso (L) Medio (M) Alto (H)	240 480 720
C5-I	Basso (L) Medio (M) Alto (H)	480 720 1440
C5-M/CX	Basso (L) Medio (M) Alto (H)	480 720 1440

Ricordare che le prove artificiali di corrosione (come lo è il Test mediante nebbia salina) non sempre conducono agli stessi risultati ricavati dalla corrosione prodotta dagli agenti atmosferici esterni. La corrosione è infatti governata da diversi fattori e tramite i Test di laboratorio non è possibile incorporarli tutti.

Le risultanze qui sopra espresse vogliono unicamente essere di aiuto nella scelta del Sistema di rivestimento più opportuno.

Inoltre i risultati delle Prove di corrosione a breve durata (Test mediante nebbia salina) non dovrebbero essere utilizzati sugli elementi zincati a caldo per determinare la resistenza alla corrosione sul lungo periodo.
Realizzando uno strato protettivo permanente, si eviterà la corrosione.

NOTA: MEFA Italia si riserva il diritto di modificare senza preavviso le informazioni contenute nel presente catalogo e non è responsabile di eventuali errori di stampa e trascrizione.

Tabella generale dei pesi delle tubazioni, per tubi filettati - serie media

Tubi filettati serie media secondo DIN EN 10255 (DIN 2440)
Isolamento termico: Densità 120 kg / m³

DN	Dimensioni delle connessioni secondo DIN 2950 e DIN 2980 [mm]	Ø Est. [mm]	Spessore s	Peso del tubo [kg/m]				Dimensione del tubo isolato		
				Vuoto	Pieno d'acqua	Pieno d'acqua e con isolamento al 50%	Pieno d'acqua e con isolamento al 100%	Spessore isolamento al 100%	Ø Est. mm con isolamento	
									50%	100%
8	1/4“	13,5	2,30	0,64	0,71	1,39	1,90	20	40	60
10	3/8“	17,2	2,30	0,84	0,98	1,74	2,26	20	40	60
15	1/2“	21,3	2,60	1,21	1,42	2,26	2,80	20	40	60
20	3/4“	26,9	2,60	1,56	1,95	2,91	3,47	20	50	70
25	1“	33,7	3,20	2,41	3,02	4,41	5,37	30	60	90
32	1 1/4“	42,4	3,20	3,10	4,15	5,74	6,75	30	70	100
40	1 1/2“	48,3	3,20	3,56	4,98	7,03	8,54	40	90	130
50	2“	60,3	3,60	5,03	7,31	10,03	12,16	50	110	160
65	2 1/2“	76,1	3,60	6,42	10,24	13,80	16,72	60	140	200
80	3“	88,9	4,00	8,36	13,60	18,47	23,01	80	170	250
100	4“	114,3	4,50	12,20	20,89	27,70	34,41	100	210	310
125	5“	139,7	5,00	16,60	29,40	37,13	44,32	100	240	340
150	6“	165,1	5,00	19,80	38,13	46,78	54,44	100	270	370

- I pesi possono subire variazioni
- Devono essere rispettate le specifiche del produttore dei tubi

Coppia di serraggio delle viti dei collari

Tutte le viti installate sui collari devono essere serrate secondo le indicazioni riportate nella Tabella 1, in funzione delle dimensioni. I carichi indicati nelle schede tecniche sono garantiti se il serraggio delle viti è stato eseguito rispettando tali valori.

Dimensione Vite	Coppia di serraggio
M4	1 Nm
M5	2 Nm
M6	2 Nm
M8	3 Nm
M10	5 Nm
M12	10 Nm
M16	20 Nm
M20	25 Nm
M24	25 Nm

Le coppie di serraggio indicate sono relative solo a collari soggetti unicamente ad azione di trazione, non sono applicabili a collari sottoposti ad azione assiale.
Questi sono regolati singolarmente e per essi è possibile utilizzare la tecnica applicativa MEFA.

NOTA: MEFA Italia si riserva il diritto di modificare senza preavviso le informazioni contenute nel presente catalogo e non è responsabile di eventuali errori di stampa e trascrizione.

Tabella generale dei pesi delle tubazioni, per tubi in acciaio saldati

Tubi in acciaio saldati secondo DIN EN 10220 (DIN 2458) - serie sottile
Isolamento termico: Densità 120 kg / m³

DN	ø esterno secondo DIN 1080 [mm]	Spessore s [mm]	Peso del tubo [kg/m]				Dimensione del tubo isolato		
			Vuoto	Pieno d'acqua	Pieno d'acqua e con isolamento al 50%	Pieno d'acqua e con isolamento al 100%	Spessore isolamento al 100%	Ø Est. mm con isolamento	
								50%	100%
8	13,5	1,80	0,52	0,60	1,28	1,78	20	30	50
	16,0	1,80	0,63	0,75	1,48	2,00	20	40	60
10	17,2	1,80	0,68	0,83	1,59	2,11	20	40	60
15	21,3	2,00	0,95	1,19	2,03	2,57	20	40	60
20	26,9	2,00	1,23	1,64	2,60	3,16	20	50	70
	31,8	2,00	1,47	2,08	3,42	4,37	30	60	90
25	33,7	2,00	1,56	2,26	3,64	4,61	30	60	90
32	42,4	2,30	2,27	3,40	4,98	6,00	30	70	100
	44,5	2,30	2,39	3,64	5,60	7,08	40	90	130
40	48,3	2,30	2,61	4,11	6,16	7,67	40	90	130
	51,0	2,30	2,76	4,45	6,57	8,10	40	90	130
50	57,0	2,30	3,10	5,26	7,89	10,00	50	110	160
	60,3	2,30	3,29	5,73	8,45	10,58	50	110	160
	63,5	2,30	3,47	6,20	9,00	11,17	50	110	160
	70,0	2,60	4,32	7,62	11,01	13,85	60	130	190
65	76,1	2,60	4,71	8,66	12,22	15,14	60	140	200
80	88,9	2,90	6,15	11,57	16,45	20,98	80	170	250
	101,6	2,90	7,06	14,27	20,62	27,09	100	200	300
	108,0	2,90	7,52	15,72	22,30	28,89	100	210	310
100	114,3	3,20	8,77	17,91	24,72	31,43	100	210	310
	127,0	3,20	9,77	21,19	28,46	35,41	100	230	330
	133,0	3,60	11,49	23,92	31,40	38,46	100	230	330
125	139,7	3,60	12,08	25,87	33,60	40,78	100	240	340
	152,4	4,00	14,64	31,02	39,20	46,63	100	260	360
	159,0	4,00	15,29	33,20	41,62	49,17	100	260	360
150	168,3	4,00	16,21	36,39	45,15	52,87	100	270	370
	177,8	4,50	19,23	41,61	50,71	58,62	100	280	380
	193,7	4,50	21,00	47,79	57,47	65,67	100	300	400
200	219,1	4,50	23,82	58,48	69,08	77,76	100	320	420
225	244,5	5,00	29,53	72,72	84,23	93,39	100	340	440
250	273,0	5,00	33,05	87,37	99,91	109,61	100	370	470
300	323,9	5,60	43,96	120,76	135,13	145,79	100	425	525
350	355,6	5,60	48,34	141,49	157,02	168,27	100	460	560
400	406,4	6,30	62,16	183,96	201,32	213,53	100	510	610
450	457,0	6,30	70,02	225,13	244,32	257,49	100	560	660
500	508,0	6,30	77,95	270,70	293,06	308,91	110	620	730
550	559,0	6,30	85,87	320,35	346,09	364,88	120	680	800
600	610,0	6,30	93,80	374,09	401,86	421,80	120	730	850
650	660,0	7,10	114,32	441,88	471,64	492,71	120	780	900

- I pesi possono subire variazioni
- Devono essere rispettate le specifiche del produttore dei tubi

NOTA: MEFA Italia si riserva il diritto di modificare senza preavviso le informazioni contenute nel presente catalogo e non è responsabile di eventuali errori di stampa e trascrizione.

Tabella generale dei pesi delle tubazioni, per tubi in acciaio senza saldatura

Tubi in acciaio senza saldatura secondo DIN EN 10220 (DIN 2448) - Serie pesante
Isolamento termico: Densità 120 kg / m³

DN	ø esterno secondo DIN 1080 [mm]	Spessore s [mm]	Peso del tubo [kg/m]				Dimensione del tubo isolato		
			Vuoto	Pieno d'acqua	Pieno d'acqua e con isolamento al 50%	Pieno d'acqua e con isolamento al 100%	Spessore isolamento al 100%	Ø Est. mm con isolamento	
								50%	100%
8	13,5	1,80	0,52	0,60	1,28	1,78	20	30	50
	16,0	1,80	0,63	0,75	1,48	2,00	20	40	60
10	17,2	1,80	0,68	0,83	1,59	2,11	20	40	60
15	21,3	2,00	0,95	1,19	2,03	2,57	20	40	60
20	26,9	2,30	1,40	1,79	2,75	3,31	20	50	70
	31,8	2,60	1,87	2,43	3,77	4,72	30	60	90
25	33,7	2,60	1,99	2,63	4,02	4,98	30	60	90
32	42,4	2,60	2,55	3,64	5,23	6,24	30	70	100
	44,5	2,60	2,69	3,90	5,86	7,34	40	90	130
40	48,3	2,60	2,93	4,39	6,44	7,95	40	90	130
	51,0	2,60	3,10	4,75	6,87	8,40	40	90	130
50	57,0	2,90	3,87	5,93	8,56	10,67	50	110	160
	60,3	2,90	4,11	6,44	9,16	11,30	50	110	160
	63,5	2,90	4,33	6,95	9,75	11,92	50	110	160
	70,0	2,90	4,80	8,04	11,42	14,27	60	130	190
65	76,1	2,90	5,24	9,12	12,68	15,59	60	140	200
80	88,9	3,20	6,76	12,11	16,98	21,51	80	170	250
	101,6	3,60	8,70	15,70	22,05	28,52	100	200	300
	108,0	3,60	9,27	17,25	23,83	30,42	100	210	310
100	114,3	3,60	9,83	18,84	25,65	32,35	100	210	310
	127,0	4,00	12,13	23,26	30,52	37,47	100	230	330
	133,0	4,00	12,73	25,00	32,48	39,54	100	230	330
125	139,7	4,00	13,39	27,01	34,73	41,92	100	240	340
	152,4	4,50	16,41	32,56	40,75	48,17	100	260	360
	159,0	4,50	17,15	34,82	43,24	50,79	100	260	360
150	168,3	4,50	18,18	38,11	46,87	54,59	100	270	370
	177,8	5,00	21,31	43,42	52,52	60,43	100	280	380
	193,7	5,60	25,98	52,14	61,81	70,02	100	300	400
200	219,1	6,30	33,06	66,55	77,15	85,83	100	320	420
225	244,5	6,30	37,01	79,25	90,76	99,92	100	340	440
250	273,0	6,30	41,44	94,69	107,23	116,93	100	370	470
300	323,9	7,10	55,47	130,80	145,18	155,84	100	425	525
350	355,6	8,00	68,58	159,16	174,68	185,94	100	460	560
400	406,4	8,80	86,29	205,01	222,37	234,58	100	510	610
450	457,2	10,00	110,29	260,41	279,60	292,77	100	560	660
500	508,0	11,00	134,82	320,33	342,69	358,54	110	620	730
550	559,0	12,50	168,47	392,43	418,17	436,95	120	680	800
600	610,0	12,50	184,19	452,97	480,74	500,68	120	730	850
650	660,0	14,20	226,15	539,46	569,23	590,30	120	780	900

- I pesi possono subire variazioni
- Devono essere rispettate le specifiche del produttore dei tubi

NOTA: MEFA Italia si riserva il diritto di modificare senza preavviso le informazioni contenute nel presente catalogo e non è responsabile di eventuali errori di stampa e trascrizione.

Tabella generale dei pesi delle tubazioni

Larghezza Nominale DN Ø interno di	Spessore e [mm]	Peso del tubo [kg/m]
Canale di ventilazione (spiralato) DIN EN 12237 (DIN 24145)		
71	0,4	0,70
80	0,4	0,79
90	0,4	0,88
100	0,6	1,47
112	0,6	1,65
125	0,6	1,84
140	0,6	2,06
150	0,6	2,21
160	0,6	2,36
180	0,6	2,65
200	0,6	2,95
224	0,6	3,31
250	0,6	3,69
280	0,6	4,13
300	0,8	5,90
315	0,8	6,20
355	0,8	6,99
400	0,8	7,88
450	0,8	8,86
500	0,8	9,85
560	0,8	11,03
600	1,0	14,77
630	1,0	15,51
710	1,0	17,49
800	1,0	19,70
900	1,0	22,17
1000	1,2	29,56
1120	1,2	33,11
1250	1,2	36,96
1400	1,5	51,73
1600	1,5	59,13
1800	1,5	66,53
2000	1,5	73,93

Ø Esterno [mm]	Spessore [mm]	Peso del tubo vuoto [kg/m]	pieno d'acqua [kg/m]	con isolamento [kg/m]	Distanza di fissaggio [m]
Tubi in rame secondo DIN EN 1057 (DIN 1786)					
8,0	1,0	0,20	0,22	0,40	0,60
10,0	1,0	0,25	0,30	0,50	1,00
12,0	1,0	0,31	0,39	0,60	1,25
15,0	1,0	0,39	0,52	0,70	1,25
18,0	1,0	0,48	0,68	0,90	1,50
22,0	1,0	0,59	0,90	1,20	2,00
28,0	1,5	1,11	1,60	2,20	2,25
35,0	1,5	1,41	2,21	2,90	2,75
42,0	1,5	1,70	2,90	3,90	3,00
54,0	2,0	2,91	4,87	6,50	3,50
64,0	2,0	3,47	6,29	8,70	4,00
76,1	2,0	4,14	8,23	11,3	4,25
88,9	2,0	4,86	10,52	14,5	4,75
108,0	2,5	7,37	15,71	21,8	5,00
133,0	3,0	10,90	23,57	30,7	5,00
159,0	3,0	13,09	31,47	37,3	5,00

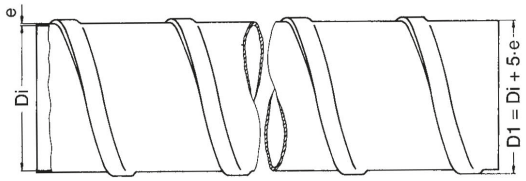

- I pesi possono subire variazioni
- Devono essere rispettate le specifiche del produttore dei tubi

NOTA: MEFA Italia si riserva il diritto di modificare senza preavviso le informazioni contenute nel presente catalogo e non è responsabile di eventuali errori di stampa e trascrizione.

Tabella generale dei pesi delle tubazioni

DN	Ø Esterno [mm]	Spessore [mm]	Peso del tubo vuoto [kg/m]	Peso del tubo pieno d'acqua [kg/m]	Distanza di fissaggio [m]	
Tubo di scarico in ghisa (SML) - secondo DIN EN 877 (DIN 19522)						
40	48	3,0	3,10	4,50		
50	58	3,5	4,30	6,40		
70	78	3,5	5,90	9,90	circa 1,50	
80	83	3,5	6,30	10,90	rispettare le specifiche	
100	110	3,5	8,50	16,80	del produttore dei	
125	135	4,0	11,90	24,60	tubi e raddoppiare	
150	160	4,0	14,20	32,40	il numero dei	
200	210	5,0	23,40	54,80	supporti.	
250	274	5,5	33,60	88,00		
300	326	6,0	43,70	121,20		
Tubo di scarico in PE (Geberit) - secondo DIN EN 12056 (DIN 1986)						
30	32	3,0	0,26	0,79	0,8	
40	40	3,0	0,33	1,23	0,8	
50	50	3,0	0,42	1,94	0,8	
56	56	3,0	0,47	2,43	0,8	
70	75	3,0	0,65	4,38	0,8	
90	90	3,5	0,91	6,32	0,9	
100	110	4,3	1,35	9,42	1,1	≤ 20°
125	125	4,9	1,75	12,20	1,3	
150	160	6,2	2,84	19,95	1,6	
200	200	6,2	3,58	31,22	2,0	
250	250	7,8	5,63	48,78	2,0	
300	315	9,8	8,92	77,45	2,0	
Tubo di scarico in PVC - secondo DIN 8062						
40	50	1,8	0,40	2,09	0,8	
50	63	1,9	0,53	3,29	1,0	
70	75	2,2	0,73	4,65	1,2	
80	90	2,7	1,08	6,70	1,35	≤ 40°
100	110	3,2	1,57	10,00	1,5	
125	125	3,7	2,06	12,92	1,6	
150	160	4,7	3,35	21,16	1,8	
Tubo in PP (pressione PN10 - SDR11) - secondo DIN EN ISO 15874 (DIN 8077/78)						
15	20	1,9	0,11	0,32	0,6	
20	25	2,3	0,17	0,50	0,75	
25	32	2,9	0,27	0,80	0,9	
32	40	3,7	0,41	1,25	1,0	
40	50	4,6	0,64	1,95	1,2	
50	63	5,8	1,01	3,09	1,4	≤ 20°
-	75	6,8	1,42	4,36	1,5	
65	90	8,2	2,03	6,28	1,6	
80	110	10,0	3,01	9,37	1,8	
100	125	11,4	3,90	12,10	1,9	

- I pesi possono subire variazioni
- Devono essere rispettate le specifiche del produttore dei tubi

NOTA: MEFA Italia si riserva il diritto di modificare senza preavviso le informazioni contenute nel presente catalogo e non è responsabile di eventuali errori di stampa e trascrizione.

Tabella generale dei pesi delle tubazioni

DN	Ø Esterno [mm]	Spessore [mm]	Peso del tubo vuoto [kg/m]	Peso del tubo pieno d'acqua [kg/m]	Distanza di fissaggio [m]
Tubi in acciaio (Tipo Mapress) - Acciaio zincato (interno ed esterno)					
10	12	1,2	0,32	0,39	1,25
12	15	1,2	0,41	0,53	1,25
15	18	1,2	0,50	0,69	1,50
20	22	1,5	0,76	1,04	2,00
25	28	1,5	0,98	1,47	2,25
32	35	1,5	1,24	2,04	2,75
40	42	1,5	1,50	2,69	3,00
50	54	1,5	1,94	3,99	3,50
65	76,1	2,0	3,66	7,74	4,25
80	88,9	2,0	4,29	9,95	4,75
100	108	2,0	5,23	13,72	5,00
Tubi in acciaio inox (Tipo Mapress) - Materiale 1.4401					
10	12	1,0	0,28	0,36	1,25
12	15	1,0	0,35	0,48	1,25
15	18	1,0	0,43	0,63	1,50
20	22	1,2	0,63	0,93	2,00
25	28	1,2	0,81	1,32	2,25
32	35	1,5	1,26	2,06	2,75
40	42	1,5	1,52	2,72	3,00
50	54	1,5	1,97	4,02	3,50
65	76,1	2,0	3,72	7,80	4,25
80	88,9	2,0	4,36	10,02	4,75
100	108	2,0	5,32	13,81	5,00
Tubo in materiale composito (Tipo Mepla) - Alu/PE (Coeff. di dilatazione α = 0,026 mm/(mK))					
12	16	2,25	0,14	0,24	1,50
15	20	2,5	0,19	0,36	1,50
20	26	3,0	0,30	0,61	1,50
25	32	3,0	0,42	0,95	2,00
32	40	3,5	0,60	1,45	2,00
40	50	4,0	0,84	2,23	2,50
50	63	4,5	1,10	3,40	2,50
65	75	4,7	1,45	4,83	2,50

- I pesi possono subire variazioni
- Devono essere rispettate le specifiche del produttore dei tubi

NOTA: MEFA Italia si riserva il diritto di modificare senza preavviso le informazioni contenute nel presente catalogo e non è responsabile di eventuali errori di stampa e trascrizione.

Tabella collari - tubazioni in plastica

Diametro tubazione	Clipstar	Clipmaster	Sigma	Trabant	Omnia	Omnia MB	Maxima PSM	Titan	di scorrimento		PVDF AGRU, Frank, GF	PVC DIN 8061 DIN 8062	PE-HD duro DIN 8074 DIN 8075	PP DIN 8077 DIN 8078	PP-Tipo 3 DIN 8077 DIN 8078 Aquatherm Fusiotherm	PP-Tipo 3 DIN 8077 DIN 8078 Fusiotherm Stabi-Rohr
									Sigma	Omnia MB						
	Pagina catalogo															
	1/28	1/30	1/2	1/4	1/8	1/9	1/15	1/19	1/13	1/14						
pollici / mm	campo di lavoro da - a [mm]										D.E. [mm]	D.E. [mm]	D.E. [mm]	D.E. [mm]	D.E. [mm]	D.E. [mm]
8		8										8				
10	10	10										10	10			
12	12	12	12-15	12-15					12			12	12			
1/4"			12-15	12-15												
15	15	15	12-15	12-15	15-17	15-20	15-19		15							
16			16-19	16-20	15-17	15-20	15-19		16		16	16	16	16	16	
3/8"	18	18	16-19	16-20	18-20	15-20	15-19		18							17,8
19			16-19	16-20	18-20	15-20	15-19									
20			20-23	16-20	18-20	15-20	20-25		20		20	20	20	20	20	
1/2"	22	22	20-23	21-25	22-24	22-28	20-25		22							21,9
23			20-23	21-25	22-24	22-28	20-25									
25			25-29	21-25	22-24	22-28	20-25		25		25	25	25	25	25	
3/4"	28	28	25-29	26-30	28-30	22-28	26-30		28							27,0
32			32-35	32-37		30-35	31-36		32		32	32	32	32	32	
1"	35	35	32-35	32-37	35-37	30-35	31-36		35							34,1
38						38-42	38-45		38							
40			40-44			38-42	38-45		40		40	40	40	40	40	
11/4"	42		40-44	42-46	42-43	38-42	38-45		42							42
46				42-46	44-47	44-48	38-45		46							
48			48-52	48-52	48-49	44-48	47-51									
50			48-52	48-52	50-52	50-54	47-51			50	50	50	50	50	50	
52			48-52	48-52	50-52	50-54	47-51			52						52
53			53-57			50-54	53-57									
54			53-57	54-58	54	50-54	53-57			54						
57			53-57	54-58	57	56-60	53-57									
2"			58-60	60-65	60	56-60	58-64									
64				60-65		61-65	58-64	64			63	63	63	63	63	
65				60-65		61-65	65-70			65						65
70				70-76		70-73	65-70									
73				70-76		70-73	72-78									
21/2"				76-83		75-83	72-78	76			75	75	75	75	75	77
3"				85-90		84-89	84-90	89		90	90	90	90	90	90	
101,6						100-105	102-106									
108				108-114		108-112	108-112	108								
110				108-114		108-112	108-112	110		110	110	110	110	110	110	
4"				108-114		114-116	113-117	114								113,6
121				121-125		121-125	120-125									
125				121-125		121-125	120-125	125			125	125	125	125	125	
133				132-136		132-136	133-136	133								
135				132-136		132-136	133-136	135								
5"				137-141		137-141	137-142	140			140	140	140	140		
150							145-150									
159				159-163		159-163	158-163	160							160	
6"				164-168		164-168	164-168	165								
168				164-168		164-168	164-168	168								
194							190-194	194								
200							198-203	200			200	200	200	200	200	
216																
219,1							219-223	220								
225							225-230	225			225	225	225	225		
244							242-246	245								
273							270-275	273								

NOTA: MEFA Italia si riserva il diritto di modificare senza preavviso le informazioni contenute nel presente catalogo e non è responsabile di eventuali errori di stampa e trascrizione.

Tabella collari - tubazioni di scarico

Diametro tubazioni	Sigma	Trabant	Omnia	Omnia MB	Maxima PSM	Titan	SML		tubo alta pressione PVC DIN EN ISO 18532		Wavin AS DIN 4109 DIN EN 12056		Wavin KG DIN EN 1401 DIN EN 13476-2 PVC-U		Rotstrich HT DIN EN 1451 DIN EN 4102 DIN 8078 DIN 19560-10		Geberit PE-HD DIN EN 1519-1 DIN 19535-10 DIN EN 12666-1		LORO X(St.) DIN EN 612 DIN EN 1123 XCL (A2/ A4) DIN EN 112 L-N(Cu) DIN EN 612 DIN 1754/1786		LORO L Verbund DIN 4102 e DIN 1986 DIN EN 1123/ DIN EN ISO 1461		Möck GM-X St - fsv Cu, VA		Möck GM-X Verbund St, Cu, VA, PU	
	Pagina catalogo																									
	1/2	1/4	1/8	1/9	1/15	1/19																				
Pollici / mm	campo di lavoro da - a [mm]						DN	D.E. [mm]	DN	D.E. [mm]	DN	D.E. [mm]	DN	D.E. [mm]	DN	D.E. [mm]	DN	D.E. [mm]	DN	D.E. [mm]	DN	D.E. [mm]	DN	D.E. [mm]	DN	D.E. [mm]
32	32-35	32-37		30-35	31-36												30	32								
38				38-42	38-45										40	40	40	40					40	42		
50	48-52	48-52	50-52	50-54	47-51										50	50	50	50								
53	53-57			50-54	53-57																		50	53		
58	58-60	54-58		56-60	53-57		50	58									56	56								
2"	58-60	60-65	60	56-60	58-64						56	58														
64		60-65		61-65	58-64	64			50	63																
73		70-76		70-73	72-78																		70	73		
21/2"		76-83		75-83	72-78	76	70	78	65	75	70	78			70	75	70	75	70	73						
83		76-83		75-83			80	83																		
3"		85-90		84-89	84-90	89			80	90	90	90					90	90	80	89	50	89	80	89	50	89
102				100-105	102-106																70	102	100	102	70	102
110		108-114		108-112	108-112	110	100	110	100	110	100	110	100	110	100	110	100	110	100	102						
125		121-125		121-125	120-125	125					125	135	125	125	125	125	125	125								
133		132-136		132-136	133-136	133													125	133	100	133	125	133		
134/135		132-136		132-136	133-136	135	125	135																	100	134
5"		137-141		137-141	137-142	140			125	140																
160		159-163		159-163	158-163	160	150	160	150	160	150	160	150	160	150	160	150	160	150	159			150	159		
164		164-168		164-168	164-168	165																			125	164
168		164-168		164-168	164-168	168															125	168				
200					198-203	200					200	200	200	200			200	200	200	219						
204					198-203																				150	204
210					207-213	210	200	210																		
219,1					219-223	219															150	219	200	219		
225					225-230	225			200	225																
250													250	250			250	250								
273					270-275	273															200	273	250	273	250	273
274					270-275	273	250	274																		x

NOTA: MEFA Italia si riserva il diritto di modificare senza preavviso le informazioni contenute nel presente catalogo e non è responsabile di eventuali errori di stampa e trascrizione.

T. +39 02 93540195

info@mefa.it

Tabella collari - tubazioni in rame, acciaio

Diametro tubazioni	Clipstar	Clipmaster	Sigma	Trabant	Omnia	Omnia MB	Maxima PSM	Titan	di scorrimento		Tubo in rame DIN EN 1057	WICU-Tubo Flex		WICU-Tubo Eco		Tubo filettato DIN EN 10255			Tubo in acciaio DIN EN 10220 DIN 2460		Tubo Inox DIN EN 10272	
	Pagina catalogo								Sigma	Omnia MB												
	1/28	1/30	1/2	1/4	1/8	1/9	1/15	1/19	1/13	1/14												
Pollici / mm	campo di lavoro da - a [mm]										D.E. [mm]	Dimensione [mm]	D.E. [mm]	Dimensione [mm]	D.E. [mm]	DN	Diametro [poll.]	D.E. [mm]	DN	D.E. [mm]	DN	D.E. [mm]
8		8									8x1											
10	10	10									10x1	6x1	9									
12	12	12	12-15	12-15					12		12x1	8x1	11									
1/4"			12-15	12-15								10x1	13			8	1/4“	13,5		13,5		
15	15	15	12-15	12-15	15-18	15-20	15-19		15		15x1											
16			16-19	15-20	15-18	15-20	15-19		16			12x1	16					16,0		16,0		
3/8"	18	18	16-19	15-20	18-21	15-20	15-19		18		18x1					10	3/8“	17,2	10	17	10	172
19			16-19	15-20	18-21	15-20	15-19					15x1	19							19		
20			20-23	15-20	18-21	15-20	20-25		20											20,0		
1/2"	22	22	20-23	20-25	22-25	22-28	20-25		22		22x1					15	1/2“	21,3	15	21,3	15	213
23			20-23	20-25		22-28	20-25					18x1	22									
25			25-29	25-30	22-25	22-28	20-25		25											25		
3/4"			25-29	25-30	28-31	22-28	26-30															
3/4"	28	28	25-29	25-30	28-31	22-28	26-30		28		28x1,5	22x1	26			20	3/4“	26,9	20	26,9	20	26,9
32			32-35	32-37		30-35	31-36		32			28x1	33									31,8
1"	35	35	32-35	32-37	35-38	30-35	31-36		35		35x1,5			12x1	34	25	1“	34	25	33,7	25	33,7
38					35-38	38-42	38-45		38					15x1	38			38,0				
40			40-44			38-42	38-45		40			35x1,2	40									
11/4"	42		40-44	42-46	42-44	38-42	38-45		42		42x1,5	35x1,2	40	18x1	42	32	1 1/4“	42,4	32	42,4 / 44,5	32	42,4
46				42-46	44-47	44-48	38-45		46					22x1	45							
48			48-52	47-52	48-51	44-48	47-51					42x1,2	48			40	1 1/2“	48,3	40	48	40	48
50			48-52	47-52	48-51	50-54	47-51			50										51		51
52			48-52	47-52		50-54				52												
53			53-57	53-58		50-54	53-57															
54			53-57	53-58	54-58	50-54	53-57			54	54x1,5											
57			58-60	53-58			53-57													57,0		57,0
2"				59-65	57-61	56-60	58-64					54x1,5	60			50	2“	60,3	50	60,3	50	60,3
64				59-65	61-64	63-64	58-64	64		63				28x1	63				50	63,5	50	63,5
65				59-65			65-70			65												
70				70-73		70-73	65-70			69				35x1,2	71				65	70		
73				70-73		70-73	72-78															
21/2"				75-80		75-83	72-78	76		77	76,1x2					65	2 1/2“	76,1	65	76,1	65	76,1
84				85-90			84-90			90	88,9x2											
3"				85-90		84-89	84-90	89						42x1,2	90	80	3“	88,9	80	88,9	80	88,9
102						100-105	102-106													102	90	101,6
108				108-114		108-112	108-112	108			108x2,5			54x1,5	109				100	108		
110				108-114		108-112	108-112	110		110												
4"				108-114		114-116	113-117	114		116						100	4“	114,3				
121						121-125	120-125												110	121		
125						121-125	120-125	125														
133						132-136	133-136	133			133x3								125	133	125	133
135						132-136	133-136															
5"						137-141	137-142	140								125	5“	139,7	125	139,7	125	139,7
150							145-150															
159						159-163	158-163	160			159x3								150	159,0	150	159,0
6"						164-168	164-168	165								150	6“	165,1	150	165,1	150	165,1
168						164-168	164-168	168											150	168,3	150	168,3
194							190-194	194											175	193,7		
200							198-203	200														
216,0																					200	216
219							219-223	220			219x3								200	219,1		
225							225-230	225														
244							242-246	245											225	245		
							270-275	273											260	273		

NOTA: MEFA Italia si riserva il diritto di modificare senza preavviso le informazioni contenute nel presente catalogo e non è responsabile di eventuali errori di stampa e trascrizione.

T. +39 02 93540195

info@mefa.it

Distanze di fissaggio dei tubi

Generalità:

La valutazione e la scelta del sistema di fissaggio deve essere effettuata basandosi sulle condizioni della struttura edile, sulla situazione ambientale e su quella di lavoro.

La distanza tra supporti di fissaggio dipende dal peso e dallo spessore della tubazione, dalla densità del fluido e dalla temperatura di lavoro.

Le distanze di fissaggio specificate sono da considerarsi indicative e devono essere verificate in ogni singola situazione.

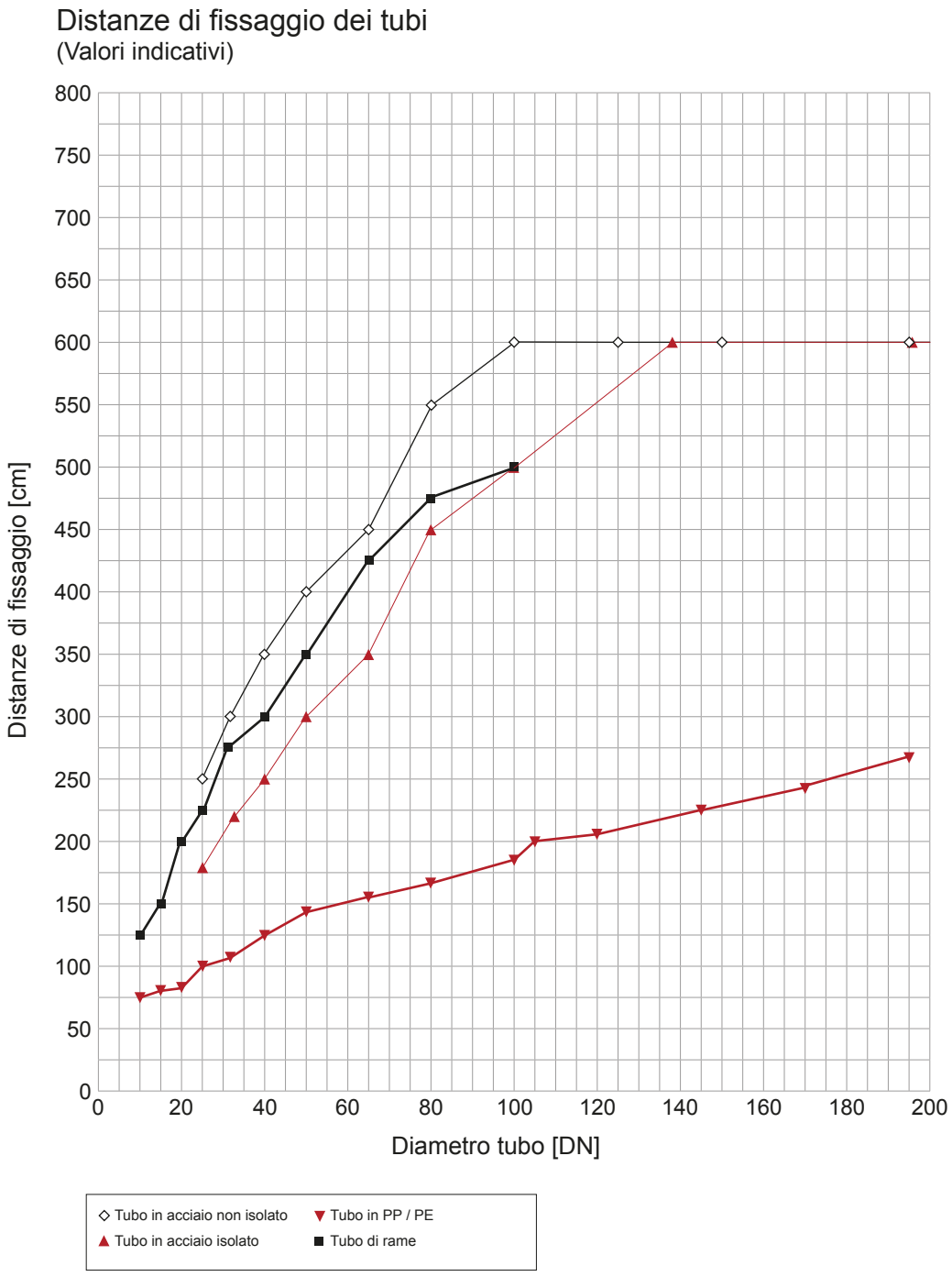

- Devono essere rispettate le specifiche del produttore dei tubi

NOTA: MEFA Italia si riserva il diritto di modificare senza preavviso le informazioni contenute nel presente catalogo e non è responsabile di eventuali errori di stampa e trascrizione.

Dilatazione lineare delle tubazioni

Per determinare il valore di dilatazione lineare di una tubazione, causato da variazioni di temperatura, devono essere considerati i seguenti parametri:

1. Temperatura d'installazione (temperatura ambiente)
2. Temperatura del fluido nella tubazione

Come determinare la dilatazione di una tubazione

La variazione di lunghezza viene calcolata come segue:

ΔL = variazione di lunghezza in mm
L = lunghezza della tubazione in m
ΔT = differenza di temperatura tra temperatura media e temperatura ambiente
α = coefficiente di espansione termica in mm/m *K

Formula: $\Delta L = L \times \Delta T \times \alpha$

Dilatazione - Tubi in plastica

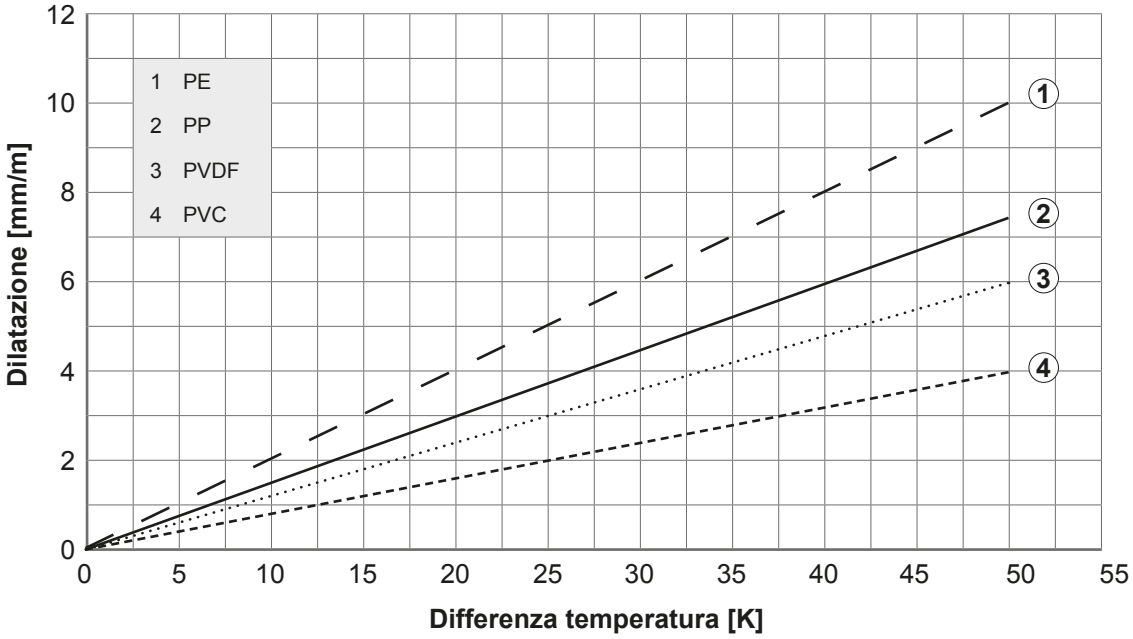

Coefficiente di dilatazione termica specifico per i seguenti materiali

	mm/mK
PE	0,2000
PP	0,1500
PVDF	0,1200
PVC	0,0800

Dilatazione - tubi in acciaio Inox / Acciaio / Rame

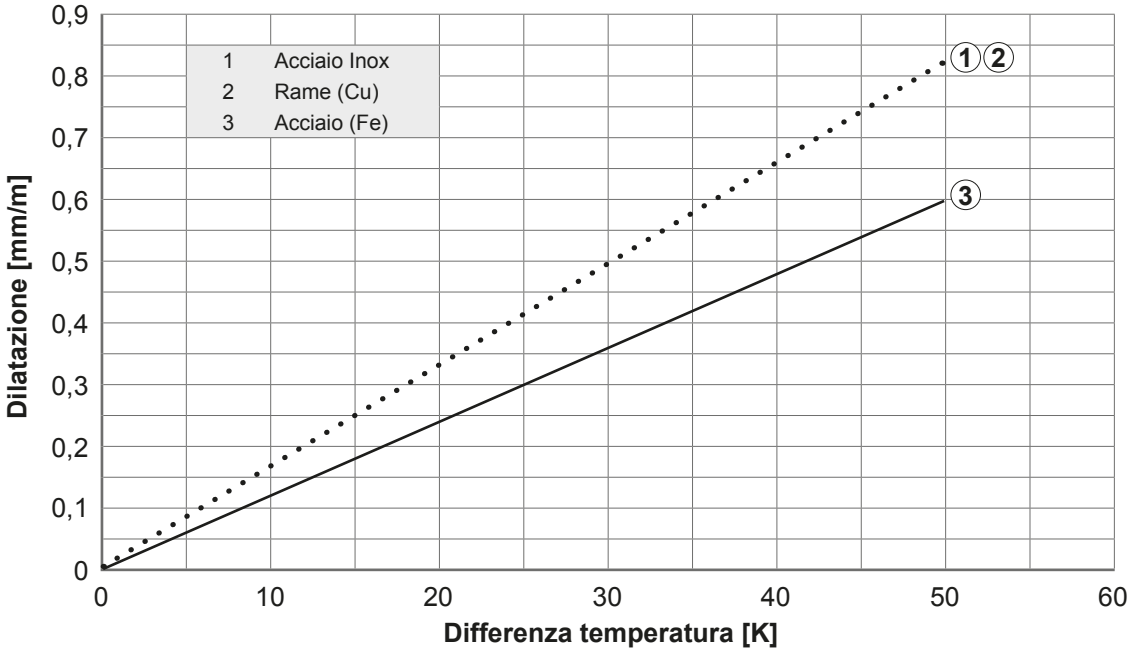

Coefficiente di dilatazione termica specifico per i seguenti materiali

	mm/mK
Acciaio Inox	0,0165
Rame (Cu)	0,0166
Acciaio (Fe)	0,0120

NOTA: MEFA Italia si riserva il diritto di modificare senza preavviso le informazioni contenute nel presente catalogo e non è responsabile di eventuali errori di stampa e trascrizione.

Antincendio negli edifici industriali e del terziario

Cos'è l'antincendio?

Sempre più spesso, gli edifici moderni vengono dotati di una varietà di oggetti e rivestimenti che favoriscono la propagazione delle fiamme in caso d'incendio.
Questa circostanza si unisce alle tecniche costruttive stesse degli edifici, i cui elementi non solo formano ponti per la diffusione delle fiamme, ma diventano spesso motivo d'ostacolo in condizioni di emergenza.

Naturalmente, l'obiettivo primario di una protezione antincendio deve essere la salvaguardia di persone e cose.
A questi bisogna garantire un soccorso efficace e tempestivo, senza intralciare le manovre per l'estinzione delle fiamme.
Queste necessità portano all'esigenza di utilizzare prodotti di costruzione adatti.
Il carico di incendio è il più importante fattore da considerare in caso di incendio.



La tecnica delle costruzioni in acciaio ha sviluppato soluzioni avanzate ed economiche che spesso assolvono anche altre importanti funzioni come l'isolamento acustico, l'isolamento termico e la protezione contro la corrosione.

Le richieste della protezione al fuoco degli elementi strutturali sono funzione del pericolo di incendio.
Nella statica, il fuoco è considerato come una situazione di carico e gli elementi portanti sono calcolati secondo i carichi agenti.

Cosa vuole dire "F"?

In materia di antincendio, ci sono concetti in circolazione che creano confusione. Le Aziende, i progettisti e gli installatori si imbattono continuamente nella lettera **F** (ad esempio F30, F60,...).

Cosa significa tutto questo?
È davvero importante il termine F per il fissaggio delle tubazioni alle strutture?

F sta per classe di resistenza al fuoco dei componenti portanti.

La norma DIN 4102 prevede diversi classi di resistenza al fuoco.

Classe di resistenza al fuoco

F30 - F120	Componenti portanti
G30 - G180	Vetri
I30 - I120	Tecniche di installazione
K30 - K90	Coperchi
L30 - L120	Canali d'aria
T30 - T180	Serramenti antincendio (porte)
W30 - W180	Muri non portanti

Tutti questi elementi sono stati testati e possiedono specifiche regolamentazioni.

Secondo la DIN 4102 i supporti delle tubazioni non sono elementi portanti e pertanto non è ancora possibile assegnare loro una classe di resistenza al fuoco.

Al sistema di fissaggio non è stata data alcuna classificazione per la resistenza al fuoco.

Per questo motivo, al momento, non è possibile avere una certificazione di resistenza al fuoco secondo le classi F30, F60, F90 e così via.

Nonostante ciò noi vogliamo offrire agli utilizzatori dei valori di calcolo base in caso di incendio, perciò eseguiamo delle prove pratiche. Queste prove sono eseguite secondo le indicazioni della DIN 4102. I risultati di questi test sono indicati nei report di prova.

Una nuova strada

MEFA intraprende una nuova strada. Combinando i risultati ottenuti dall'esecuzione delle prove pratiche con i risultati derivanti da un approcio matematico, MEFA ha creato una procedura sicura e attendibile. I risultati di questo procedimento sono indipendenti dalle peculiarità di ogni singolo incendio.
Il nuovo procedimento non consente solo un calcolo statistico dei singoli componenti, ma contempla anche installazioni complete sottoposte a incendio.

esempio: il calcolo di un collare, sospeso tramite barra filettata comprende anche la barra filettata

Nel report dell'istituto MPA sono documentati e riassunti i risultati dei test pratici e i risultati ottenuti via calcolo matematico.

Vengono indicati sia i carichi massimi sia l'allungamento complessivo del sistema studiato.

Esempio applicativo di un sistema:

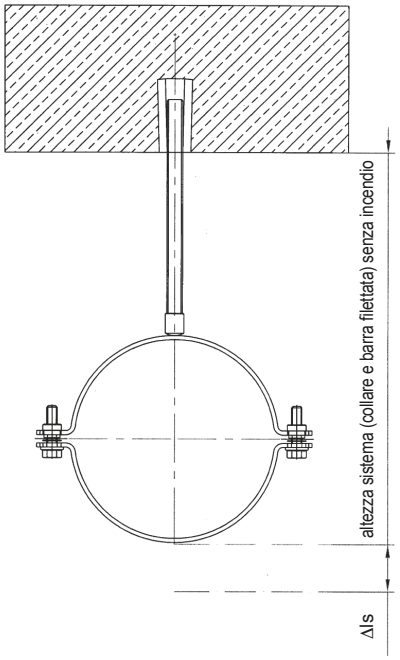

Rappresentazione grafica
del cedimento del collare MEFA fissato con barra filettata sotto l'azione dell'incendio.

NOTA: MEFA Italia si riserva il diritto di modificare senza preavviso le informazioni contenute nel presente catalogo e non è responsabile di eventuali errori di stampa e trascrizione.

Protezione antincendio negli edifici industriali e del terziario

Il test antincendio

MEFA collabora insieme all'istituto MPA di Stoccarda. Come dichiarato, viene calcolata la resistenza al carico di incendio per un determinato sistema di prodotti, seguendo quanto indicato nella Normativa applicabile.
Sono state eseguite una serie di prove sui collari Titan HD, sui collari Maxima PSM e sui collari Omnia MB di vario diametro.
Obiettivo: test di incendio dei sistemi di supporto per analizzare il comportamento sotto incendio, in accordo alla DIN 4102.
Sui componenti sono posizionati pesi speciali, che simulano i carichi massimi dei tubi. I test sono eseguiti in un apposito forno (figura 1) e gli strumenti che rilevano i risultati dei test sono posizionati sul soffitto del forno (figura 2).
I test hanno una durata massima di 90 minuti e durante tutto questo periodo la temperatura aumenta in modo costante in accordo a quanto previsto dalla così detta "Curva di temperatura standard". Questa curva simula l'aumento di temperatura di un incendio continuo in un edificio.

All'interno del forno si raggiungono le temperature seguenti:

- dopo 30 min. 842 °C
- dopo 60 min. 945 °C
- dopo 90 min. 1.006 °C

Sulla base dei risultati dei test, si possono determinare i carichi ammissibili della Linea "Collari per tubazioni".
L'Istituto MPA di Stoccarda approva questi risultati e li dichiara nei Report di prova.
Anche l'Istituto RAL realizza queste prove rilasciando le relative certificazioni.

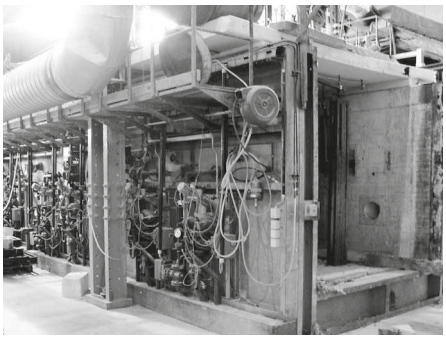

Fig. 1: Forno speciale per la prova incendio (proprietà - MPA)



Fig. 2: Sistema di misurazione del comportamento dei carichi del sistema nel forno

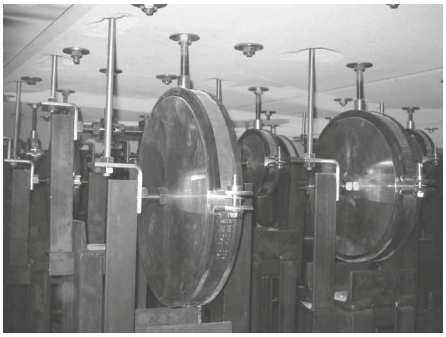

Fig. 3: Prima della prova d'incendio



Fig. 4: I sistemi dopo 90 minuti (circa 1.000°C)



MPA STUTTGART Otto-Graf-Institut
Materialprüfungsanstalt • Universität Stuttgart

Materialprüfungsanstalt · Otto-Graf-Institut Universität Stuttgart
Postfach 801140 · D-70511 Stuttgart

Telefon 0711-685-62712
Telefax 0711-685-62744
E-mail fmpa.ref17@po.uni-stuttgart.de
Referat Feuerwiderstand von Bauteilen
Sachbearbeiter Dipl.-Phys. Lauer

UNTERSUCHUNGSBERICHT
901 2853 000/La/Ei

Auftraggeber: MEFA Befestigungs- und Mont
Schillerstraße 15
74635 Kupferzell

Betrifft: Untersuchungsbericht zum Bra
zentrischen Zug belasteten Sc
der Firma MEFA mit Spannweit
in Verbindung mit Abhängunge
der Dimensionen M 12 und M 1
und bei Brandbeanspruchung
Ausgabe 1977-09

Ausstellungsdatum: 07.02.2007
Auftrag: Auftragsnr. 27715 vom 04.12.200
Textseiten: 5
Beilagen: 11

Die Vervielfältigung und Veröffentlichung des Untersuchungsberichtes sowohl in v
Verwendung zur Werbung ist nur mit unserer schriftlichen Genehmigung zulässig. Ge

VERLEIHUNGSURKUNDE
AWARD CERTIFICATE
Die Gütegemeinschaft Rohrbefestigung e.V. verleiht hiermit aufgrund des ihem Güteausschuss vorliegenden Prüfberichts der Firma
MEFA Befestigungs- und Montagesysteme GmbH
Für das Produkt
Schwerlast Rohrschelle, ohne Schalldämmeinlage
das vom RAL Deutsches Institut für Gütesicherung und Kennzeichnung e.V., St. Augustin, anerkannte und durch Eintragung beim Deutschen Patent- und Markenamt als Kollektivmarke geschützte
RAL
GÜTEZEICHEN
BRANDGEPRÜFTE ROHRBEFESTIGUNG
Gütegemeinschaft Rohrbefestigung e.V.
Der Vorsitzende Chairman
Der Geschäftsführer Managing Director
Landsberg am Lech, den 08.02.2011
Reg.Nr.: 2011-05 [Großformat]

NOTA: MEFA Italia si riserva il diritto di modificare senza preavviso le informazioni contenute nel presente catalogo e non è responsabile di eventuali errori di stampa e trascrizione.

Metodi per la determinazione dei carichi dei binari di montaggio a C

Ad oggi non esiste una Normativa Ufficiale che definisca i Metodi di carico e le Certificazioni dei carichi inerenti i binari di montaggio sottoposti a prove di incendio con requisiti di resistenza al fuoco secondo quanto previsto dalla Norma DIN 4102 (ai sistemi di fissaggio non è stata ancora data nessuna classificazione di resistenza al fuoco).
Ci sono 2 Metodi che possono essere utilizzati per la Certificazione dei binari di montaggio soggetti a carico di incendio.

Metodo 1:

Le prove di incendio condotte in accordo alla DIN 4102, T2. Per queste prove non ci sono linee guida da seguire nella fase di esecuzione delle prove e nella fase di interpretazione dei risultati.

I carichi di rottura, e i carichi di esercizio, saranno definiti dall'Istituto MPA.
I carichi massimi sono validi solo per la specifica prova eseguita.

Metodo 2:

Calcolo dei binari di montaggio secondo la DIN EN 1993-1-2 (EuroCodice 3: "Dimensionamento e costruzione di strutture in acciaio - progetto con carico di incendio").

Principali differenze tra i Metodi:

- I carichi massimi determinati con il Metodo 1 sono più alti. Le analisi considerano una doppia sicurezza sui casi pratici.
- Il metodo 2 può considerare sul generico binario di montaggio sia un singolo carico (rappresentante il peso di una tubazione) sia diversi carichi e diversi punti di applicazione dei carichi stessi.

MEFA ha deciso di seguire la modalità di calcolo prevista dal Metodo 2. È obbligatorio considerare un fattore di sicurezza più elevato, ma è possibile determinare il componente per l'applicazione grazie alla procedura di progettazione. Può anche essere considerato un diverso sistema di binari di montaggio.

In futuro sarà disponibile una linea guida generale per il dimensionamento dei binari di montaggio.
L'Istituto RAL sta procedendo a sviluppare tale Documento.

NOTA: MEFA Italia si riserva il diritto di modificare senza preavviso le informazioni contenute nel presente catalogo e non è responsabile di eventuali errori di stampa e trascrizione.

Carichi massimi ammissibili per collari Trabant

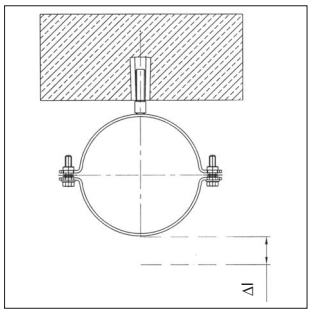

Δges. = Allungamento del Sistema (collare e barra)

RAL GÜTEZEICHEN BRANDGEPRÜFTE ROHRBEFESTIGUNG RAL-GZ 656

Descrizione	Diametri [mm]
Collare Maxima PSM, fonoassorbente	12 - 114
Collare Maxima PSM, senza fonoassorbente	21 - 122

Estratto: Carichi ammissibili (RAL GZ 656)

Carichi ammissibili F_{adm} e allungamento Δl per i collari Maxima PSM (installazione in sospensione)

Diametri fonoassorbente / non fonoassorbente [mm]	Tempo di resistenza al fuoco 30 min $F_{adm, Rd}$ [kN]	30 min Δl [mm]	60 min $F_{adm, Rd}$ [kN]	60 min Δl [mm]	90 min $F_{adm, Rd}$ [kN]	90 min Δl [mm]
12-37 / 21-48	0,18	**20**	0,09	**27**	0,06	**27**
42-65 / 51-74	0,39	**58**	0,19	**58**	0,12	**58**
70-83 / 76-90	0,28	**30**	0,18	**39**	0,13	**39**
85-90 / 94-97	0,48	**31**	0,21	**31**	0,11	**31**
98-114 / 106-122	0,41	**21**	0,23	**38**	0,16	**38**

$F_{adm, Rd}$ = max. trazione ammissibile centrale su collare Maxima PSM

Δl = allungamento verticale del collare Maxima PSM

Carichi massimi ammissibili sotto carico di incendio per collari Omnia MB

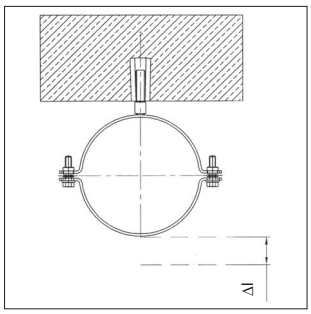

Δl = Allungamento collare

RAL GÜTEZEICHEN BRANDGEPRÜFTE ROHRBEFESTIGUNG RAL-GZ 656

Descrizione	Diametri [mm]
Collare Omnia MB, con isolamento	15 - 125

Estratto: Carichi ammissibili in caso di incendio (RAL GZ 656)

Carico ammissibile F_{adm} e variazione di lunghezza Δl per collari Omnia MB installati direttamente all'intradosso della struttura

Diametro Collare [mm]	Tempo di esposizione al fuoco 30 min F_{adm} [kN]	30 min Δl [mm]	60 min F_{adm} [kN]	60 min Δl [mm]	90 min F_{adm} [kN]	90 min Δl [mm]
da 15 a 35	0,20	**30**	0,11	**30**	0,08	**30**
da 38 a 83	0,35	**27**	0,23	**46**	0,17	**46**
da 84 a 125	0,62	**47**	0,36	**47**	0,25	**47**

F_{adm} = massima trazione ammissibile centrale su collare Omnia MB

Δl = allungamento verticale del collare Omnia MB

NOTA: MEFA Italia si riserva il diritto di modificare senza preavviso le informazioni contenute nel presente catalogo e non è responsabile di eventuali errori di stampa e trascrizione.

Carichi massimi ammissibili per collari Maxima PSM

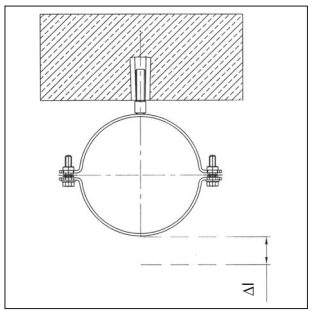

Δges. = Allungamento del Sistema (collare e barra)

RAL GÜTEZEICHEN BRANDGEPRÜFTE ROHRBEFESTIGUNG RAL-GZ 656

Descrizione	Diametri [mm]
Collare Maxima PSM, fonoassorbente	15 - 275
Collare Maxima PSM, senza fonoassorbente	12 - 273

Estratto: Carichi ammissibili (RAL GZ 656)

Carichi ammissibili F_{adm} e allungamento Δl per i collari Maxima PSM (installazione in sospensione)

Diametri fonoassorbente / non fonoassorbente [mm]	Tempo di resistenza al fuoco 30 min $F_{adm, Rd}$ [kN]	30 min Δl [mm]	60 min $F_{adm, Rd}$ [kN]	60 min Δl [mm]	90 min $F_{adm, Rd}$ [kN]	90 min Δl [mm]
15-64 / 12-76	1,50	**62**	0,82	**62**	0,47	**62**
65-117 / 84-129	1,70	**47**	0,91	**85**	0,58	**85**
120-275 / 132-273	1,03	**31**	0,52	**89**	0,30	**89**

$F_{adm, Rd}$ = max. trazione ammissibile centrale su collare Maxima PSM

Δl = allungamento verticale del collare Maxima PSM

Carichi massimi ammissibili sotto carico di incendio per collari Titan HD

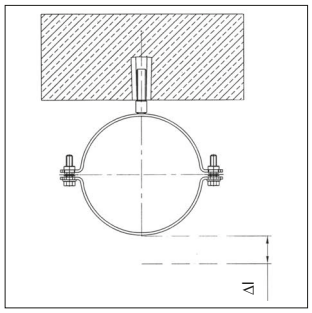

Δl = Allungamento collare

RAL GÜTEZEICHEN BRANDGEPRÜFTE ROHRBEFESTIGUNG RAL-GZ 656

Descrizione	Diametri [mm]
Collare Titan HD, con isolamento	64 - 368
Collare Titan HD, senza isolamento	64 - 368

Estratto: Carichi ammissibili in caso di incendio (RAL GZ 656)

Carico ammissibile F_{adm} e variazione di lunghezza Δl per collari Titan HD installati direttamente all'intradosso della struttura

Diametro Collare [mm]	Tempo di resistenza al fuoco 30 min F_{adm} [kN]	30 min Δl [mm]	60 min F_{adm} [kN]	60 min Δl [mm]	90 min F_{adm} [kN]	90 min Δl [mm]
da 64 a 168	2,49	**45**	1,57	**88**	1,16	**88**
da 177 a 368	3,01	**40**	1,88	**75**	1,39	**75**

F_{adm} = massima trazione ammissibile centrale su collare Delta

Δl = allungamento verticale del collare Delta

NOTA: MEFA Italia si riserva il diritto di modificare senza preavviso le informazioni contenute nel presente catalogo e non è responsabile di eventuali errori di stampa e trascrizione.

Esempi di sistemi per il supporto dei tubi

Utilizzando i sistemi di montaggio MEFA è possibile assemblare e costruire supporti stabili in breve tempo.
Grazie alla flessibilità del sistema ogni tolleranza può essere compensata.
Tutti gli elementi che compongono il sistema MEFA sono zincati a caldo secondo le normative “UNI EN 10346:2009 (prodotti fbv: lamiere in acciaio idonee per la formatura a freddo) e “UNI EN 1461:2009 (prodotti fsv: prodotti finiti in acciaio).
MEFA è in grado di proporre la soluzione migliore per tutte le esigenze.

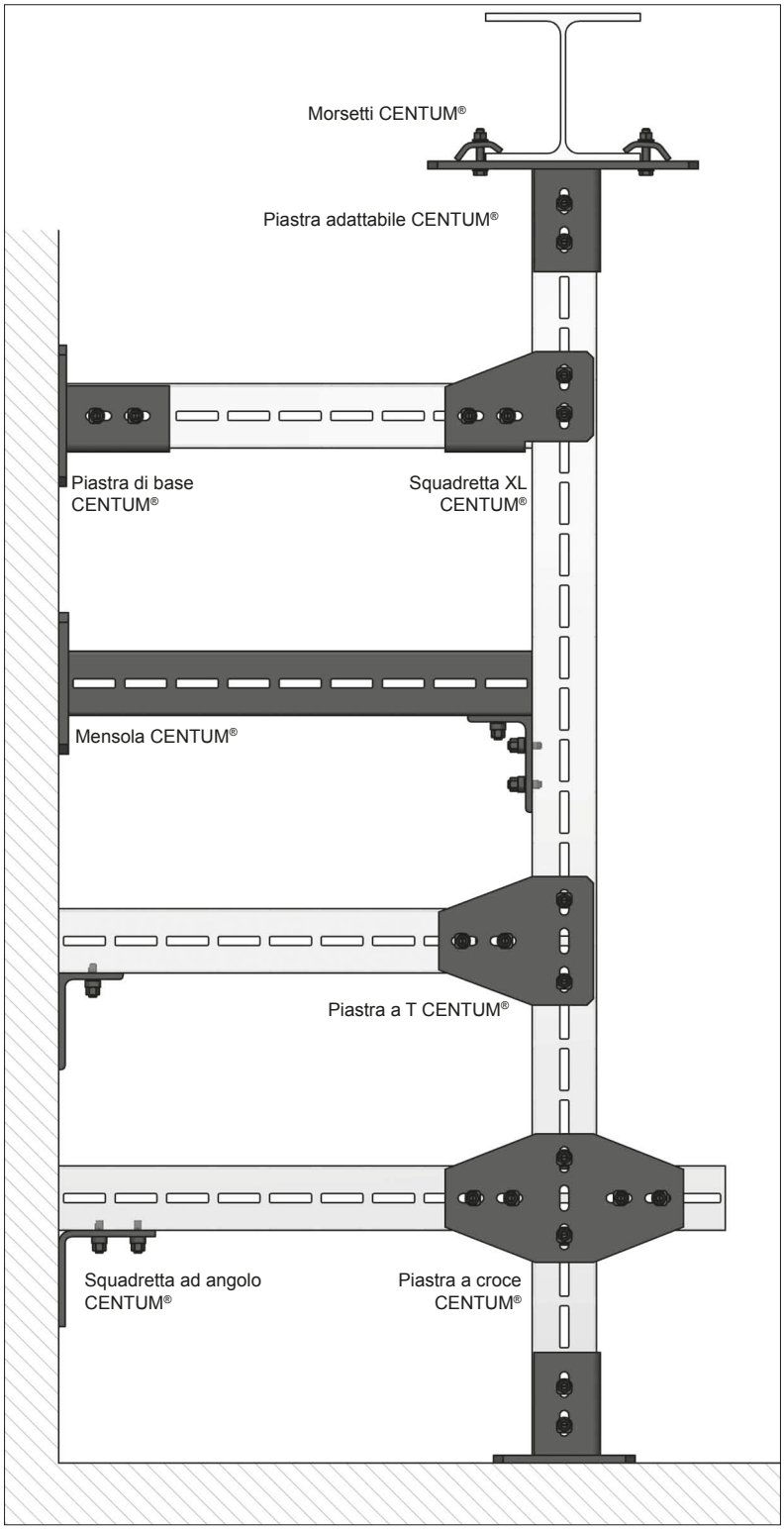

Esempio di struttura - CENTUM®

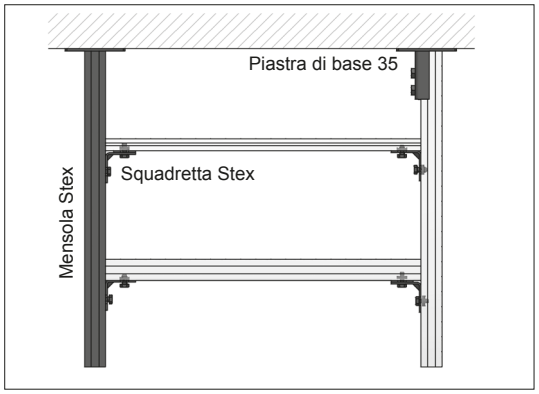

Esempio di struttura Stex 35

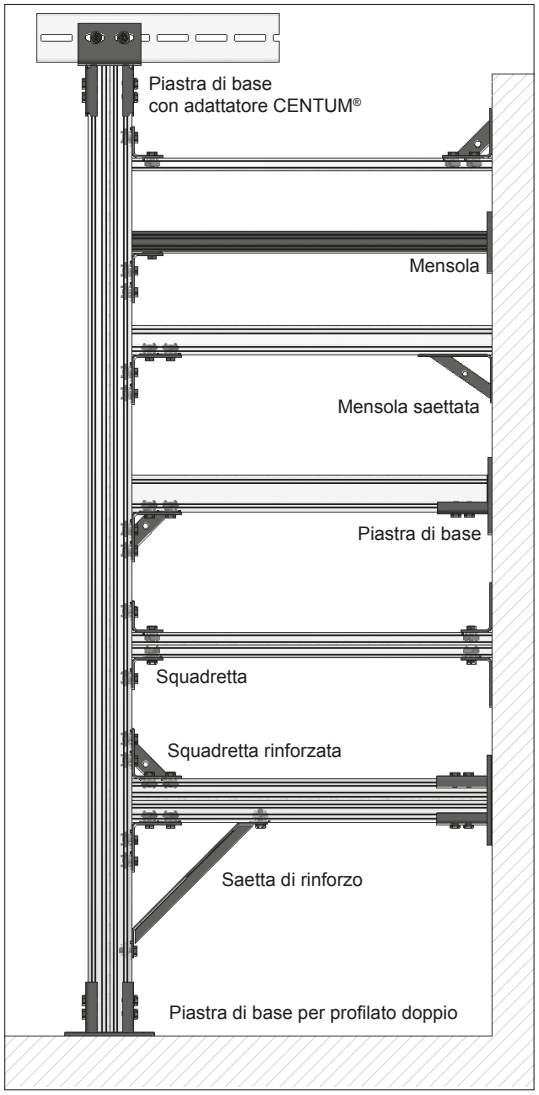

Esempio di struttura - Stex 45

NOTA: MEFA Italia si riserva il diritto di modificare senza preavviso le informazioni contenute nel presente catalogo e non è responsabile di eventuali errori di stampa e trascrizione.

Istruzioni per l'installazione del Morsetto su trave verticale

Connessione affidabile per il collegamento dei binari ai profili verticali di carpenteria

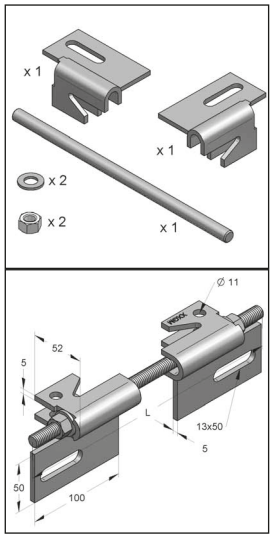

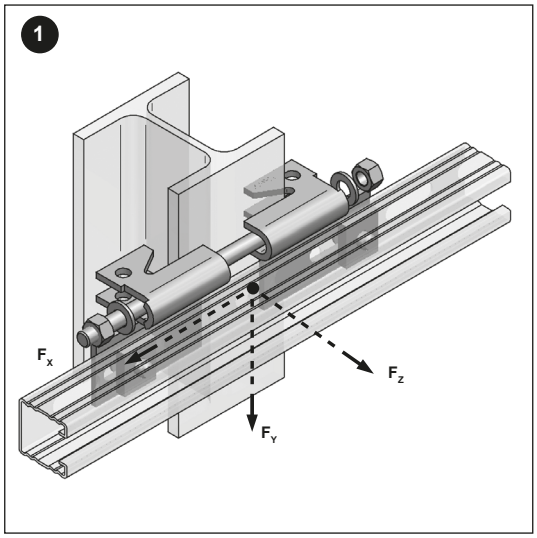

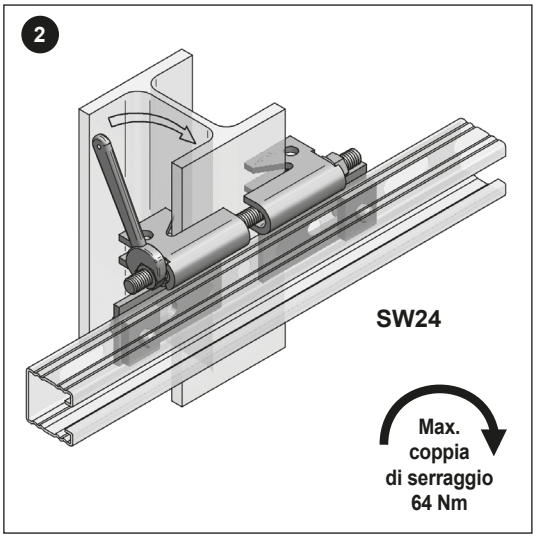

Descrizione	Max. carico ammissibile F_X [kN]	F_Y [kN]	F_z [kN]	Per elemento HEA	HEB	Peso [kg/Set]	Articolo
Morsetto per trave IB Tipo D III	4,0	4,0	4,0	100-220	100-200	1,10	08146103
Morsetto per trave IB Tipo D IV	4,0	4,0	4,0	280-360	160-300	1,99	08146104

IMPORTANTE:

Attenzione alla coppia di serraggio raccomandata!

Istruzioni per l'installazione del Ponte di collegamento 45

Elemento utilizzabile con i binari serie 45

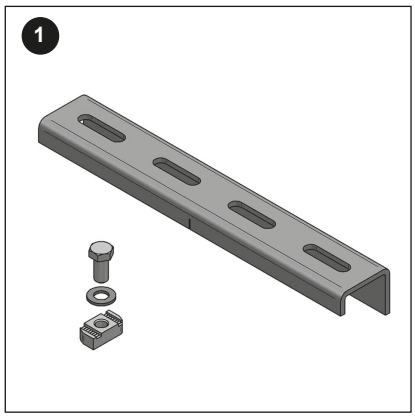

Elemento:
Ponte di collegamento 45

Accessori richiesti (non inclusi):
- 4 x piastre dentate S M12
  oppure MP/MTB Stex45 M12
- 4 x viti T.E. M12x25
- 4 x rondelle DIN7089-12

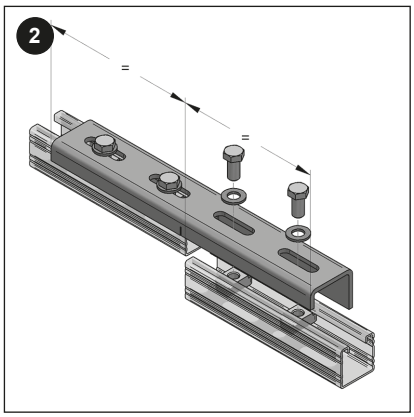

Posizionare il ponte di collegamento centrato sui due binari da collegare (vedere il marcatore centrale riportato sull'elemento).
Per i binari doppi e per i binari dal 45/60 utilizzare due ponti di collegamento.

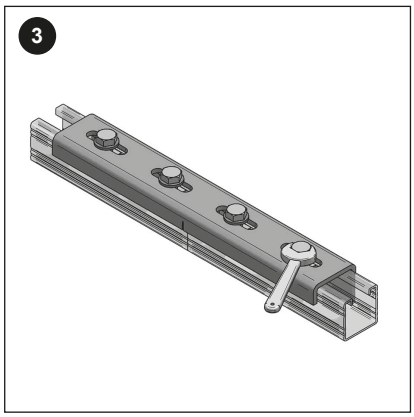

Per la scelta della coppia di serraggio fare riferimento a quanto indicato nel catalogo MEFA.
I due binari devono essere perfettamente aderenti tra loro.

Descrizione	Momento limite M_G [Nm]	H [mm]	B [mm]	L [mm]	Peso [kg/pz]	Articolo
Ponte di Collegamento 45	675	42,7	48,5	350	1,47	08162002
Ponte di Collegamento 45	675	42,7	48,5	350	1,47	08162002/zn

NOTA: MEFA Italia si riserva il diritto di modificare senza preavviso le informazioni contenute nel presente catalogo e non è responsabile di eventuali errori di stampa e trascrizione.

Istruzioni per l'installazione dei Punti Fissi

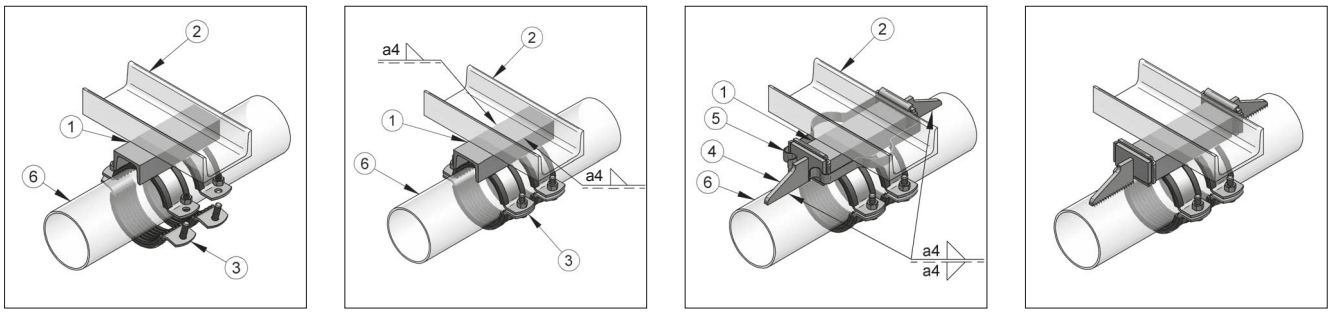

Variante A: Tubazioni da installare

1. Fissare il corpo del Punto Fisso (1) alla struttura di supporto (2) (ad es. saldare).
2. Fissare il tubo (6) nei collari del Punto Fisso (3)
3. Apporre le piastre di fissaggio (4) al corpo del Punto Fisso (1) e vincolarle con gli appositi morsetti di montaggio (5).
4. Saldare le piastre di fissaggio (4) alla tubazione (6).
5. Una volta completata la saldatura, rimuovere i morsetti di montaggio (5). I morsetti sono riutilizzabili per l'installazione di un altro Punto Fisso.

Variante B: Tubazioni già installate

1. Serrare i collari (3) del Punto Fisso (1) sul tubo (6) mediante le viti.
2. Posizionare il corpo del Punto Fisso (1) e fissarlo alla struttura di supporto (2) (ad es. saldare).
3. Apporre le piastre di fissaggio (4) al corpo del Punto Fisso (1) e vincolarle con gli appositi morsetti di montaggio (5).
4. Saldare le piastre di fissaggio (4) alla tubazione (6).
5. Una volta completata la saldatura, rimuovere i morsetti di montaggio (5). I morsetti sono riutilizzabili per l'installazione di un altro Punto Fisso.

Istruzioni per l'installazione dei Collari SIMA-CON

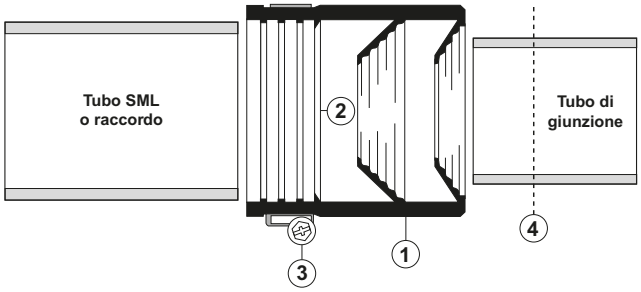

1. Mettere il giunto (**1**) sull'estremità del tubo o del raccordo fino allo scalino distanziatore dell'elemento di tenuta (**2**), quindi stringere la reggia (vite con testa a croce – SW7 – coppia di serraggio raccomandata: 2 Nm).

2. Marcare la profondità di inserzione necessaria sul tubo di giunzione. All'occorrenza, utilizzare del lubrificante.

Attenzione: Non utilizzare oggetti taglienti. Aprire soltanto con una chiave o una pinza!

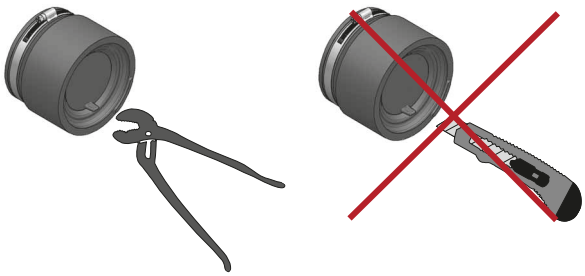

NOTA: MEFA Italia si riserva il diritto di modificare senza preavviso le informazioni contenute nel presente catalogo e non è responsabile di eventuali errori di stampa e trascrizione.

Istruzioni per l'installazione del Supporto per Punti Fissi HV

Supporto regolabile in altezza per tubi privi di isolamento acustico

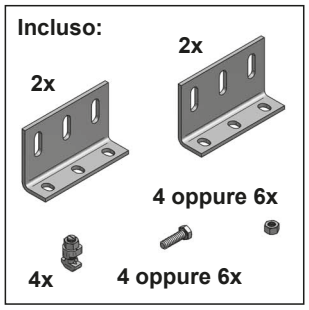



Informazioni tecniche al capitolo 3a del catalogo.

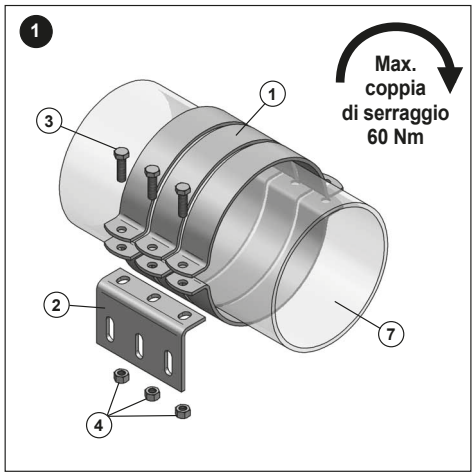

1.) Posizionare sul tubo dei collari (1) adeguatamente resistenti. Installare le squadrette (2) sotto le linguette dei collari. Serrare le viti (3) e i dadi (4) con una coppia di serraggio di 60 Nm. (7) Fissare di lato.

IMPORTANTE:
Attenzione alla coppia di serraggio raccomandata!

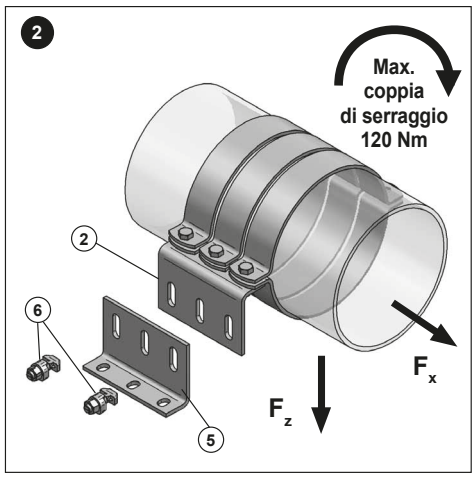

2.) Collegare le squadrette (2) alle squadrette di base (5) utilizzando le viti con testa a martello (6). Serrare le viti con una coppia di serraggio di 120 Nm. Attaccare il tutto alla struttura di supporto sottostante (binario a C, Profilo Centum).

Istruzioni per l'installazione del Punto Fisso isolato

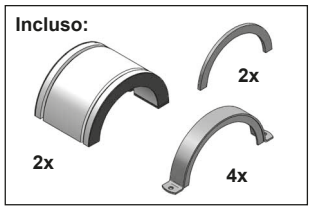

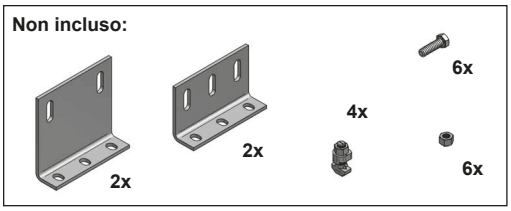

IMPORTANTE:
Attenzione alla coppia di serraggio raccomandata!

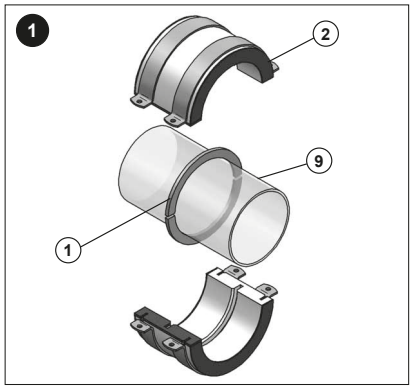

1.) Il punto fisso isolato per tubi possiede al suo interno 2 semianelli in acciaio (1) da saldare sulla tubazione (9)
- da Ø 76,1 a Ø 114,3: 3 cordoni di saldatura a=3 mm L=60 mm
- da Ø139,7 a Ø 406,4: 4 cordoni di saldatura a=3 mm L=60 mm

Le parti grezze, come i semianelli interni, devono essere trattate dopo l'esecuzione della saldatura del tubo.
I semigusci in PU (2) vengono bloccati sull'anello interno (1).

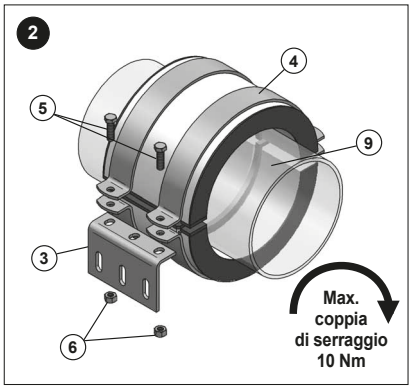

2.) Collegare le squadrette (3) sotto le linguette dei collari (4).
Serrare le viti (5) e i dadi (6) con una coppia di serraggio di 10 Nm.

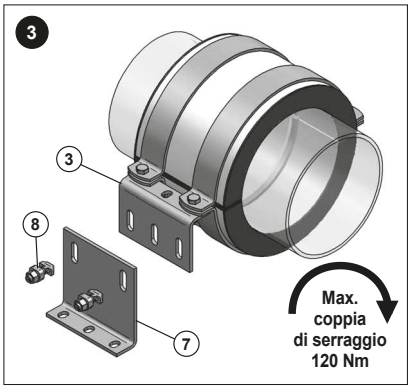

3.) Collegare le squadrette alle squadrette di base (7) utilizzando le viti con testa a martello (8). Serrare le viti con una coppia di serraggio di 120 Nm. Attaccare il tutto alla struttura di supporto sottostante (binario a C, Profilo Centum).

NOTA: MEFA Italia si riserva il diritto di modificare senza preavviso le informazioni contenute nel presente catalogo e non è responsabile di eventuali errori di stampa e trascrizione.

Massima espansione del tubo consentita con il supporto a pendolo

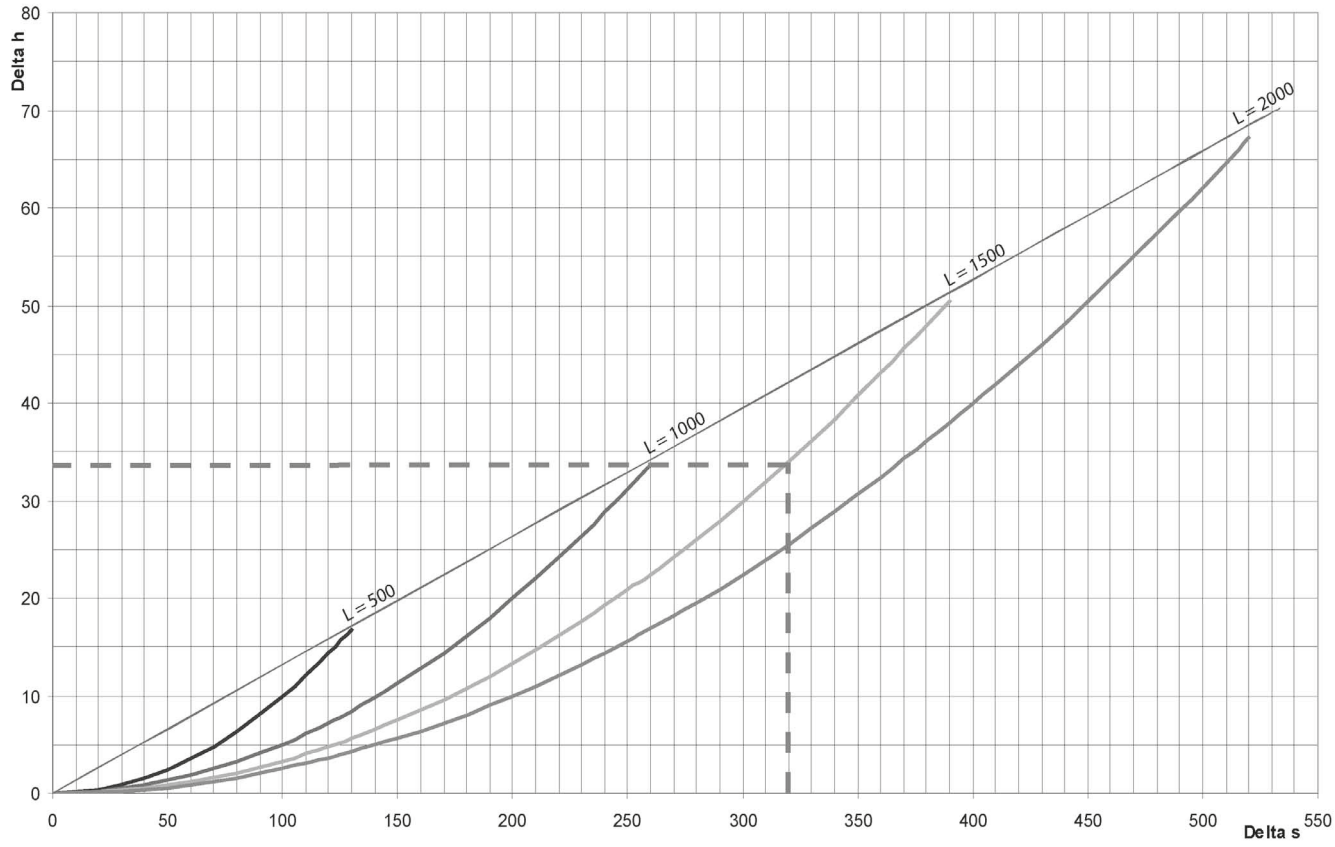

Esempio:

Con una barra filettata lunga 1500 mm e una dilatazione della tubazione di 320 mm, il sollevamento del tubo stesso è pari a 34 mm. Questo significa che il giunto a pendolo può assorbire uno spostamento verso l'alto fintanto che l'angolo formato dalla barra con la verticale si mantiene sotto i 15°.

- Lunghezza della barra filettata L=500 mm
- Lunghezza della barra filettata L=1000 mm
- Lunghezza della barra filettata L=1500 mm
- Lunghezza della barra filettata L=2000 mm
- Ampiezza max dell' angolo rispetto alla verticale = 15°

Esempio

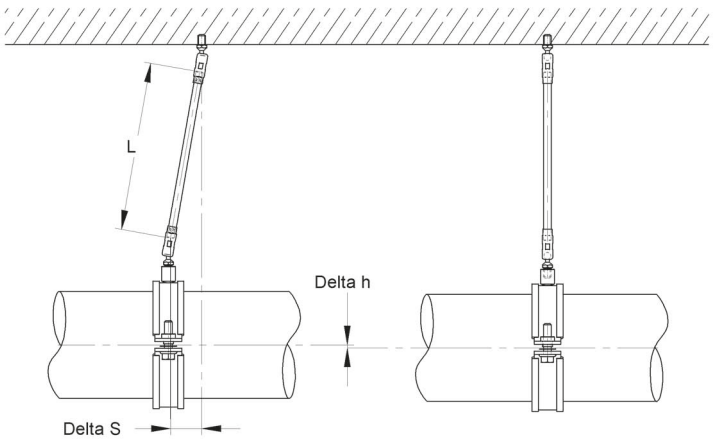

NOTA: MEFA Italia si riserva il diritto di modificare senza preavviso le informazioni contenute nel presente catalogo e non è responsabile di eventuali errori di stampa e trascrizione.

Esempi di fissaggio con i Morsetti alle travi in carpenteria

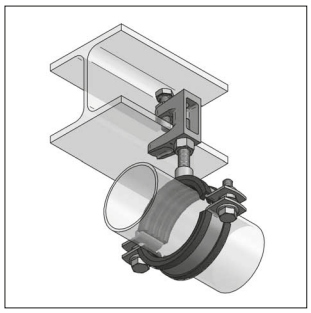

Morsetto con foro filettato

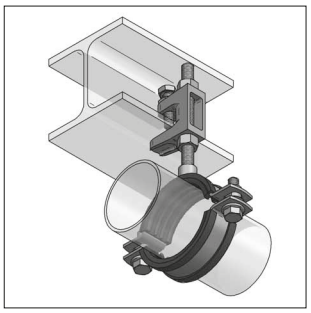

Morsetto con foro passante

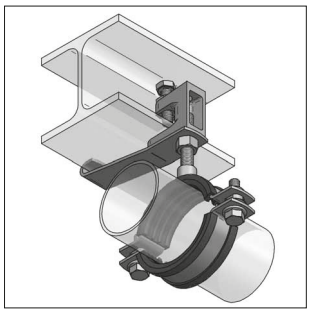

Morsetto con foro filettato e piastra di sicurezza

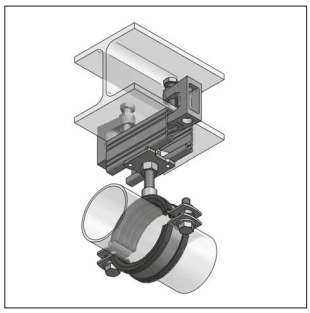

Morsetti e profilato

Nota per il montaggio del morsetto alla trave:
serrare la vite del morsetto dapprima manualmente, poi, con l'aiuto di una chiave inglese, ruotare ancora mezzo giro.

La normativa VdS per impianti sprinkler prevede che i morsetti vengano fissati con le relative piastre di sicurezza. La direttiva si applica per tubi di diametro superiore a DN 50. Si noti che i tubi fino a DN 65 possono essere sospesi con morsetti purchè le superfici delle travi di ancoraggio siano inclinate meno di 10° rispetto al piano orizzontale.

I morsetti possono essere gravati soltanto da carichi puramente verticali.

Le viti di serraggio devono aggrapparsi alla superficie inclinata della trave, non a quella piana

Diametro tubo (mm)	Piastra di sicurezza
≤ DN 65	-
> DN 65 ≤ 100	S 3
> DN 100 ≤ 150	S 5

Gli esempi di strutture qui rappresentati possono essere realizzati con morsetti sia in acciaio che in ghisa

Istruzioni per l'installazione del Morsetto PK/PKB

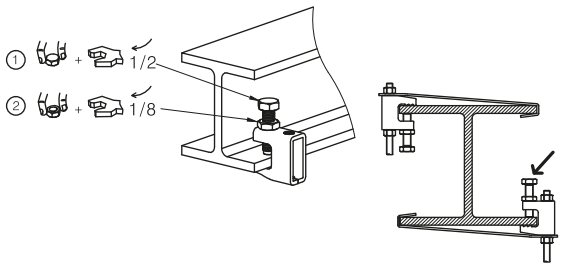

Diametro Tubazione (mm)	Morsetto	Barra filettata	Piastra di sicurezza	Max. carico ammissibile (kN)
≤ DN 50	PKB 8	M8	-	1,2
> DN 50 ≤ 100	PKB 10	M10	S 3	2,5
> DN 100 ≤ 150	PK 12	M12	S 5	3,5
> DN 150 ≤ 200	PK 16	M16	S 8	5,0

Suggerimenti di installazione:
Posizionare il morsetto PK/PKB sulla flangia dell'elemento in carpenteria metallica e serrare con forza la vite di bloccaggio (① e ②) seguendo le relative istruzioni. Per evitare un serraggio eccessivo, stringere a mano la vite di bloccaggio; eseguire poi mezzo giro con la chiave inglese aperta ① (180°). Stringere il controdado come da istruzioni ②. Le viti di bloccaggio devono premere sulla parte inclinata dell'elemento in carpenteria metallica.

Applicazioni:
Secondo la Norma Tedesca VdS, il morsetto deve essere installato in accoppiamento con la relativa piastra di sicurezza nei casi in cui la Tubazione da sostenere sia maggiore di DN50 (vedere Tabella). Dimensioni e materiale dei morsetti sono conformi alle Linee Guida VdS CEA per Impianti Sprinkler.

Per VdS (PKB8, PKB10, PK12):

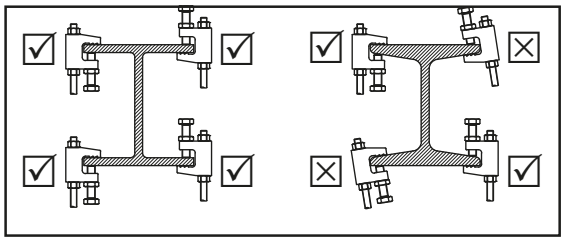

Per FM & UL (PKB10):

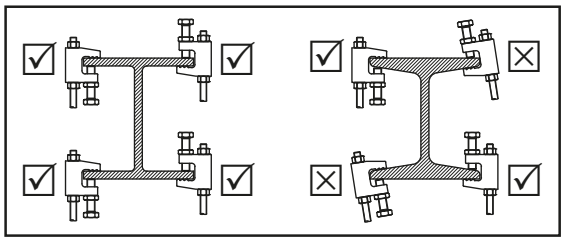

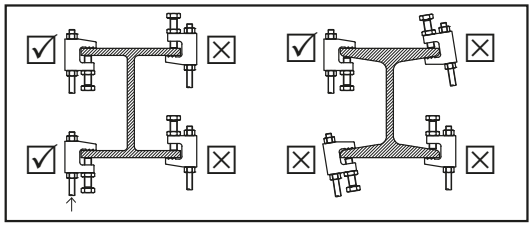

Per FM & UL (PK12, PK16):

NOTA: MEFA Italia si riserva il diritto di modificare senza preavviso le informazioni contenute nel presente catalogo e non è responsabile di eventuali errori di stampa e trascrizione.

Istruzioni per l'installazione del Collare isolato Husky

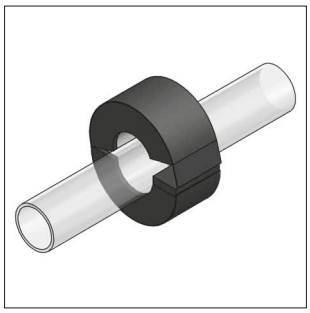

Posizionare l'elemento isolante sulla tubazione.

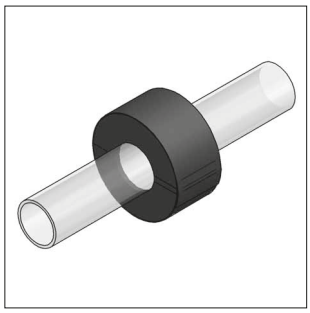

Chiudere l'elemento isolante e premere l'estremità adesiva.

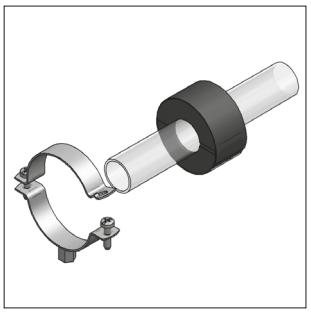

Posizionare il collare sull'elemento isolante.

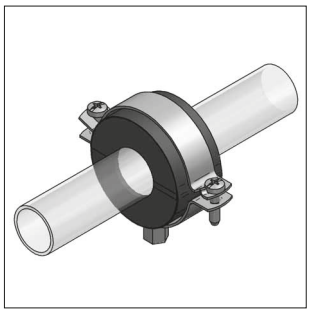

Chiudere il collare.

Istruzioni per l'installazione del Collare isolato Polar Plus

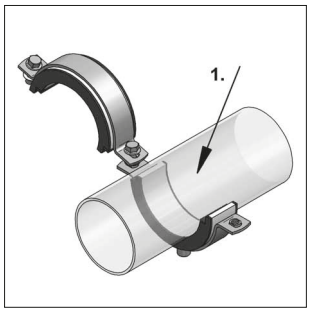

Posizionare la tubazione sul collare isolato.

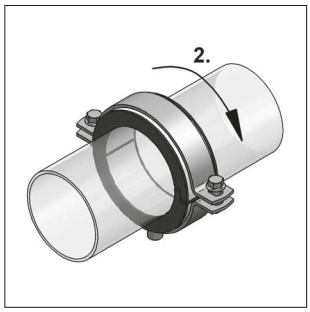

Chiudere il collare.*

* Non è necessario incollare la conchiglia isolante al tubo.

Istruzioni per l'installazione del Collare isolato ALU/PU >80<

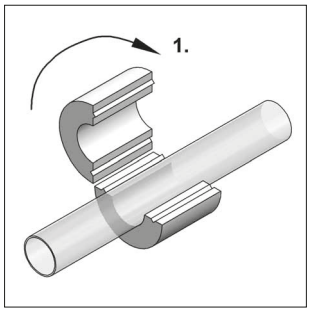

Posizionare l'elemento isolante sulla tubazione.

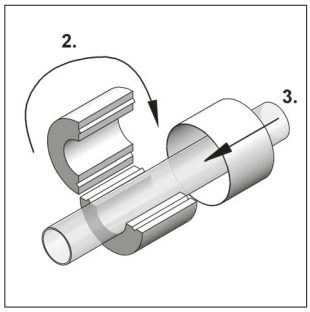

Chiudere l'elemento isolante con una corretta pressione
Opzionale: spingere la lastra cilindrica sopra l'elemento isolante.

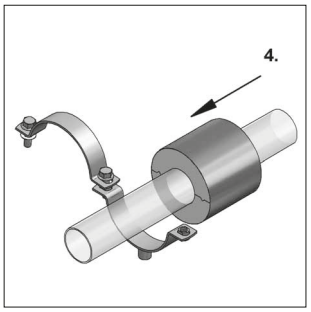

Posizionare il collare sull'elemento isolante
Opzionale: sull'elemento isolante.

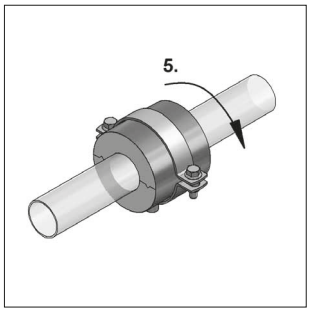

Chiudere il collare.

Garanzia MEFA: collari isolati con collegamento

Incollatura dei collari isolati MEFA in gomma sintetica o materiale isolante PE può essere eseguito in modo efficace con l'adesivo per poliuretano MEFA (vedere capitolo 6).

Istruzioni:

1. La colla adesiva per i raccordi, non contiene solventi. È ideale per i materiali in gomma sintetica a celle chiuse o per il PE. L'adesivo ha un'alta resistenza al vapore acqueo.

2. Collari isolati ALU/PU 80: Zone in cui è consigliato l'incollaggio del collegamento isolante:
a) Sigillare applicando i lati frontali con la colla di montaggio oppure
b) Costruire l'isolamento sulla connessione con le strisce isolanti, fino a raggiungere lo spessore previsto.

NOTA: MEFA Italia si riserva il diritto di modificare senza preavviso le informazioni contenute nel presente catalogo e non è responsabile di eventuali errori di stampa e trascrizione.

Punti fissi isolati, isolamento resistente ai carichi

Le tubazioni soggette a variazioni dimensionali dovute a cambiamenti di temperatura devono essere provviste di compensatori o curve di compensazione. Per evitare malfunzionamenti o danni ai compensatori, sulle tubazioni devono essere installati opportuni punti fissi. I punti fissi, dividendo le tubazioni in più tratti, limitano la dilatazione/contrazione di ciascuna tratta. Questi fenomeni di dilatazione/contrazione possono dar luogo a carichi di notevole entità sui punti fissi.

Isolamento
Un efficace isolamento contro le dispersioni termiche può essere ottenuto utilizzando un materiale isolante a cellule chiuse accoppiato ad una barriera al vapore da posizionare all'esterno dell'elemento isolante (il materiale e lo spessore dell'isolamento dipendono dalla temperatura ambiente, dall'umidità e dalla temperatura del fluido). Le tubazioni devono essere provviste di protezione contro la corrosione.
L'isolamento che avvolge la tubazione in corrispondenza del supporto deve avere un'adeguata resistenza al carico affinché non venga deformato dal carico stesso della tubazione.

Barriera Vapore
Una barriera vapore a norma AGI Q112 è uno speciale rivestimento utilizzato per impedire al vapore acqueo di attraversare l'isolante termico, con il fine di evitare i fenomeni di condensazione interstiziale. È indispensabile in presenza di tubazioni contenenti fluidi freddi e deve essere posizionata il più vicino possibile al lato caldo dell'elemento edile che separa l'interno dall'esterno (lato esterno nel caso di tubazioni fredde).

Ponti termici
Un ponte termico è un'area caratterizzata da un diverso andamento del flusso di calore rispetto alle altre strutture. In questi punti si ha un abbassamento localizzato della temperatura superficiale con il rischio di formazione di condensa o ghiaccio.

Punti fissi isolati MEFA secondo Q05/Q03

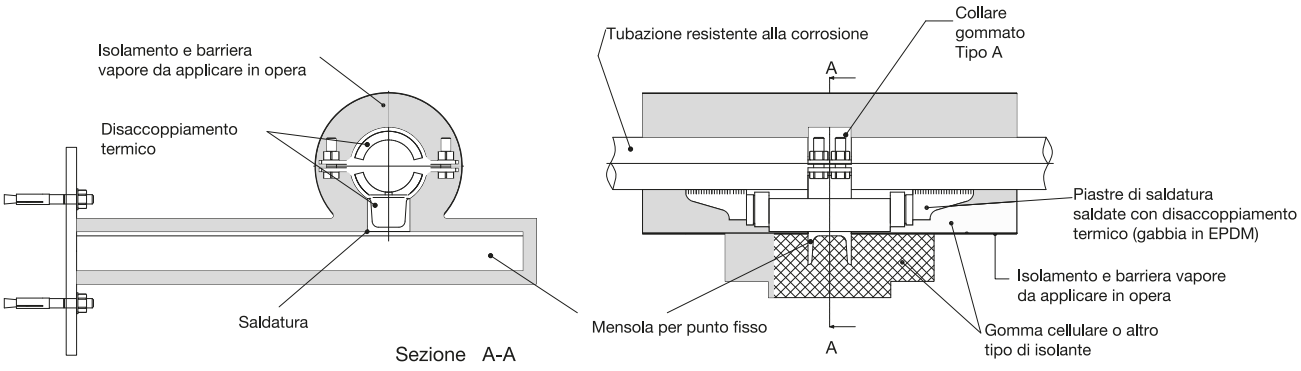

Punti fissi isolati MEFA secondo AGI-Direttiva Q05/Q03

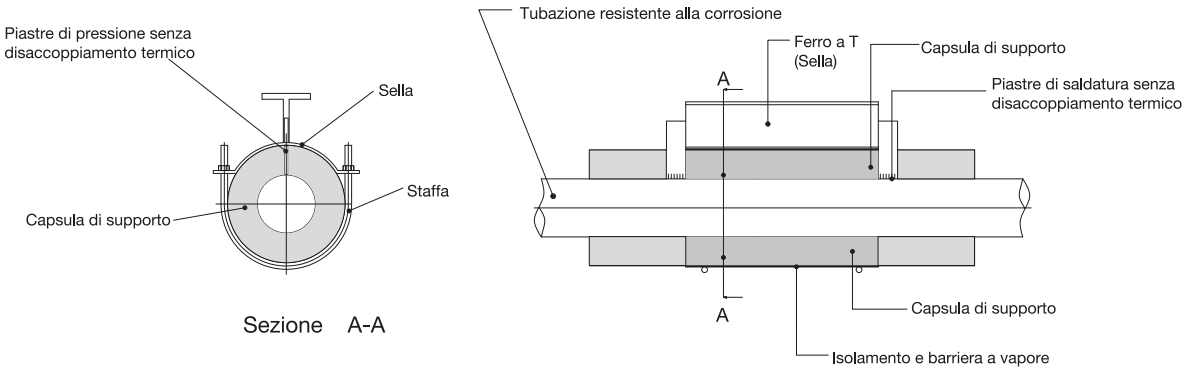

NOTA: MEFA Italia si riserva il diritto di modificare senza preavviso le informazioni contenute nel presente catalogo e non è responsabile di eventuali errori di stampa e trascrizione.

Istruzioni per l'installazione degli ancoranti

Ancoranti a espansione "BZ plus" e "BZ plus A4"

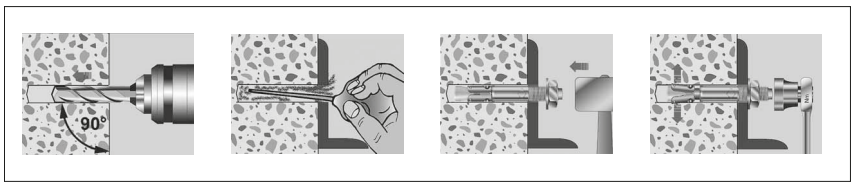

Ancoranti a espansione "BZ-IG" e "BZ-IG A4"

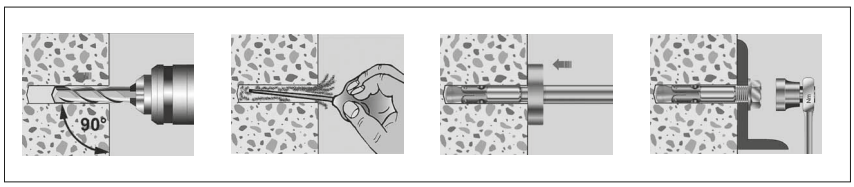

Ancoranti "E" e "E A4"

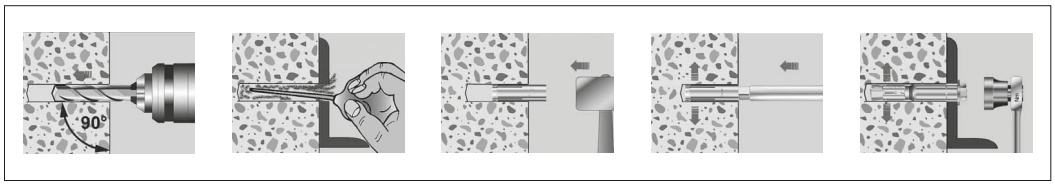

Fiala chimica "V-P"

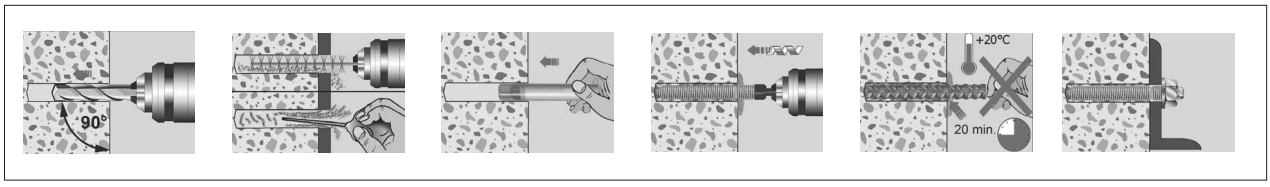

NOTA: MEFA Italia si riserva il diritto di modificare senza preavviso le informazioni contenute nel presente catalogo e non è responsabile di eventuali errori di stampa e trascrizione.

Istruzioni per l’installazione degli ancoranti

Ancorante chimico “VMZ-A” e “VMZ-A A4”

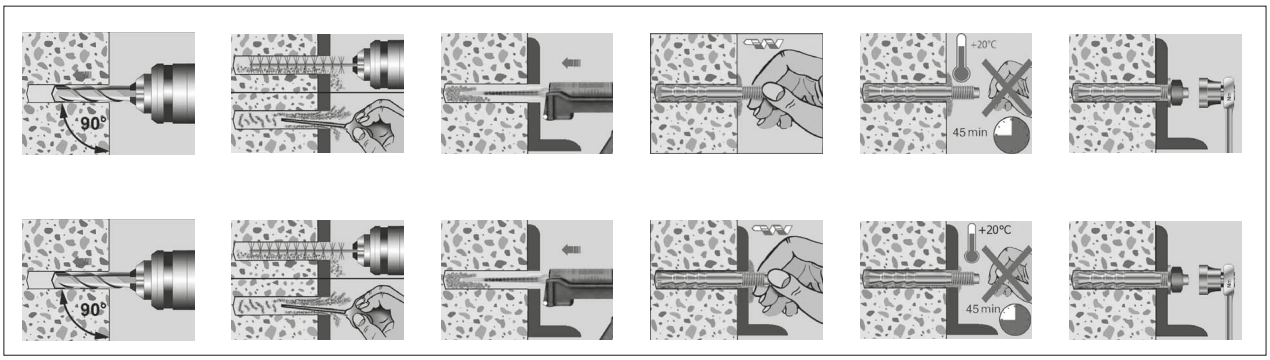

Ancorante chimico “VMU-A”, “VMU-A A4” e VMU-AM”

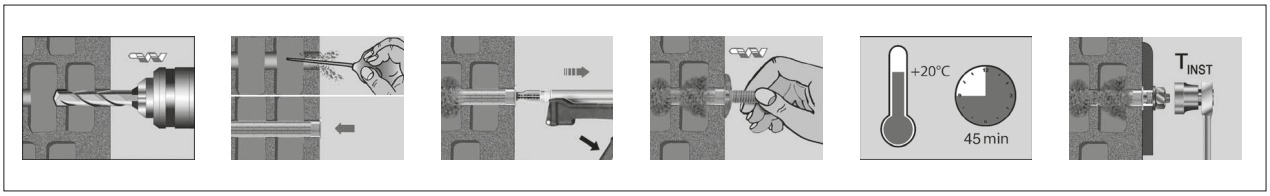

NOTA: MEFA Italia si riserva il diritto di modificare senza preavviso le informazioni contenute nel presente catalogo e non è responsabile di eventuali errori di stampa e trascrizione.

Istruzioni per l'installazione del Collare pensile SLH

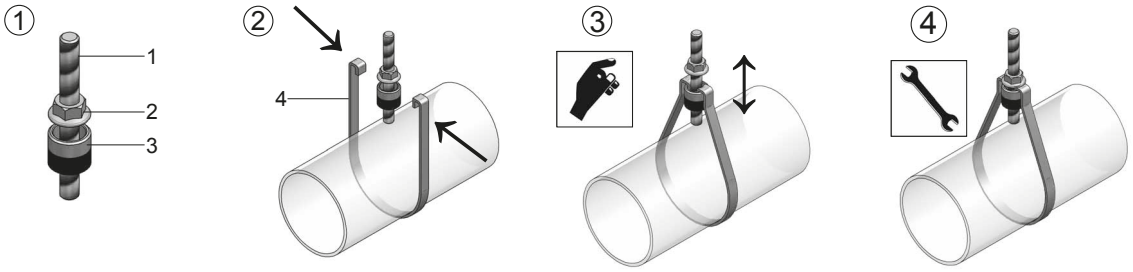

1. Installare la barra filettata (1) (ad esempio su un tassello).
   Avvitare il dado flangiato (2) sulla barra filettata (1)
   Inserire l'anello filettato (3), vedere tabella a lato, sulla barra filettata (1) e avvitarlo.
2. Avvicinare le estremità superiori del collare SLH (4) verso la barra filettata (1) e inserire le ripiegature di estremità del collare SLH (4) nell'Anello (3) così da agganciarle.
3. Mantenendo sollevata la tubazione, spostare il collare SLH (4) spostando l'anello filettato (3), regolando così manualmente l'altezza dell'installazione.
4. Bloccare il collare SLH (4) avvitando il dado flangiato superiore (2).

Anello	*Diametro [mm]*	*Per Barra Filettata*	*Per Tubazioni con DN*
Tipo 1	19,0	M8	≤ DN 50
Tipo 2	22,0	M10	> DN 50 ≤ DN100
Tipo 3	26,0	M12	> DN100 ≤ DN150
Tipo 4	34,0	M16	> DN150 ≤ DN200

NOTA: MEFA Italia si riserva il diritto di modificare senza preavviso le informazioni contenute nel presente catalogo e non è responsabile di eventuali errori di stampa e trascrizione.

Istruzioni per l'installazione del Set Morsetto di Scorrimento Tipo A

Guida laterale di scorrimento su profilati in carpenteria metallica

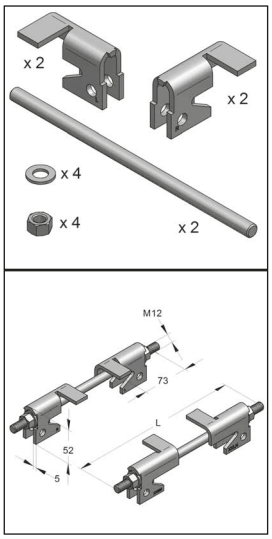

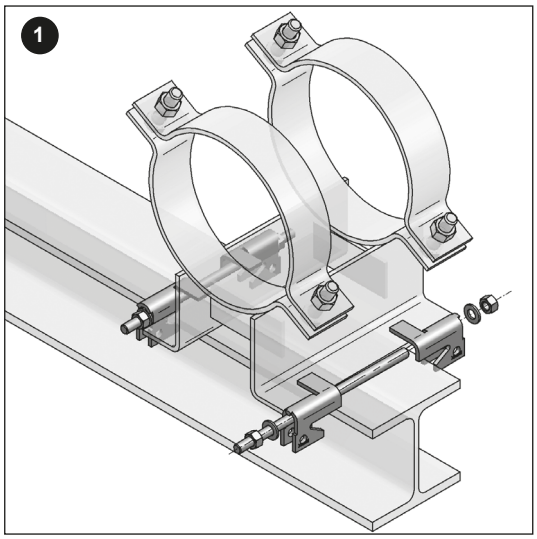

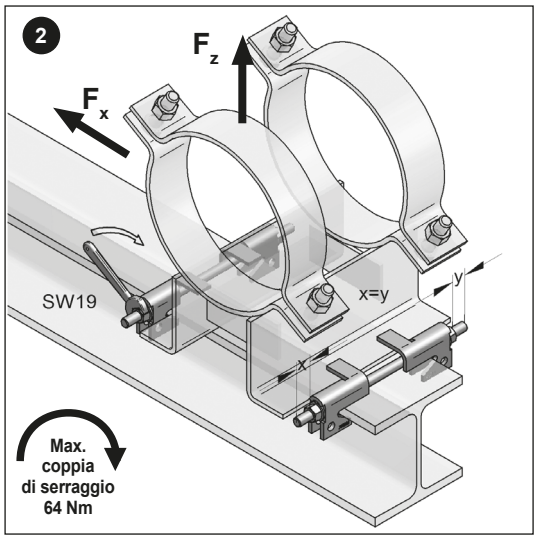

IMPORTANTE:

Attenzione alla coppia di serraggio raccomandata!

Istruzioni per l'installazione del Set Morsetto di Scorrimento Tipo B

Guida laterale di scorrimento su profilati in carpenteria metallica

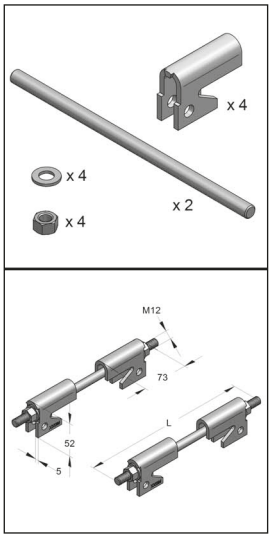

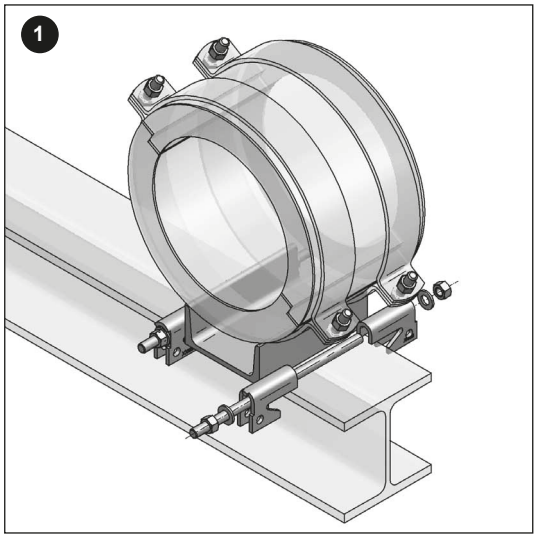

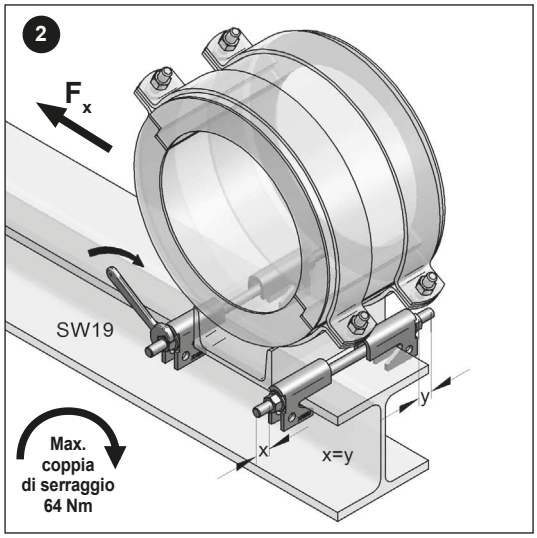

IMPORTANTE:

Attenzione alla coppia di serraggio raccomandata!

NOTA: MEFA Italia si riserva il diritto di modificare senza preavviso le informazioni contenute nel presente catalogo e non è responsabile di eventuali errori di stampa e trascrizione.

Istruzioni per l'installazione del Rinforzo per Barre

Con l'utilizzo di questo elemento di rinforzo è possibile procedere all'installazione dei supporti, tutti realizzati con barre filettate verticali e binario orizzontale, a sostegno del solo carico verticale (gravitazionale) e realizzare in una fase successiva i supporti resistenti ad azioni orizzontali semplicemente rinforzando, dove necessario, le barre filettate con elementi metallici rigidi e inserendo gli elementi di controvento opportuni (ad esempio cavi metallici). La configurazione geometrica del supporto sarà analoga alla seguente:

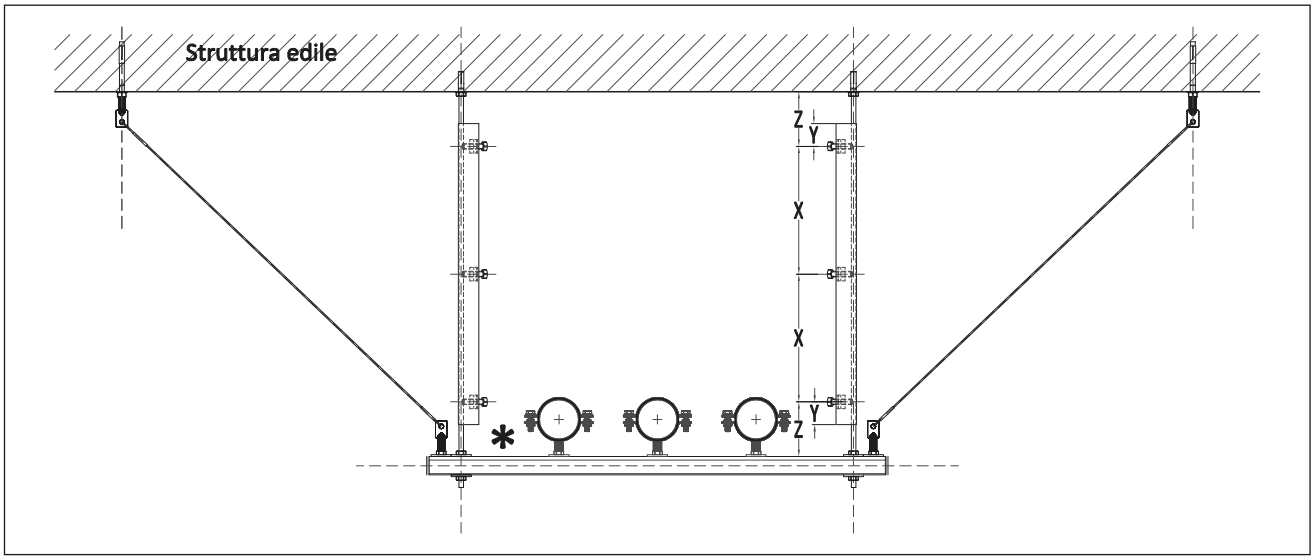

Il rinforzo sarà costituito quindi da binari metallici integrativi da bloccare contro le barre filettate tramite l'utilizzo dei "rinforzi antisismici per barre filettate": tali elementi, tramite una vite T.E. M12 che preme sulla barra filettata posizionata in angolo al binario, fanno contrasto con il lato aperto del binario stesso andando così a bloccare tra loro barra e binario in modo tale da creare una sezione avente maggiore resistenza in grado di resistere alle azioni aggiuntive indotte, ad esempio, dal sisma o dalle dilatazioni termiche.

Per il posizionamento degli elementi di rinforzo, come indicazione generale (non esaustiva però di tutte le situazioni), è possibile considerare le seguenti misure:

Distanza "Z": max. 70mm

Distanza "Y": max. 50mm

Distanza "X": max. 300mm (barra filettata M10) - max. 400mm (b.f. M12) – max. 500mm (b.f. M16)

NOTA: MEFA Italia si riserva il diritto di modificare senza preavviso le informazioni contenute nel presente catalogo e non è responsabile di eventuali errori di stampa e trascrizione.

Istruzioni per l'utilizzo di FixBOB CENTUM®

Elemento progettato per facilitare l'assemblaggio della famiglia CENTUM®

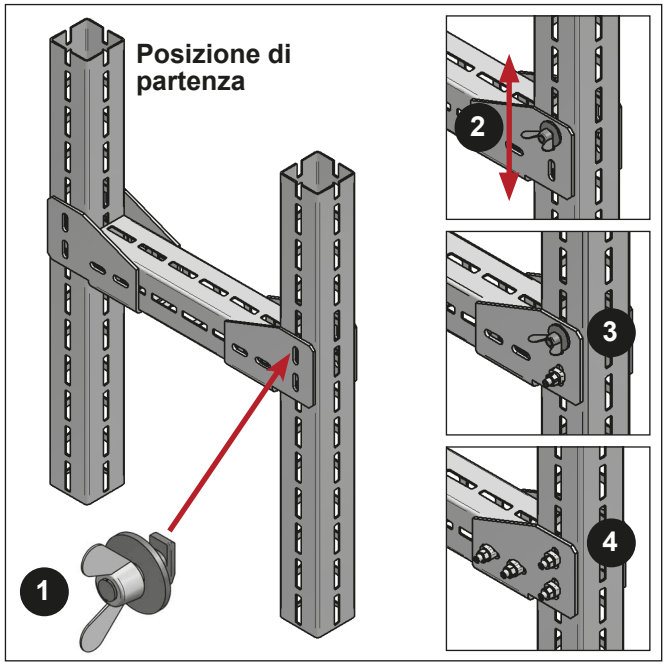

1. **Posizionamento:** inserire il FixBOB CENTUM® nell'accessorio e nel profilo nella posizione desiderata e stringerlo a mano.

2. **Allineamento:** per eseguire l'allineamento del profilo, allentare il FixBOB CENTUM® e stringerlo nuovamente (a mano) dopo aver individuato la posizione corretta.

3. **Fissaggio:** inserire la vite con testa a martello nell'accessorio e nel profilo nella posizione desiderata. Serrare la vite secondo quanto indicato nelle relative istruzioni di montaggio.

4. **Assemblaggio finale:** allentare e rimuovere il FixBOB CENTUM®. Inserire al posto del FixBOB CENTUM® la vite con testa a martello nell'accessorio e nel profilo, serrandola secondo quanto indicato nelle relative istruzioni di montaggio.

NOTA: MEFA Italia si riserva il diritto di modificare senza preavviso le informazioni contenute nel presente catalogo e non è responsabile di eventuali errori di stampa e trascrizione.

Gentile Cliente,

questo catalogo ti fornirà un aiuto prezioso nel dimensionamento e realizzazione delle strutture a supporto degli impianti.

Questo catalogo è di proprietà di MEFA Italia SpA.

La ristampa, anche parziale, non è consentita senza autorizzazione scritta da parte di MEFA Italia spa.

Tutti i dati tecnici forniti sono calcolati in base a prove di carico o calcoli ingegneristici in accordo alle indicazioni RAL-GZ 655 e RAL-GZ 656.

I valori di carico indicati nel presente catalogo sono calcolati relativamente a carichi statici o prevalentemente statici.

Ci riserviamo il diritto di modificare senza preavviso le informazioni contenute in questo catalogo e non ci riteniamo responsabili di eventuali errori di stampa o trascrizione.

Puoi trovare maggiori informazioni su MEFA e sui nostri prodotti su www.mefa.it.

Cordiali saluti.

MEFA Italia SpA

Note

Note

T. +39 02 93540195

info@mefa.it

Note

MEFA Italia SpA
Via G. B. Morgagni, 16b | I - 20005 Pogliano M.se (MI)
Tel. +39 02 93540195 | Fax +39 02 93543208
info@mefa.it | **www.mefa.it**

MKGCS2025